BMAC-X Intelligent & High Speed Intarsia Glove knitting Machine

BMAC-X智能高速双面编织手套机

BMAC-X-13G/15G/18G/21G/24G

零件图册（v1.5）

SPARE PARTS BOOK (V1.5)

浙江百翔科技股份有限公司
ZHEJIANG BAIXIANG TECHNOLOGY CO., LTD

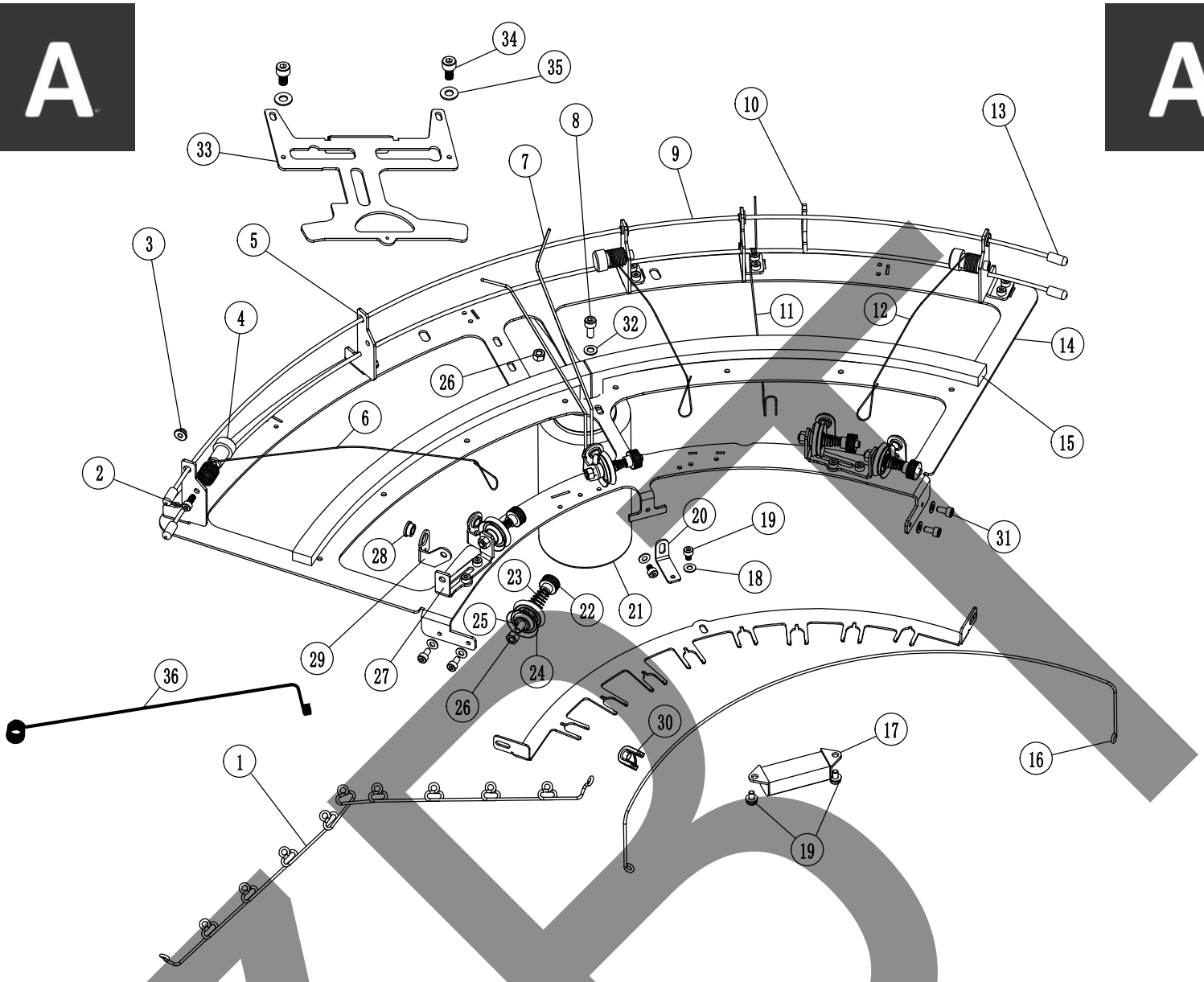

序号 No.	零件图号 PARTS No.	零件名称	个数 (QTY)	PARTS NAME
1	CA1004	穿线圈	1	YARN GUIDE(STANDARD)
2	ESC0410	内六角螺丝(M4X10-12.9级)	8	CAP BOLT(M4*10-12.9)
3	SIS0583	塑料垫圈	8	INSULATING BUSH
4	GA1404	跳线簧座	8	TENSION ADJUSTING KNOB
5	GA0086	纱架钢丝支架(99-13G15G18G)	8	WIRE HOLDER(99-13G15G18G21G)
6	GA0054	左跳线簧(99-13G15G18G)	4	TENSION-LEFT(99-13G15G18G21G)
7	GA0007	跳线簧导向器	6	TENSION DIRECTOR
8	ESC0512	内六角螺丝（M5×12-12.9级）	1	CAP BOLT(M5*12-12.9)
9	CA0008	钢丝	2	TENSION TROLLEY WIRE(STANDARD)
10	GA0024	塑料挡片	9	PLASTIC STOPPER
11	GA0004	报警簧(99-13G15G18G)	9	ALARM TENSION(99-13G15G18G21G)
12	GA0056	右跳线簧(99-13G15G18G)	4	TENSION-RIGHT(99-13G15G18G21G)
13	GA0025	保护套	4	PROTECTIVE COVER
14	CA0003	穿线架	1	TENSION SET FRAME(STANDARD)
15	GA0012-2	油毡(L=610mm)中线架用	2	FELT(L=610mm)(FOR TENSION SET FRAME-M)

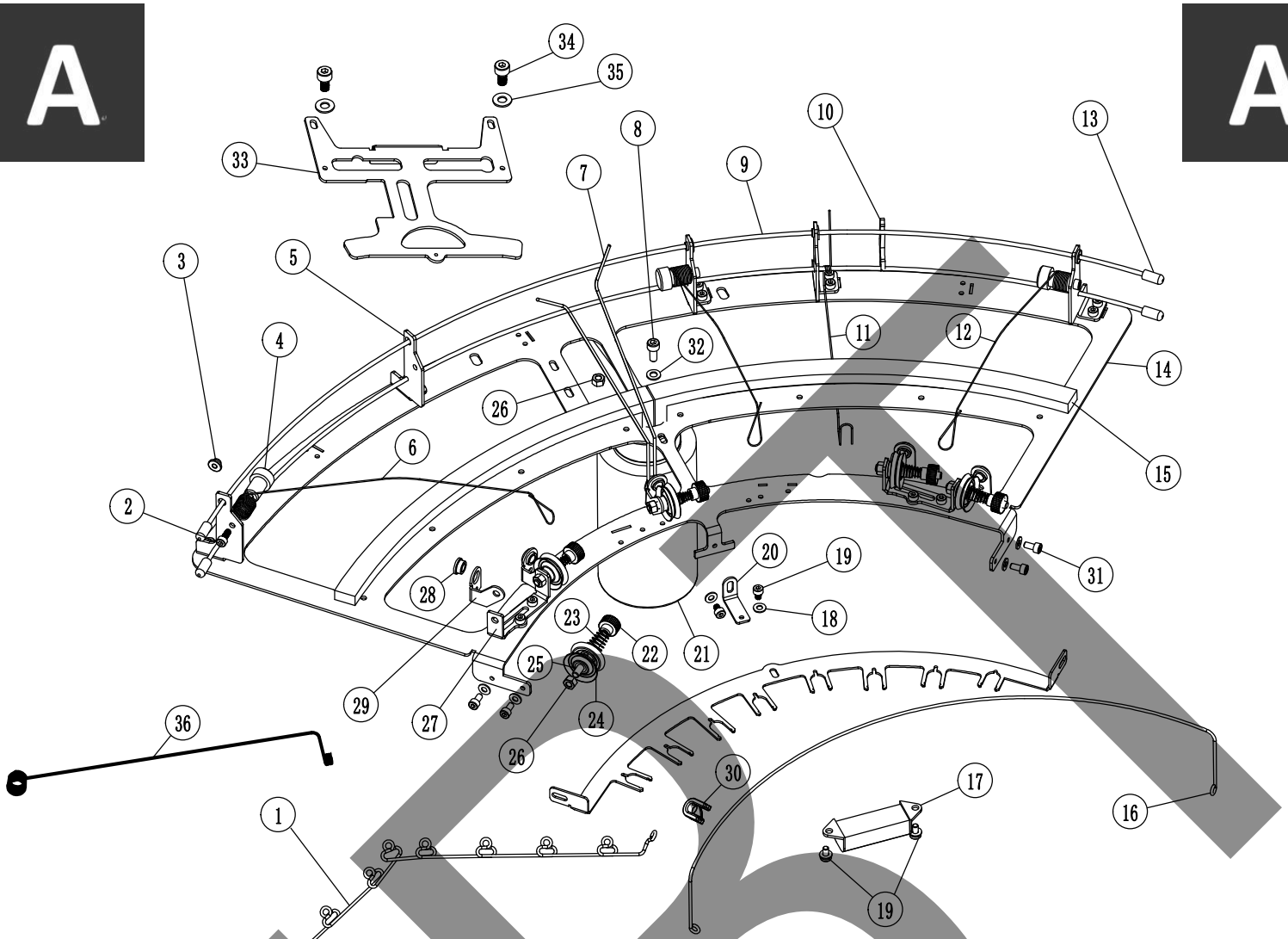

序号 No.	零件图号 PARTS No.	零件名称	个数 (QTY)	PARTS NAME
16	GA0035	跳线簧拦杆(99-13G15G18G)	1	TENSION STOPPER(99-13G15G18G21G)
17	CA0013	LED灯	1	LED(STANDARD)
18	ELH04	平垫(Φ4)	14	FLAT WASHER(Φ4)
19	ESC0406	内六角螺丝(M4X6-12.9级)	28	CAP BOLT(M4*6-12.9)
20	CA0007	穿线圈固定板	1	YARN GUIDE FIXING PLATE(STANDARD)
21	GCP2026-1	大油瓶(螺母型)	1	OIL BOTTLE(TAPPED)
22	XGAG014-3	蓝色塑料螺母	8	PLASTIC NUT(BLUE)
23	XGAG014-1	压簧	8	PUSH SPRING
24	XGAG014-2	压线盘	16	TENSION DISK WASHER
25	XGAG014	夹线器轴	8	TENSION DISK PIN
26	EN05	六角螺母(M5)	9	NUT(M5)
27	CA0009	穿线架连接板	4	TENSION SET LINK PLATE(STANDARD)
28	GA0044	瓷珠(99-13G15G18G)	8	EYELET(99-13G15G18G21G)
29	CA0011	夹线片支承架	8	YARN GUIDE BAR(STANDARD)
30	GA0045	主线瓷珠(99-13G15G18G)	8	EYELET(99-13G15G18G21G)
31	ESC0408	内六角螺丝（M4×8-12.9级）	4	CAP BOLT(M4*8-12.9)
32	ELH05	平垫（Φ5）	1	FLAT WASHER(Φ5)
33	CA0009	穿线架连接板	1	TENSION SET LINK PLATE(STANDARD)
34	ESC0610	内六角螺丝（M6×10-12.9）	2	CAP BOLT(M6*10-12.9)
35	ELH06	平垫（Φ6）	2	FLAT WASHER(Φ6)

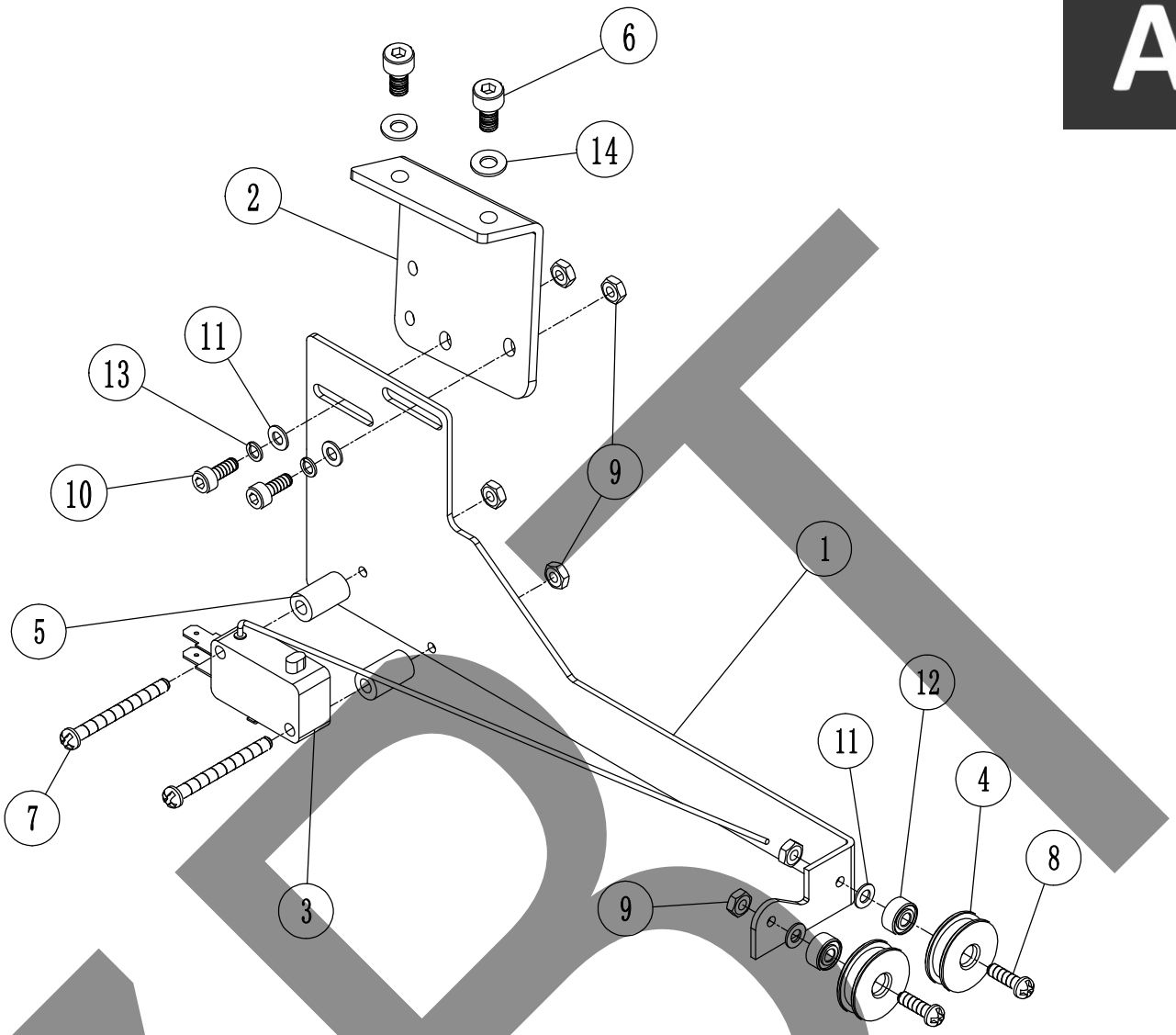

序号 No.	零件图号 PARTS No.	零件名称	个数 (QTY)	PARTS NAME
1	GA1008I	橡筋感应器固定板	1	ELASTIC SENSOR FIXING PLATE
2	CA0006	橡筋跳线簧座	1	ELASTIC TENSION ADJUSTING KNOB(STANDARD)
3	XV15F17-2	感应开关	1	SENSOR SWITCH
4	GA9920I	导线轮	2	YARN GUIDE WHEEL
5	GA9921I	塑料垫圈	2	INSULATING BUSH(φ3.2*φ7*13)
6	ESC0406	内六角螺丝（M4X6-12.9级）	2	CAP BOLT(M4*6-12.9)
7	ESN0330	十字螺丝（M3X30）	2	PHILLIPS SCREW(M3*30)
8	ESN0310	十字螺丝（M3X10）	2	PHILLIPS SCREW(M3*10)
9	EN03	六角螺母（M3）	6	NUT(M3)
10	ESC0310	内六角螺丝(M3X10-12.9级)	2	CAP BOLT(M3*10-12.9)
11	ELH03	平垫（Φ3）	4	FLAT WASHER(Φ3)
12	EJB693	轴承（693）	2	BEARING(693)
13	ELS03	弹垫（Φ3）	2	WASHER(Φ3)
14	ELH04	平垫（Φ4）	2	FLAT WASHER(Φ4)

ABT

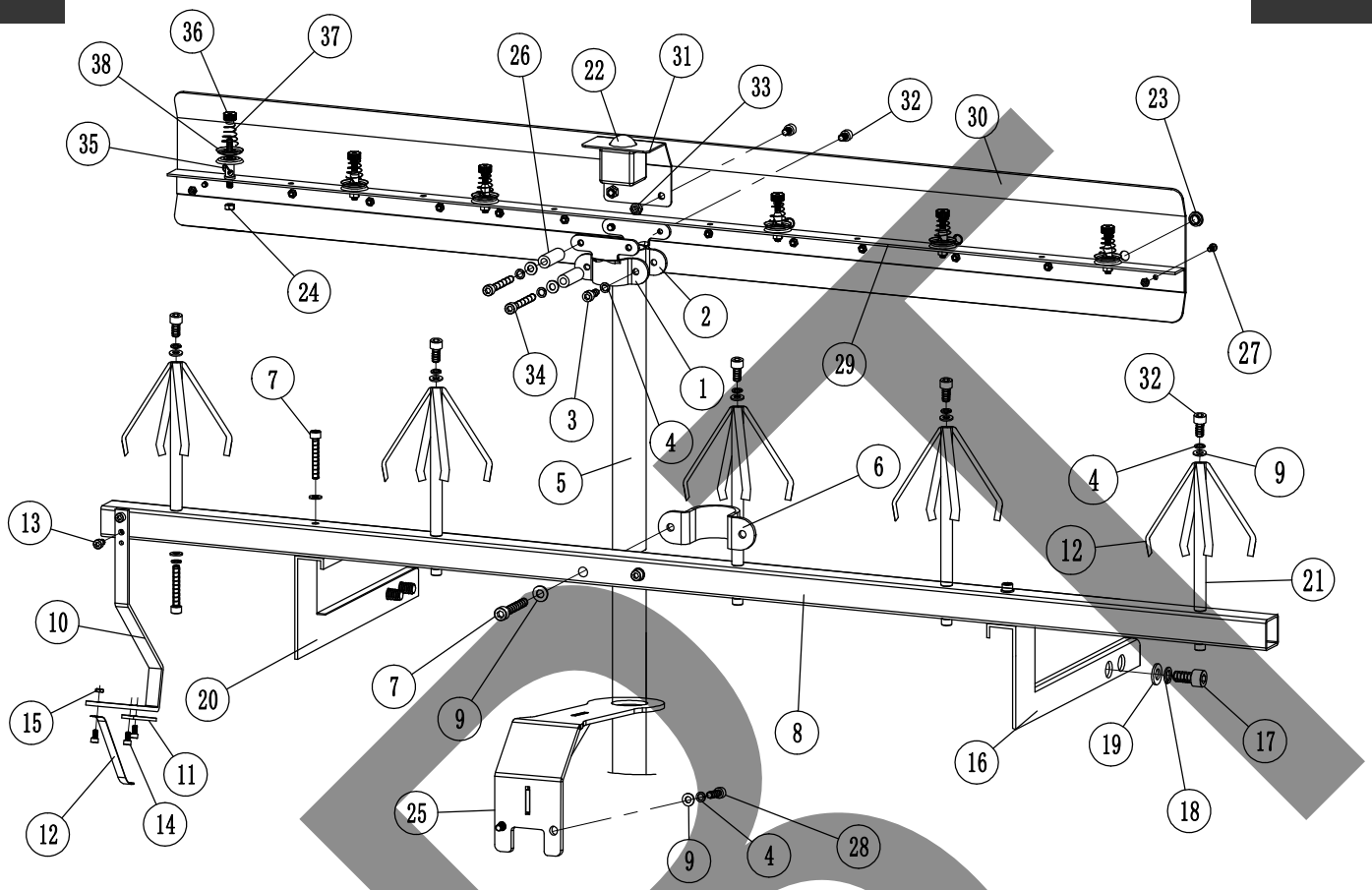

序号 No.	零件图号 PARTS No.	零件名称	个数 (QTY)	PARTS NAME
1	GA0013A	上纱架节头(里)	1	UPPER POLE BRACKET(INSIDE)
2	GA0013B	上纱架节头(外)	1	UPPER POLE BRACKET(OUTSIDE)
3	ESC0616	内六角螺丝(M6X16-12.9级)	2	CAP BOLT(M6*16-12.9)
4	ELS06	弹垫(Φ6)	15	WASHER(Φ6)
5	GA0015	空管	1	POLE
6	GA0016	下纱架节头	1	LOWER POLE BRACKET
7	ESC0640	内六角螺丝(M6X40-8.8级)	9	CAP BOLT(M6*40-8.8)
8	CA0001	纱架框	1	CORN STAND PIPE(SQ-TUBE30*30/STANDARD)
9	ELH06	平垫(Φ6)	17	FLAT WASHER(Φ6)
10	GA1057I-1	撑架	1	HOLDER
11	GA0058	三角片	1	SUPPORT PLATE
12	GA0059	弹簧片	1	SPRING PLATE
12	GA0059-1	弹簧片	10	SPRING PLATE
13	ESC0510	内六角螺丝(M5X10-12.9级)	2	CAP BOLT(M5*10-12.9)
14	ESC0408	内六角螺丝(M4X8-12.9级)	3	CAP BOLT(M4*8-12.9)
15	EN04	六角螺母(M4)	13	NUT(M4)
16	GA1022I	右纱架托脚	1	CORN STAND BRACKET-RIGHT
17	ESC1020	内六角螺丝(M10X20-8.8级)	4	CAP BOLT(M10*20-8.8)
18	ELS10	弹垫(Φ10)	4	WASHER(Φ10)
19	ELH10	平垫(Φ10)	4	FLAT WASHER(Φ10)

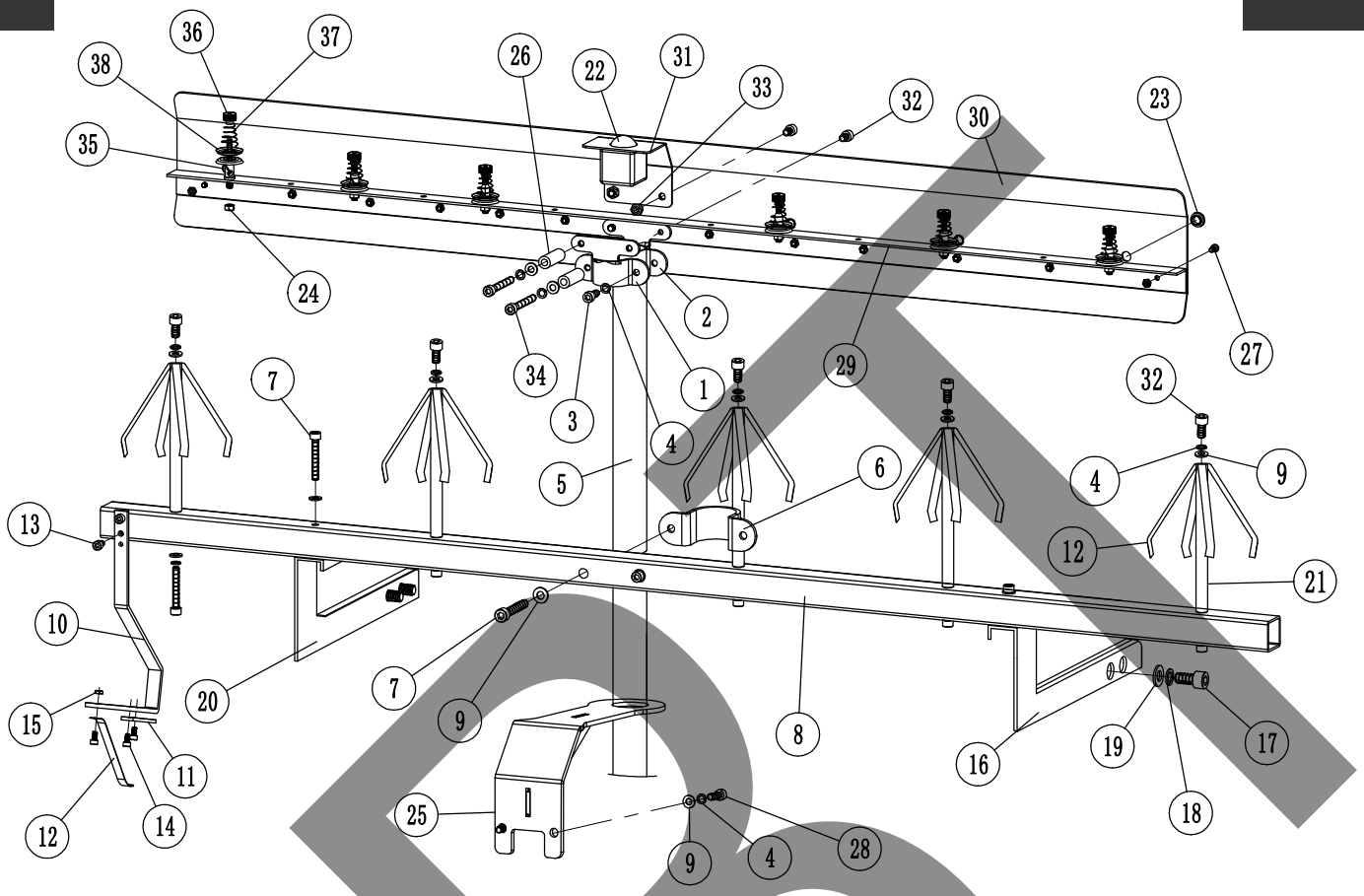

序号 No.	零件图号 PARTS No.	零件名称	个数 (QTY)	PARTS NAME
20	GA1023I	左纱架托脚	1	CORN STAND BRACKET-LEFT
21	GA1018I	纱线托盘轴一	5	CORN STAND PIN
22	AD116-2540	报警灯	1	STOP MOTION LAMP
23	GA0044	瓷珠(99-13G15G18G)	12	EYELET(99-13G15G18G21G)
24	EN05	六角螺母(M5)	12	NUT(M5)
25	CA0002	纱架支撑板	1	CORN STAND PLATE(STANDARD)
26	SIS0592	长垫圈	2	WASHER
27	EBSC0408	内六角圆头螺丝(M4X8-12.9级EG)	12	ROUND HEAD SCREW(M4*8-12.9EG)
28	ESC0620	内六角螺丝(M6X20-12.9级)	2	CAP BOLT(M6*20-12.9)
29	CA0011	夹线片支承架	1	YARN GUIDE BAR(STANDARD)
30	CA0012	穿线板	1	YARN GUIDE PLATE(STANDARD)
31	GA2024I	报警灯固定架	1	STOP MOTION BASE
32	ESC0610	内六角螺丝(M6X10-12.9级)	9	CAP BOLT(M6*10-12.9)
33	EN06	六角螺母(M6)	6	NUT(M6)
34	ESC0650	内六角螺丝(M6X50-8.8级)	2	CAP BOLT(M6*50-8.8)
35	XGAG014	夹线器轴	12	TENSION DISK PIN
36	XGAG014-3	蓝色塑料螺母	12	PLASTIC NUT(BLUE)
37	XGAG014-1	压簧	12	PUSH SPRING
38	XGAG014-2	压线盘	24	TENSION DISK WASHER

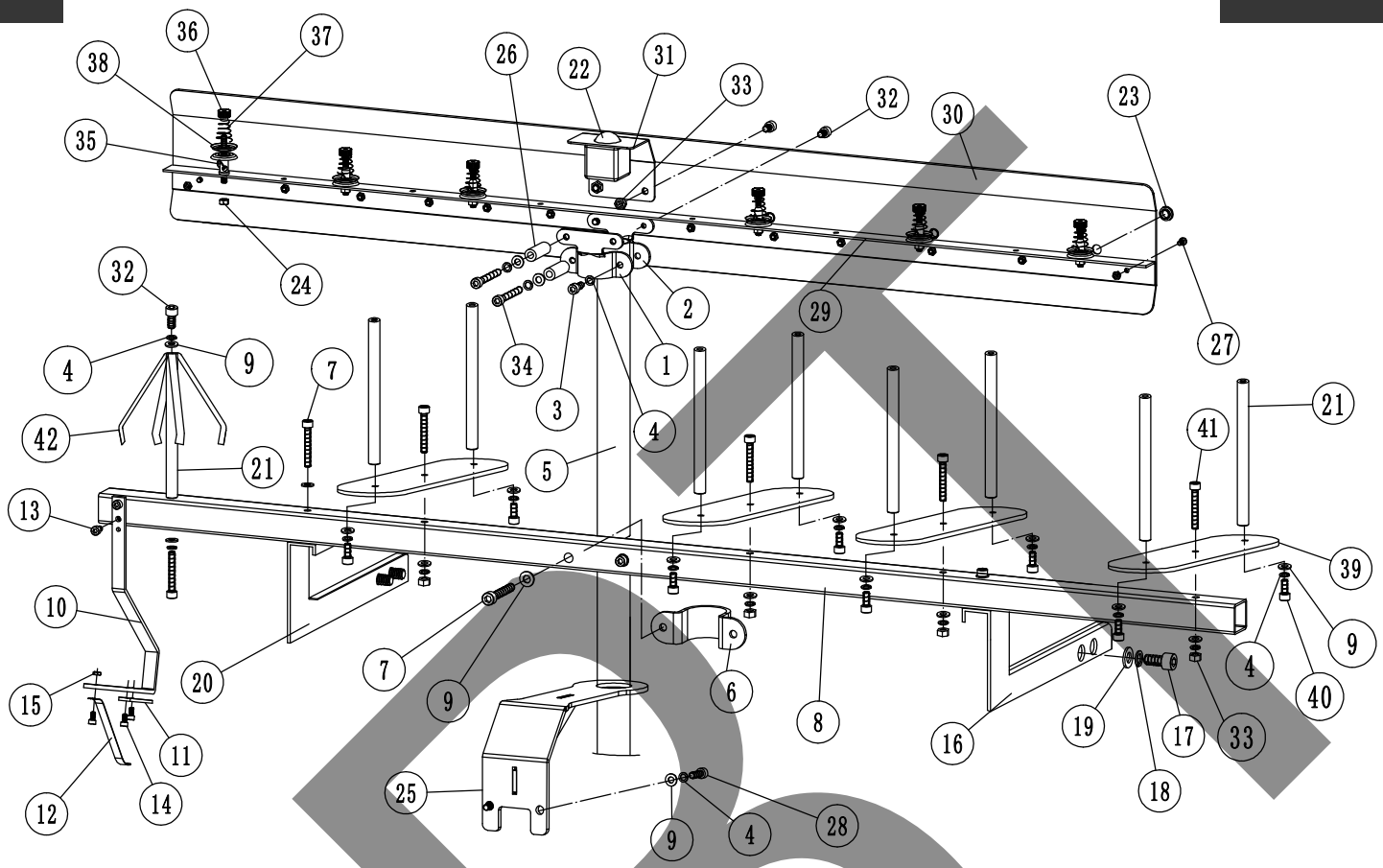

序号 No.	零件图号 PARTS No.	零件名称	个数 (QTY)	PARTS NAME
1	GA0013A	上纱架节头(里)	1	UPPER POLE BRACKET(INSIDE)
2	GA0013B	上纱架节头(外)	1	UPPER POLE BRACKET(OUTSIDE)
3	ESC0616	内六角螺丝(M6X16-12.9级)	2	CAP BOLT(M6*16-12.9)
4	ELS06	弹垫(Φ6)	23	WASHER(Φ6)
5	GA0015	空管	1	POLE
6	GA0016	下纱架节头	1	LOWER POLE BRACKET
7	ESC0640	内六角螺丝(M6X40-8.8级)	9	CAP BOLT(M6*40-8.8)
8	CA0001	纱架框	1	CORN STAND PIPE(SQ-TUBE30*30/STANDARD)
9	ELH06	平垫(Φ6)	23	FLAT WASHER(Φ6)
10	GA1057I-1	撑架	1	HOLDER
11	GA0058	三角片	1	SUPPORT PLATE
12	GA0059	弹簧片	1	SPRING PLATE
13	ESC0510	内六角螺丝(M5X10-12.9级)	2	CAP BOLT(M5*10-12.9)
14	ESC0408	内六角螺丝(M4X8-12.9级)	3	CAP BOLT(M4*8-12.9)
15	EN04	六角螺母(M4)	13	NUT(M4)
16	GA1022I	右纱架托脚	1	CORN STAND BRACKET-RIGHT
17	ESC1020	内六角螺丝(M10X20-8.8级)	4	CAP BOLT(M10*20-8.8)
18	ELS10	弹垫(Φ10)	4	WASHER(Φ10)
19	ELH10	平垫(Φ10)	4	FLAT WASHER(Φ10)
20	GA1023I	左纱架托脚	1	CORN STAND BRACKET-LEFT
21	GA1018I	纱线托盘轴一	9	CORN STAND PIN
22	AD116-2540	报警灯	1	STOP MOTION LAMP

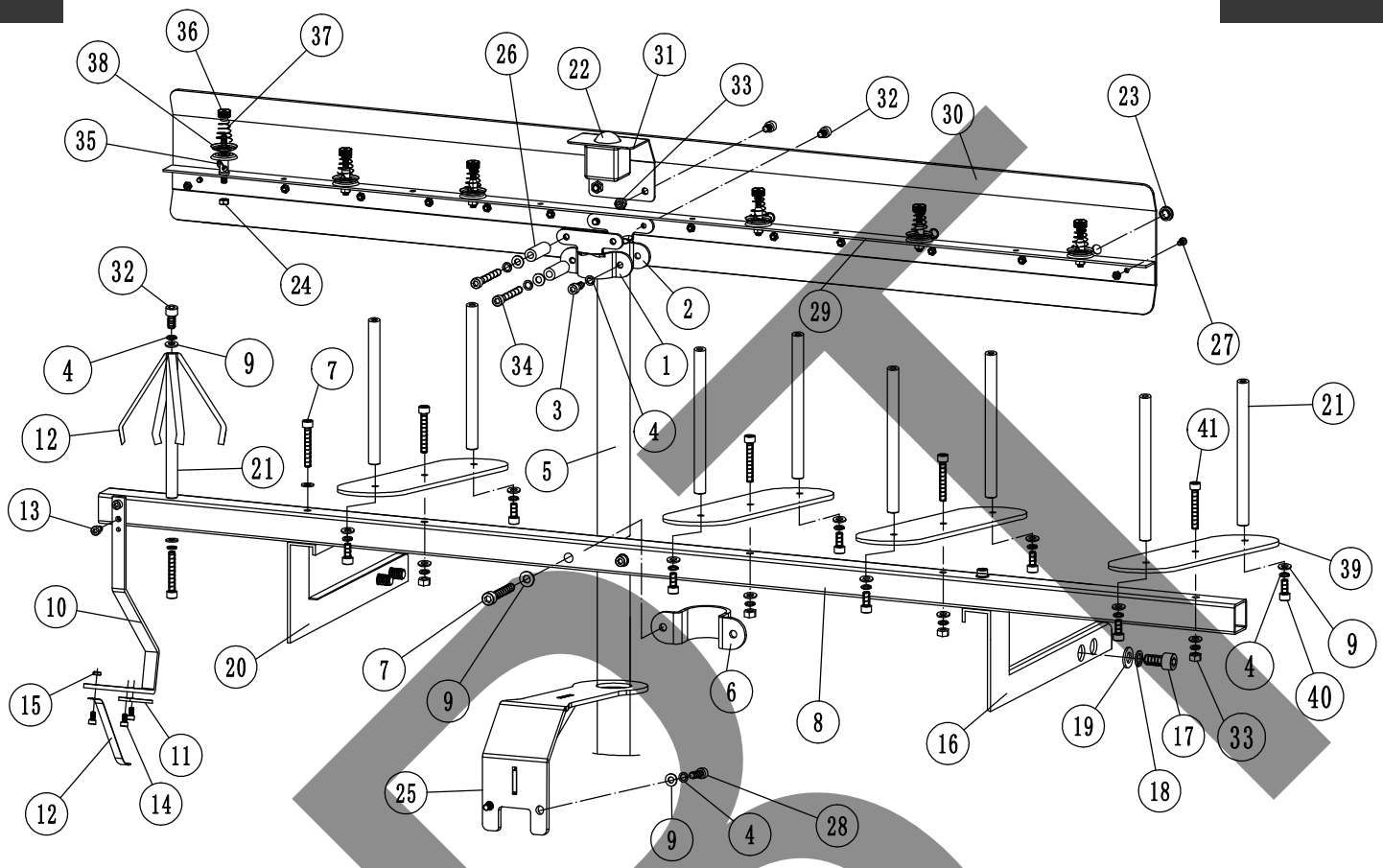

序号 No.	零件图号 PARTS No.	零件名称	个数 (QTY)	PARTS NAME
23	GA0044	瓷珠(99-13G15G18G)	12	EYELET(99-13G15G18G21G)
24	EN05	六角螺母(M5)	12	NUT(M5)
25	CA0002	纱架支撑板	1	CORN STAND PLATE(STANDARD)
26	SIS0592	长垫圈	2	WASHER
27	EBSC0408	内六角圆头螺丝(M4X8-12.9级EG)	12	ROUND HEAD SCREW(M4*8-12.9EG)
28	ESC0620	内六角螺丝(M6X20-12.9级)	2	CAP BOLT(M6*20-12.9)
29	CA0011	夹线片支承架	1	YARN GUIDE BAR(STANDARD)
30	CA0012	穿线板	1	YARN GUIDE PLATE(STANDARD)
31	GA2024I	报警灯固定架	1	STOP MOTION BASE
32	ESC0610	内六角螺丝(M6X10-12.9级)	5	CAP BOLT(M6*10-12.9)
33	EN06	六角螺母(M6)	6	NUT(M6)
34	ESC0650	内六角螺丝(M6X50-8.8级)	2	CAP BOLT(M6*50-8.8)
35	XGAG014	夹线器轴	12	TENSION DISK PIN
36	XGAG014-3	蓝色塑料螺母	12	PLASTIC NUT(BLUE)
37	XGAG014-1	压簧	12	PUSH SPRING
38	XGAG014-2	压线盘	24	TENSION DISK WASHER
39	CA0019	纱线拓展盘	4	CORN STAND DISK(STANDARD)
40	ESC0612	内六角螺丝(M6X12-12.9级)	8	CAP BOLT(M6*12-12.9)
41	ESC0645	内六角螺丝(M6X45-8.8级)	4	CAP BOLT
42	GA0059-1	弹簧片	2	SPRING PLATE

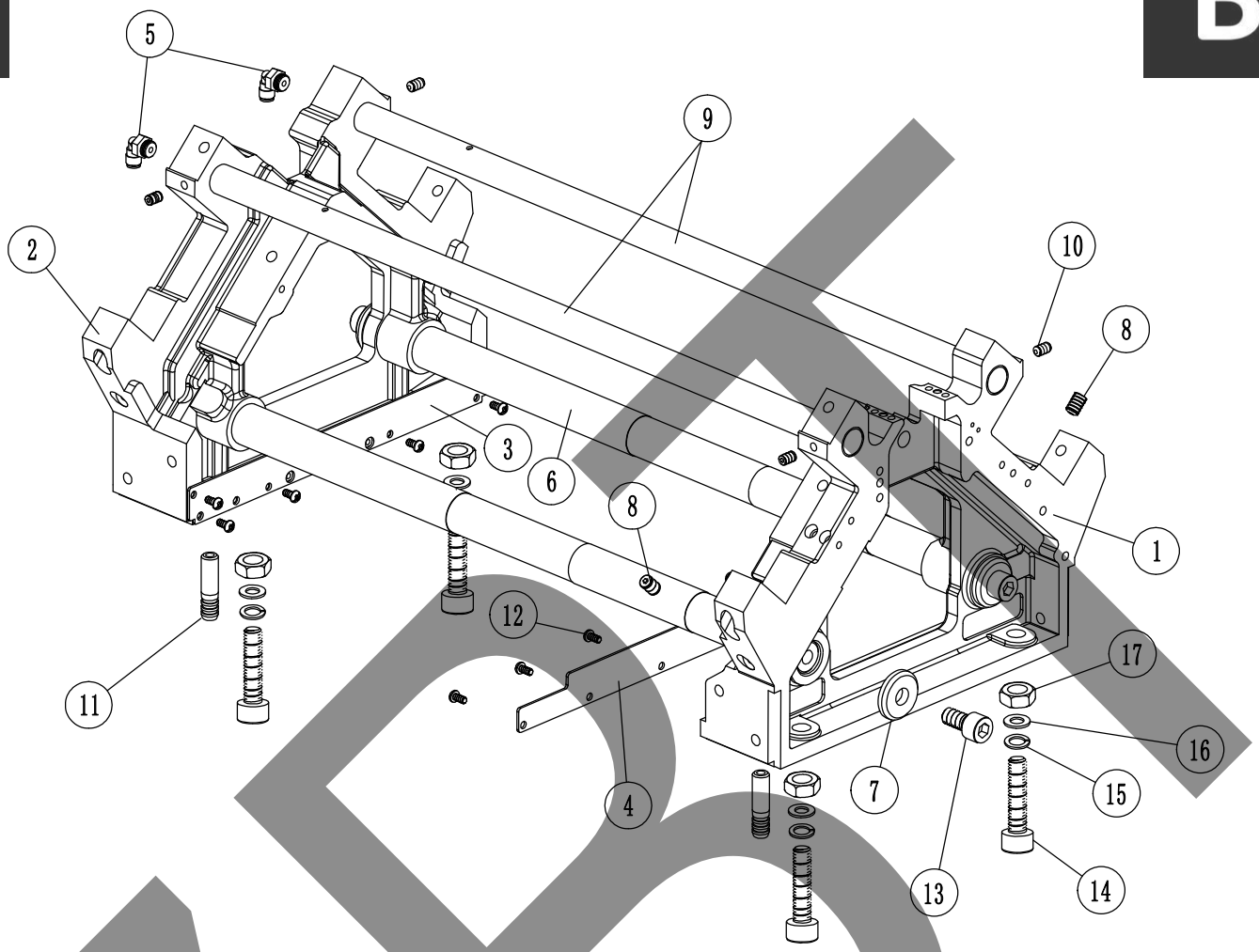

序号 No.	零件图号 PARTS No.	零件名称	个数 (QTY)	PARTS NAME
1	CB0002	右尖角墙板	1	SIDE BED-RIGHT(STANDARD)
2	CB0001	左尖角墙板	1	SIDE BED-LEFT(STANDARD)
3	GCB1311I	左墙板封板	1	SIDE BED COVER-LEFT
4	GCB1312I	右墙板封板	1	SIDE BED COVER-RIGHT
5	PL4-01G-M10	油接头（M10）	2	ELBOW(M10)
6	GB0008	滚筒轴	2	SIDE BED STAY
7	SIS0512	平垫(倒角平垫)	4	FLAT WASHER(CHAMFERED)
8	ESF0812	内六角紧定螺丝（M8X12-12.9级）	2	SET SCREW(M8*12-12.9)
9	GCB1008I	机头轴	2	CARRIAGE RAIL
10	ESF0610	内六角紧定螺丝（M6X10-12.9级）	4	SET SCREW(M6*10-12.9)
11	GCB9940I	尖角墙板油嘴	2	GREASE FITTING
12	ESN0408	十字螺丝（M4X8）	11	PHILLIPS SCREW(M4*8)
13	ESC1020	内六角螺丝（M10X20-8.8级）	4	CAP BOLT(M10*20-8.8)
14	ESC1050	内六角螺丝（M10×50-12.9级）	4	CAP BOLT(M10*50-8.8)
15	ELS10	弹垫（Φ10）	4	WASHER(Φ10)
16	ELH10	平垫（Φ10）	4	FLAT WASHER(Φ10)
17	EN10	螺母（M10）	4	NUT(M10)

B

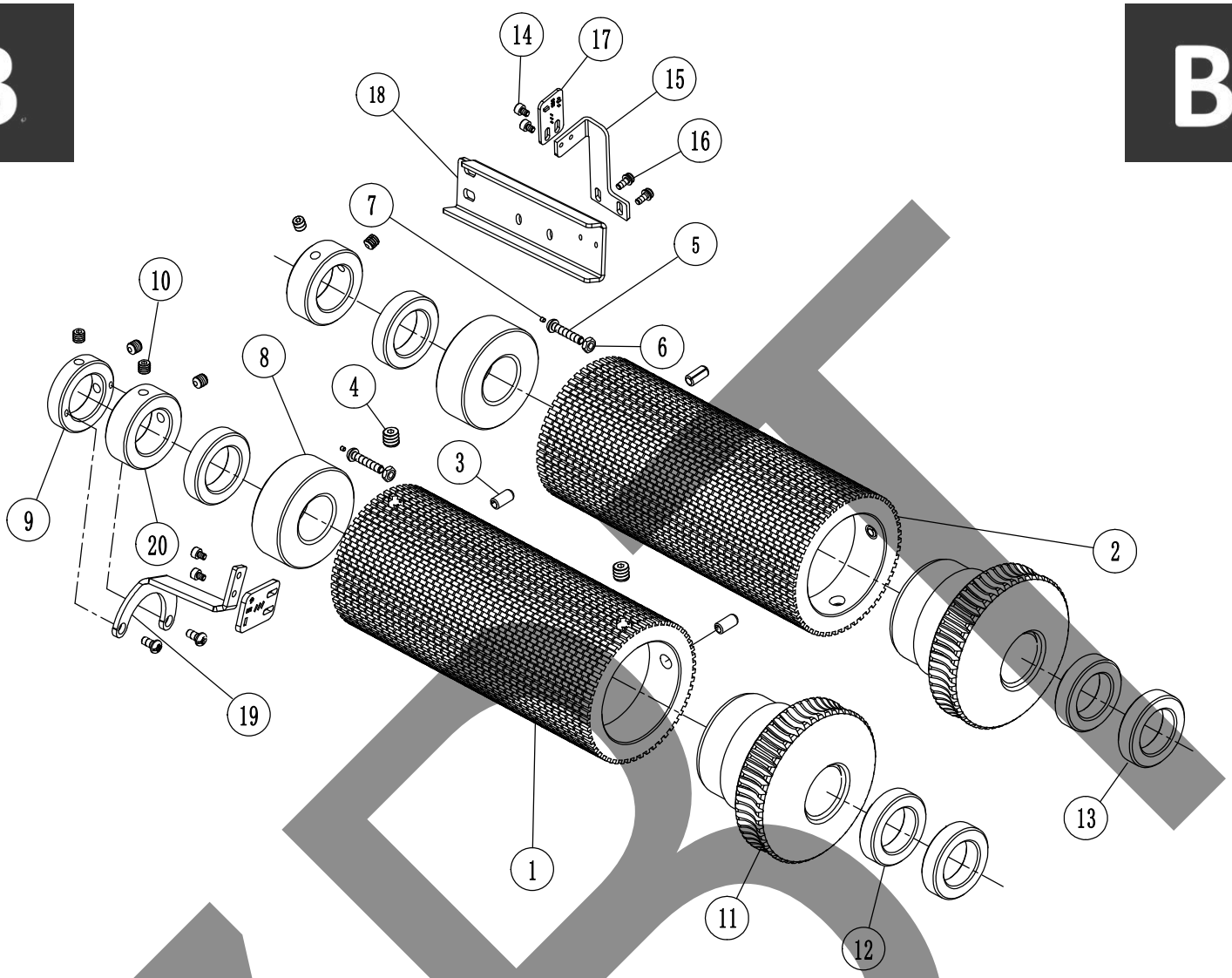

序号 No.	零件图号 PARTS No.	零件名称	个数 (QTY)	PARTS NAME
1	GCB5013I	前针鼓(99-13G)(58槽)	1	NEEDLE SELECTION DRUM-F(99-13G/58-SLOT)
1	GCB7055I	前针鼓(99-15G)(58槽)	1	NEEDLE SELECTION DRUM-F(99-15G/58-SLOT)
1	GCB2805I	前针鼓(99-18G)(58槽)	1	NEEDLE SELECTION DRUM-F(99-18G/58-SLOT)
1	GCB02116I	前针鼓(99-21G)(58槽)	1	NEEDLE SELECTION DRUM-F(99-21G/58-SLOT)
1	GCB02405I	前针鼓(99-24G)(58槽)	1	NEEDLE SELECTION DRUM-F(99-24G/58-SLOT)
2	GCB6014I	后针鼓(99-13G)(58槽)	1	NEEDLE SELECTION DRUM-B(99-13G/58-SLOT)
2	GCB7056I	后针鼓(99-15G)(58槽)	1	NEEDLE SELECTION DRUM-B(99-15G/58-SLOT)
2	GCB2806I	后针鼓(99-18G)(58槽)	1	NEEDLE SELECTION DRUM-B(99-18G/58-SLOT)
2	GCB02117I	后针鼓(99-21G)(58槽)	1	NEEDLE SELECTION DRUM-B(99-21G/58-SLOT)
2	GCB02406I	后针鼓(99-24G)(58槽)	1	NEEDLE SELECTION DRUM-B(99-24G/58-SLOT)
3	EPR0612	弹性销(Φ6X12)	4	ROLL PIN(Φ6*12)
4	ESF0808	内六角紧定螺丝(M8X8-12.9级)	4	SET SCREW(M8*8-12.9)
5	EBSC0420	内六角圆头螺丝(M4X20)	2	ROUND HEAD SCREW(M4*20-12.9EG)
5	EBSC0414	内六角圆头螺丝(M4X14)	2	ROUND HEAD SCREW(M4*14-12.9EG)
6	EN04	六角螺母(M4)	2	NUT(M4)
7	CT0202	磁铁	2	MAGNET
8	CB0031	滚筒轴套	2	DRUM BUSH(STANDARD)
9	CB0025	前滚筒挡圈	1	DRUM RETAINING RING-F(STANDARD)
10	ESF0606	内六角紧定螺丝(M6X6-12.9级)	6	SET SCREW(M6*6-12.9)
11	CB0030	蜗轮	2	WORM WHEEL(STANDARD)

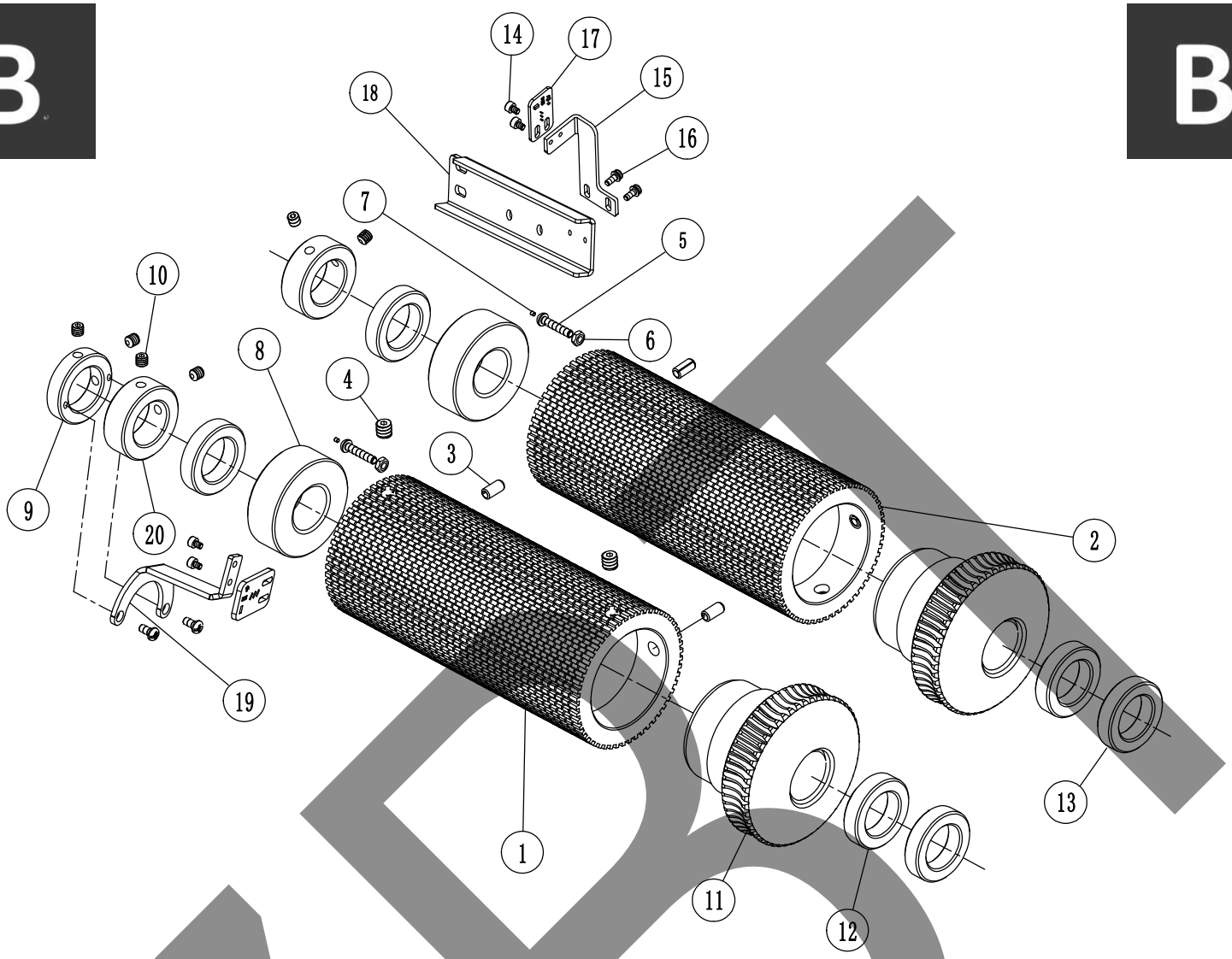

序号 No.	零件图号 PARTS No.	零件名称	个数 (QTY)	PARTS NAME
12	EJB6905	轴承(6905)	4	BEARING(6905)
13	CB0024	隔套	2	SPACER(STANDARD)
14	ESC0304	内六角螺丝(M3X4-12.9级)	4	CAP BOLT(M3*4-12.9)
15	GCB1009I	滚筒零位固定板	1	DRUM HOME POSITION SET PLATE
15	GCB1009I-1	滚筒零位固定板(99-7G)(整打机用)	1	DRUM HOME POSITION SET PLATE(99-7G(STK))
16	ESNS0308	十字三件套螺丝(M3X8)	4	3-PIECE SCREW(M3*8)
17	MP003AI	霍尔开关一	2	HALL SWITCH
18	CB0023	后零位固定板	1	HOME POSITION SET PLATE-B(STANDARD)
19	CB0005	前滚筒零位信号板	1	DRUM HOME SIGNAL PLATE-F(STANDARD)
20	SIS0567A	紧圈(45#)	2	COLLAR(45#)

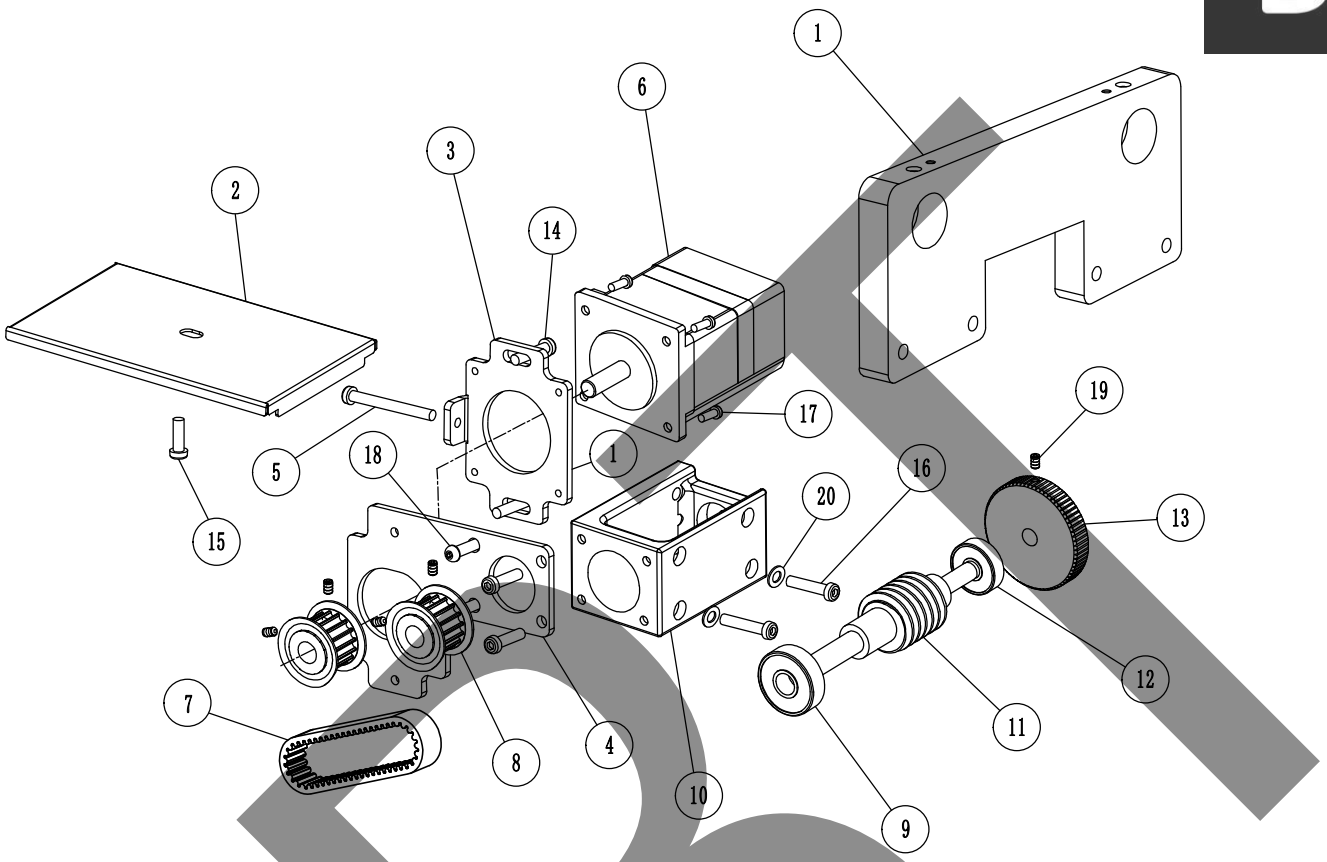

序号 No.	零件图号 PARTS No.	零件名称	个数 (QTY)	PARTS NAME
1	CB0003	蜗杆座	1	WORM BASE(STANDARD)
2	CB0035	蜗杆同步带盖板	1	WORM TIMING BELT COVER(STANDARD)
3	CB0013	前后蜗杆电机底板	2	WORM MOTOR BASE(STANDARD)
4	CB0006	蜗杆电机固定板	2	WORM MOTOR FIXING PLATE(STANDARD)
5	ESC0540	内六角螺丝（M5×40-12.9级）	2	CAP BOLT(M5*40-12.9)
6	BJ5764I-1	滚筒电机	2	DRUM MOTOR(STANDARD)
7	HTD5M15225	滚筒同步带	2	DRUM TIMING BELT(STANDARD)
8	CB0004	蜗杆同步轮	4	WORM TIMING PULLEY(STANDARD)
9	EJB6200	轴承（6200）	2	BEARING(6200)
10	CB0007	蜗杆箱	2	WORM BOX(STANDARD)
11	CB0010	前后蜗杆	2	WORM(STANDARD)
12	EJB608	轴承（608）	2	BEARING(608)
13	CB0026	手轮	2	HANDWHEEL(STANDARD)
14	ESC0512	内六角螺丝（M5×12-12.9级）	4	CAP BOLT(M5*12-12.9)
15	ESC0510	内六角螺丝（M5×10-12.9级）	6	CAP BOLT(M5*10-12.9)
16	ESC0518	内六角螺丝（M5×18-12.9级）	4	CAP BOLT(M5*18-12.9)
17	ESC0408	内六角螺丝（M4×8-12.9级）	8	CAP BOLT(M4*8-12.9)
18	EBSC0612	内六角圆头螺丝（M6×12-12.9级）	4	ROUND HEAD SCREW(M6*12-12.9EG)
19	ESF0505	内六角紧定螺丝（M5×5-12.9级）	10	SET SCREW(M5*5)
20	ELH06	平垫（Φ6）	4	FLAT WASHER(Φ6)

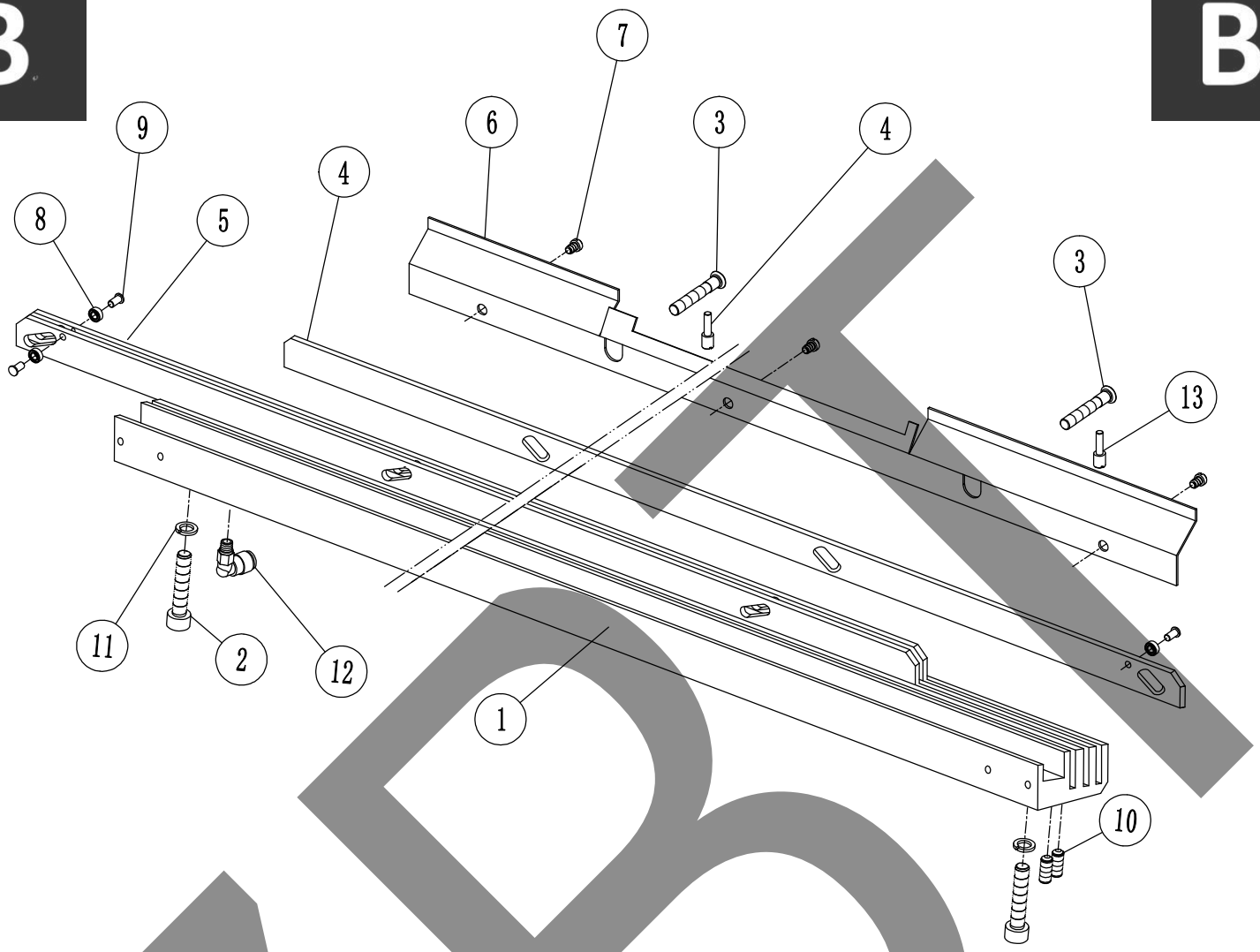

序号 No.	零件图号 PARTS No.	零件名称	个数 (QTY)	PARTS NAME
1	CB0014	前顶杆座	1	CARRIAGE GUIDE RAIL-F(STANDARD)
2	ESC0630	内六角螺丝(M6X30-8.8级)	2	CAP BOLT(M6*30-8.8)
3	CB0022	顶杆销	2	PIN WITH HEAD(STANDARD)
4	CB1129	顶杆三(65Mn)	1	CARRIAGE CONTROL BAR(STANDARD)
5	CB0029	顶杆三	2	CARRIAGE CONTROL BAR(STANDARD)
6	GCB02128I	前护板(99-21G)	1	CARRIAGE GUIDE RAIL COVER-F(99-21G)
6	GCB1212I	前护板(99-13G)	1	CARRIAGE GUIDE RAIL COVER-F(99-13G)
6	GCB1212I-1	前护板(99-13G-98)	1	CARRIAGE GUIDE RAIL COVER-F(99-13G-98)
6	GCB1212I-3	前护板(99-13G-113)	1	CARRIAGE GUIDE RAIL COVER-F(99-13G-113)
6	GCB2212I	前护板(99-15G)	1	CARRIAGE GUIDE RAIL COVER-F(99-15G)
6	GCB2212I-1	前护板(99-15G-113)	1	CARRIAGE GUIDE RAIL COVER-F(99-15G-113)
6	GCB2212I-3	前护板(99-15G-123)	1	CARRIAGE GUIDE RAIL COVER-F(99-15G-123)
6	GCB3212I	前护板(99-18G)	1	CARRIAGE GUIDE RAIL COVER-F(99-18G)
6	GCB3212I-1	前护板(99-18G-133)	1	CARRIAGE GUIDE RAIL COVER-F(99-18G-133)
6	GCB02407	前护板(99-24G)	1	CARRIAGE GUIDE RAIL COVER-F(99-24G)
7	SIS0003	一字螺丝(SM9/64X4X6.2X2)	3	SLOTTED SCREW(SM9/64*4*6.2*2)
8	SIS040625	滚套	3	ROLLER BUSH

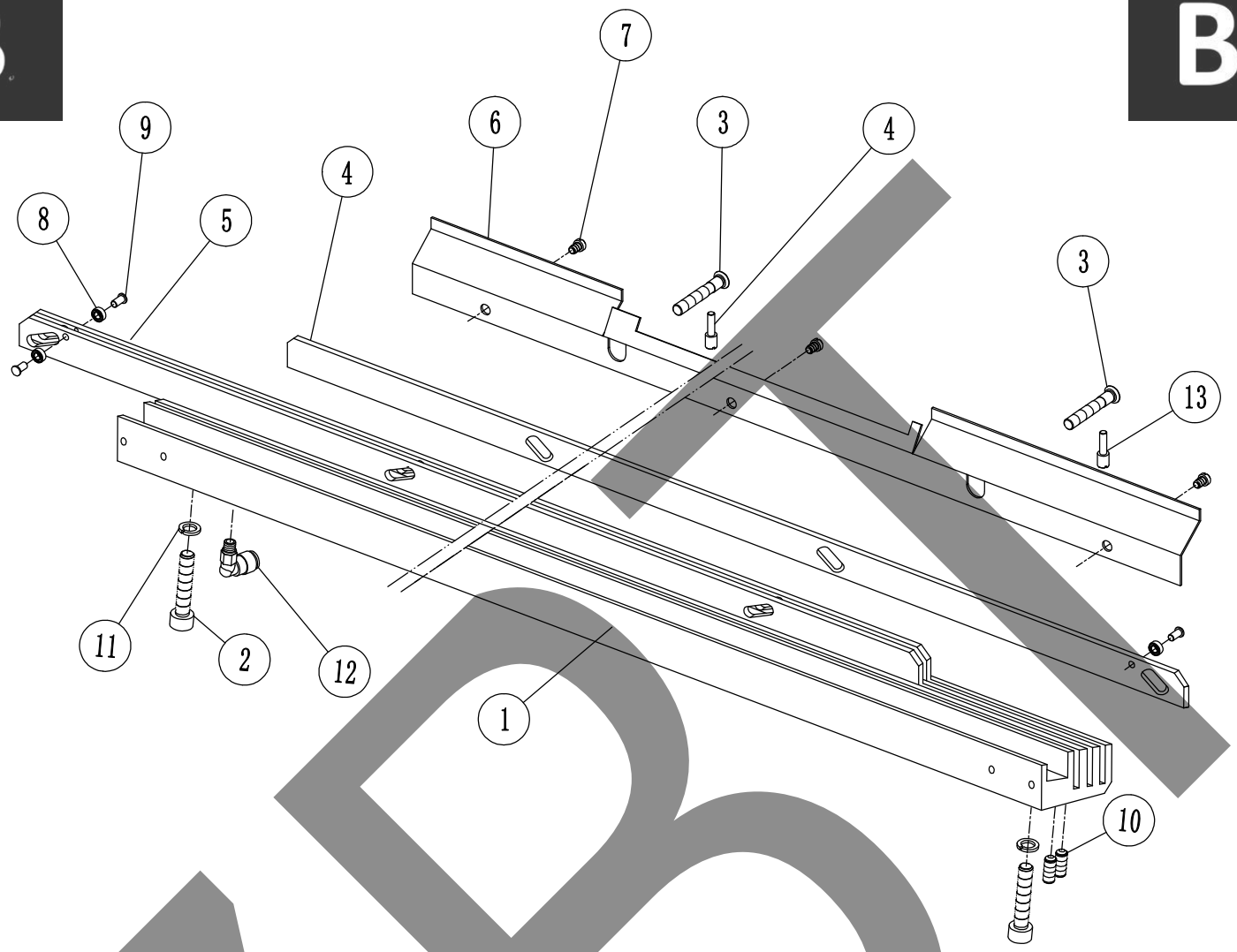

序号 No.	零件图号 PARTS No.	零件名称	个数 (QTY)	PARTS NAME
9	SIS4290-1	滚套销	3	ROLLER PIN
10	ESF0512	内六角紧定螺丝(M5X12-12.9级)	2	SET SCREW(M5*12-12.9)
11	ELS06	弹垫(Φ6)	2	WASHER(Φ6)
12	PL4-M5	油接头(M5)	1	ELBOW(M5)
13	SIS0358	紧定螺丝	2	SET SCREW

B

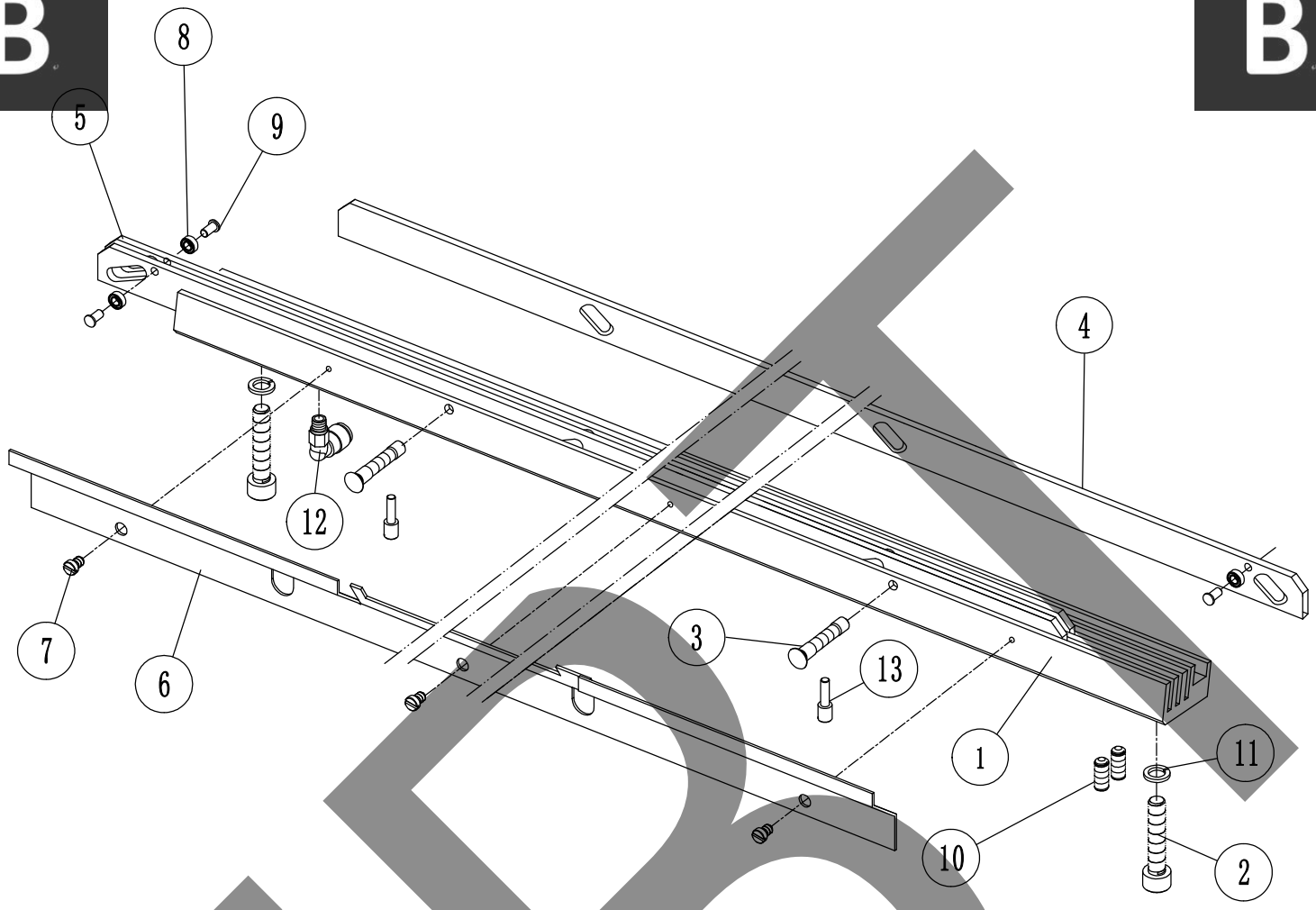

序号 No.	零件图号 PARTS No.	零件名称	个数 (QTY)	PARTS NAME
1	CB0015	后顶杆座	1	CARRIAGE GUIDE RAIL-B(STANDARD)
2	ESC0630	内六角螺丝(M6X30-8.8级)	2	CAP BOLT(M6*30-8.8)
3	CB0022	顶杆销	2	PIN WITH HEAD(STANDARD)
4	CB1129	顶杆三(65Mn)	2	CARRIAGE CONTROL BAR(STANDARD)
5	CB0029	顶杆三	1	CARRIAGE CONTROL BAR(STANDARD)
6	GCB02129I	后护板(99-21G)	1	CARRIAGE GUIDE RAIL COVER-B(99-21G)
6	GCB1213I	后护板(99-13G)	1	CARRIAGE GUIDE RAIL COVER-B(99-13G)
6	GCB1213I-1	后护板(99-13G-98)	1	CARRIAGE GUIDE RAIL COVER-B(99-13G-98)
6	GCB1213I-3	后护板(99-13G-113)	1	CARRIAGE GUIDE RAIL COVER-B(99-13G-113)
6	GCB2213I	后护板(99-15G)	1	CARRIAGE GUIDE RAIL COVER-B(99-15G)
6	GCB2213I-1	后护板(99-15G-113)	1	CARRIAGE GUIDE RAIL COVER-B(99-15G-113)
6	GCB2213I-3	后护板(99-15G-123)	1	CARRIAGE GUIDE RAIL COVER-B(99-15G-123)
6	GCB3213I	后护板(99-18G)	1	CARRIAGE GUIDE RAIL COVER-B(99-18G)
6	GCB3213I-1	后护板(99-18G-133)	1	CARRIAGE GUIDE RAIL COVER-B(99-18G-133)
6	GCB02408	后护板(99-24G)	1	CARRIAGE GUIDE RAIL COVER-B(99-24G)
7	SIS0003	一字螺丝(SM9/64X4X6.2X2)	3	SLOTTED SCREW(SM9/64*4*6.2*2)
8	SIS040625	滚套	3	ROLLER BUSH

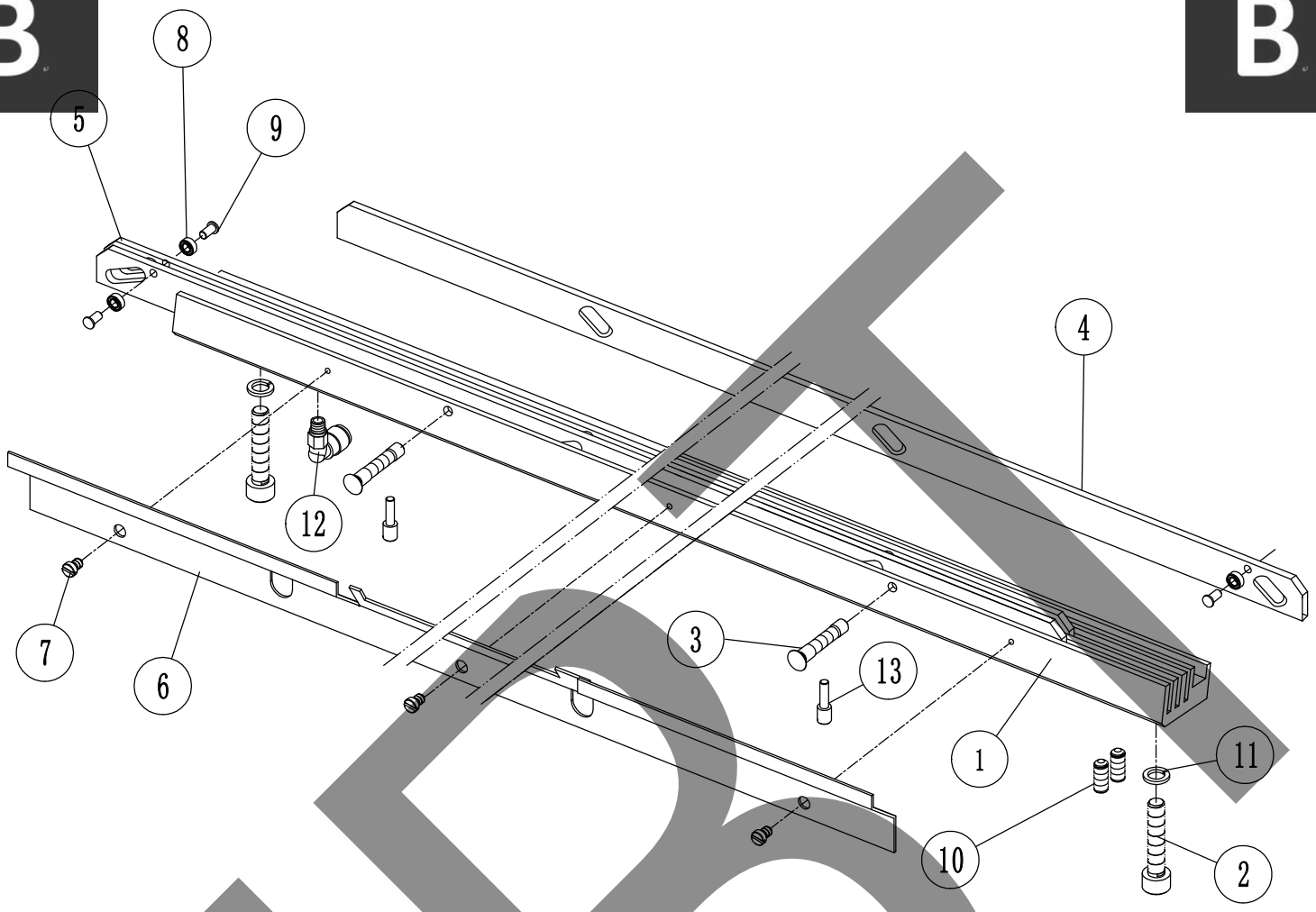

序号 No.	零件图号 PARTS No.	零件名称	个数 (QTY)	PARTS NAME
9	SIS4290-1	滚套销	3	ROLLER PIN
10	ESF0512	内六角紧定螺丝(M5X12-12.9级)	2	SET SCREW(M5*12-12.9)
11	ELS06	弹垫(Φ6)	2	WASHER(Φ6)
12	PL4-M5	油接头(M5)	1	ELBOW(M5)
13	SIS0358	紧定螺丝	2	SET SCREW

B

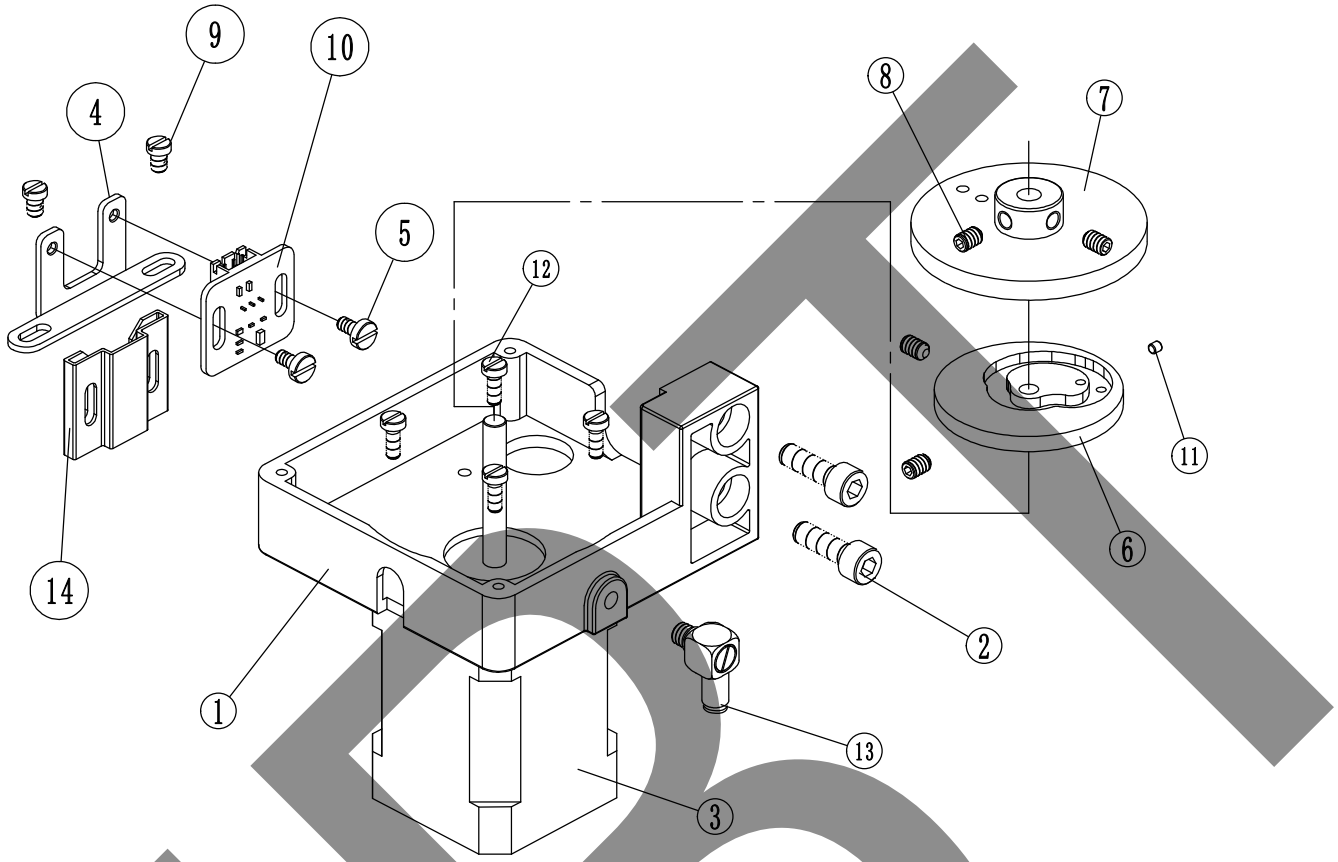

序号 No.	零件图号 PARTS No.	零件名称	个数 (QTY)	PARTS NAME
1	GCB1160I	前电机座	1	MOTOR BASE-F
2	ESC0516	内六角螺丝(M5X16-12.9级)	2	CAP BOLT(M5*16-12.9)
3	ZPDJ-01	自跑电机(小轴)	1	AUTO-FEED MOTOR(STANDARD)
4	GCB0020I	顶杆信号固定板	1	CARRIAGE SIGNAL SET PLATE
5	SIS03062	一字螺丝(M3X6X6.5X2)	2	SLOTTED SCREW(M3*6*6.5*2)
6	CB0017	密度凸轮（前左）	1	DENSITY CAM-F/L(BXCS-13G15G18G21G)
7	CB0016	封口凸轮（前）	1 1	SEALING CAM-F(BXCS-13G15G18G21G)
8	ESF0406	内六角紧定螺丝(M4X6-12.9级)	4	SET SCREW(M4*6-12.9)
9	SIS0020	一字螺丝(SM9/64X5X5.3X2)	2	SLOTTED SCREW(SM9/64*5*5.3*2)
10	MP004AI	霍尔开关二	1	HALL SWITCH
11	CT0404	磁铁	1	MAGNET
11	CT0403	磁铁	1	MAGNET
12	SIS03081	一字螺丝(M3X8X5.5X2)	4	COMBO HEAD SCREW(M3*8*5.5*2)
13	BXTH-P02-0405	油接头(M5)	1	ELBOW(M5)
14	MP004AI-1	霍尔塑料壳二	1	HALL SWITCH PLASTIC HOUSING

B

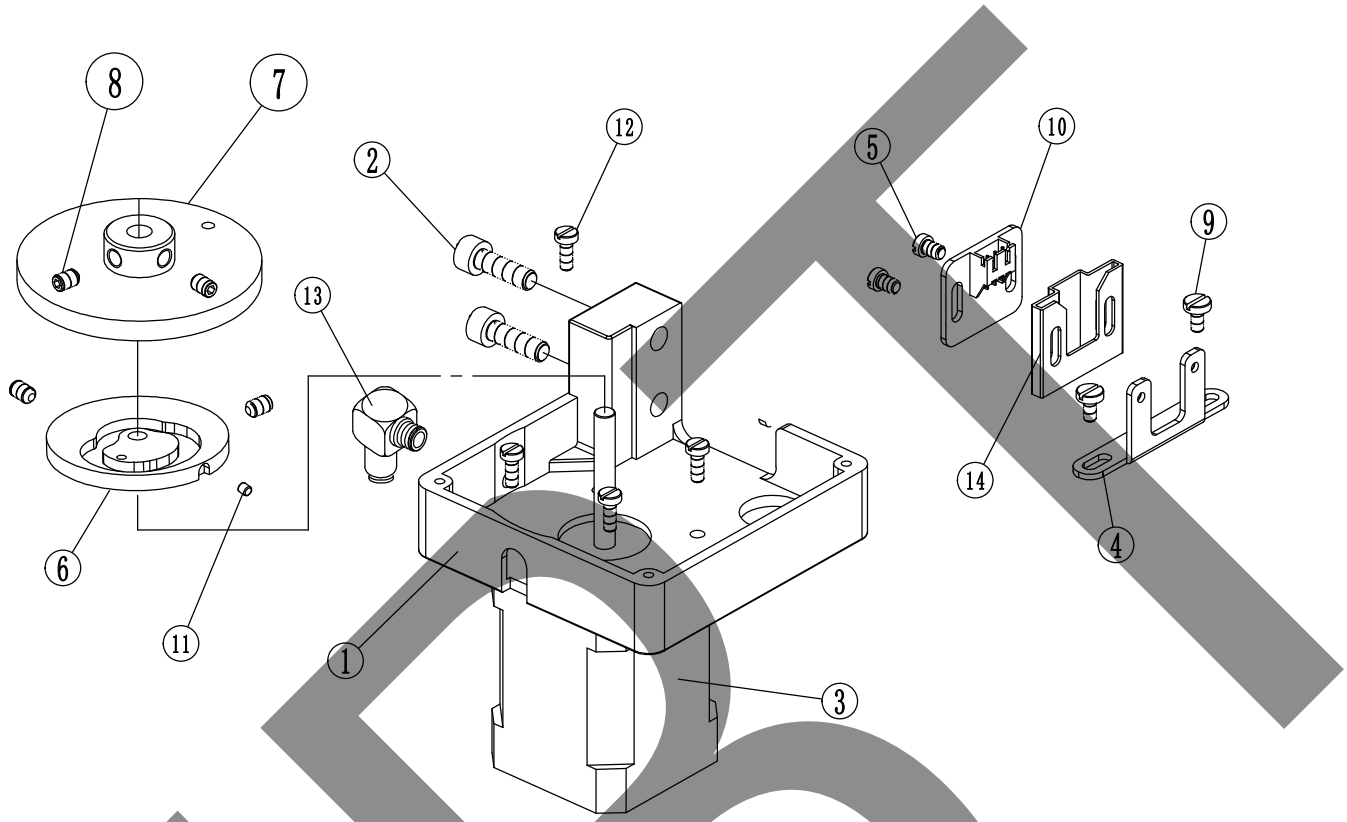

序号 No.	零件图号 PARTS No.	零件名称	个数 (QTY)	PARTS NAME
1	GCB1161I	后电机座	1	MOTOR BASE-B
2	ESC0516	内六角螺丝(M5X16-12.9级)	2	CAP BOLT(M5*16-12.9)
3	ZPDJ-01	自跑电机(小轴)	1	AUTO-FEED MOTOR(STANDARD)
4	GCB0020I	顶杆信号固定板	1	CARRIAGE SIGNAL SET PLATE
5	SIS03062	一字螺丝(M3X6X6.5X2)	2	SLOTTED SCREW(M3*6*6.5*2)
6	CB0020	密度凸轮（后左）	1	DENSITY CAM-B/L(BXCS-13G15G18G21G)
7	CB0019	封口凸轮（后）13G15G18G21G	1	SEALING CAM-B(BXCS-13G15G18G21G)
7	CB2019	封口凸轮（后）13G15G18G21G	1	SEALING CAM-B(13G-21G-NON TURN)
8	ESF0406	内六角紧定螺丝(M4X6-12.9级)	4	SET SCREW(M4*6-12.9)
9	SIS0020	一字螺丝(SM9/64X5X5.3X2)	2	SLOTTED SCREW(SM9/64*5*5.3*2)
10	MP004AI	霍尔开关二	1	HALL SWITCH
11	CT0404	磁铁	1	MAGNET
11	CT0403	磁铁	1	MAGNET
12	SIS03081	一字螺丝(M3X8X5.5X2)	4	COMBO HEAD SCREW(M3*8*5.5*2)
13	BXTH-P02-0405	油接头(M5)	1	ELBOW(M5)
14	MP004AI-1	霍尔塑料壳二	1	HALL SWITCH PLASTIC HOUSING

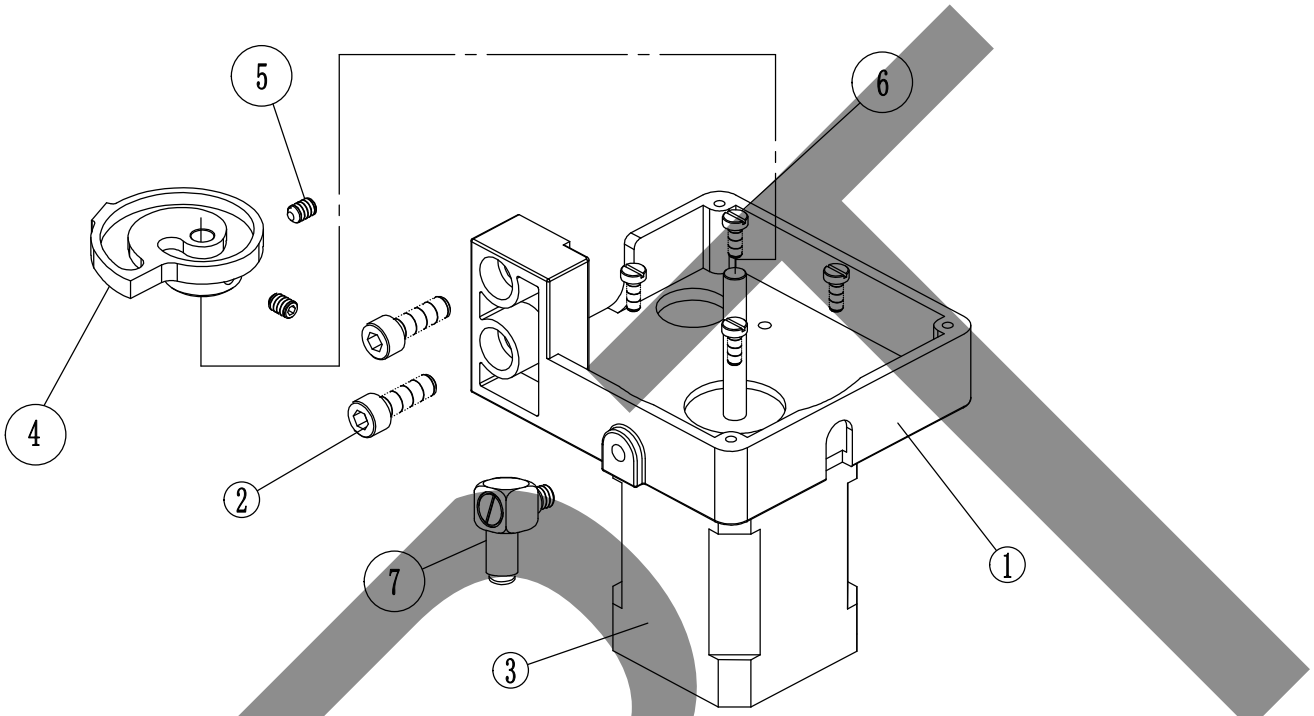

序号 No.	零件图号 PARTS No.	零件名称	个数 (QTY)	PARTS NAME
1	GCB1160I	前电机座	1	MOTOR BASE-F
2	ESC0516	内六角螺丝(M5X16-12.9级)	2	CAP BOLT(M5*16-12.9)
3	ZPDJ-01	自跑电机(小轴)	1	AUTO-FEED MOTOR(STANDARD)
4	CB0027	密度凸轮（前右）	1	DENSITY CAM-F/R(STANDARD)
5	ESF0406	内六角紧定螺丝（M4X6-12.9）	2	SET SCREW(M4*6-12.9)
6	SIS03081	一字螺丝(M3X8X5.5X2)	4	COMBO HEAD SCREW(M3*8*5.5*2)
7	BXTH-P02-0405	油接头(M5)	1	ELBOW(M5)

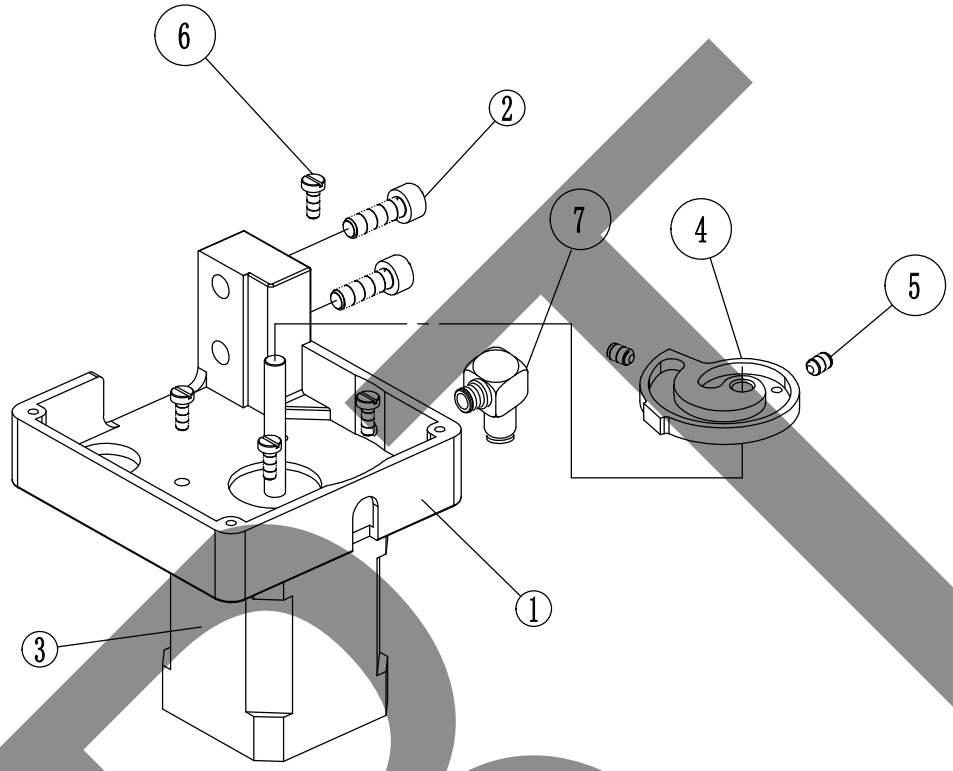

序号 No.	零件图号 PARTS No.	零件名称	个数 (QTY)	PARTS NAME
1	GCB1161I	后电机座	1	MOTOR BASE-B
2	ESC0516	内六角螺丝(M5X16-12.9级)	2	CAP BOLT(M5*16-12.9)
3	ZPDJ-01	自跑电机(小轴)	1	AUTO-FEED MOTOR(STANDARD)
4	CB0028	密度凸轮（后右）	1	DENSITY CAM-B/R(STANDARD)
5	ESF0406	内六角紧定螺丝(M4X6-12.9级)	2	SET SCREW(M4*6-12.9)
6	SIS03081	一字螺丝(M3X8X5.5X2)	4	COMBO HEAD SCREW(M3*8*5.5*2)
7	BXTH-P02-0405	油接头(M5)	1	ELBOW(M5)

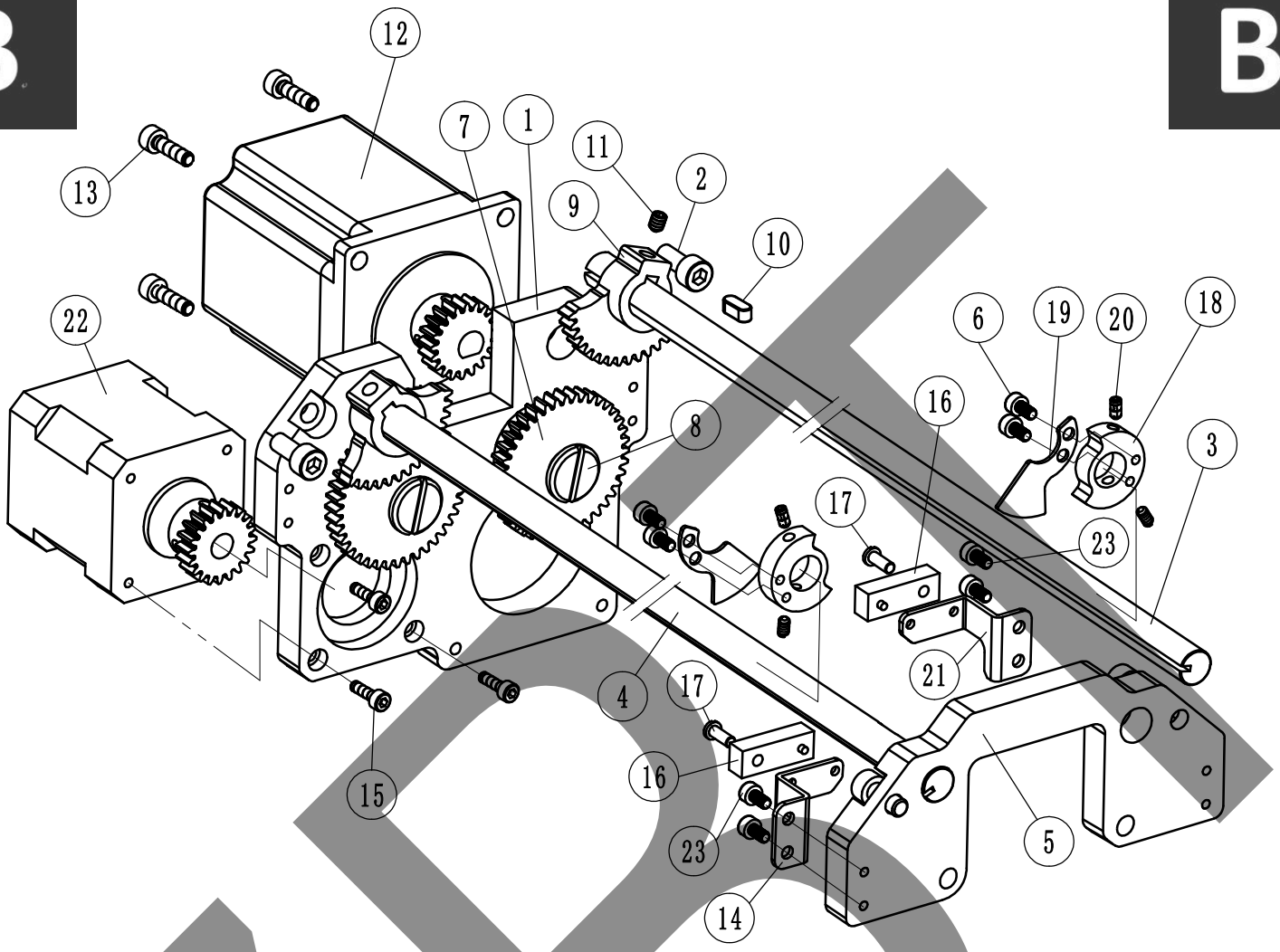

序号 No.	零件图号 PARTS No.	零件名称	个数 (QTY)	PARTS NAME
1	CB0039	电机底板四	1	MOTOR BASE
2	ESC0512	内六角螺丝（M5X12-12.9级）	4	CAP BOLT(M5*12-12.9)
3	GCB1053I	新剪刀轴一	1或2	LOOPER BLOCK GUIDE SHAFT
3	GCB2053I	新剪刀轴三（超大码）	1或2	LOOPER BLOCK GUIDE SHAFT(XL)
4	GCB1053I-1	新剪刀轴二	1或0	LOOPER BLOCK GUIDE SHAFT
4	GCB2053I-1	新剪刀轴四（超大码）	1或0	LOOPER BLOCK GUIDE SHAFT(XL)
5	GCB3152	右支块	1	LOOPER HOLDER PLATE
5	BXNJ-B13-XB3152	右支块	1	LOOPER HOLDER PLATE（BXNJ)
6	ESC0306	内六角螺丝（M3X6-12.9级）	2或4	CAP BOLT(M3*6-12.9)
7	GCB0140I	双面齿轮	1或2	DUAL-SIDED GEAR
8	SIS081106I	齿轮轴位螺丝	1或2	STEPPED SCREW
9	GCB0115I	扇形齿轮	1或2	SECTOR GEAR
10	SIS0410A	A型平键（4X4X10）	1或2	TYPE-A KEY(4*4*10)
11	ESF0404	内六角紧定螺丝（M4X4-12.9级）	2或4	SET SCREW(M4*4-12.9)
12	BJ5756I-3	剪线电机三	1	CUTTER MOTOR
13	ESC0414	内六角螺丝（M4X14-12.9级）	4	CAP BOLT(M4*14-12.9)
14	GCB7134I	右支架	1	CUTTER HOME SIGNAL PLATE-RIGHT
15	ESC0310	内六角螺丝（M3X10-12.9级）	3	CAP BOLT(M3*10-12.9)
16	GL8KI	感应器	1或2	SENSOR
17	SIS03082	一字螺丝（M3X8X5.5X1.2）	1或2	SLOTTED SCREW(M3*8*5.5*1.2)
18	GCB7129I	信号座	1或2	SENSOR BRACKET

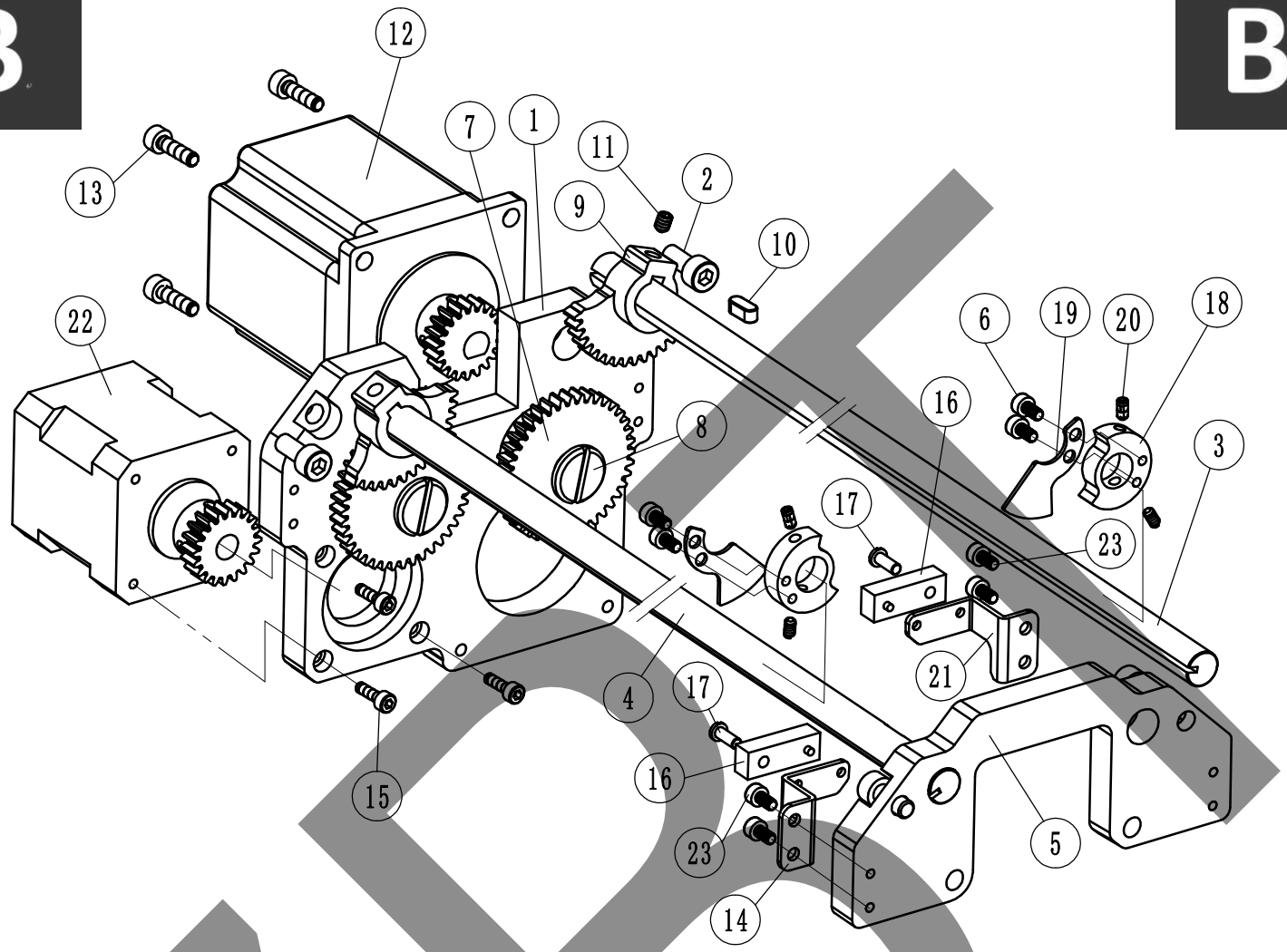

序号 No.	零件图号 PARTS No.	零件名称	个数 (QTY)	PARTS NAME
19	GCB7130I	信号片	1或2	SIGNAL PLATE
20	ESF0306	内六角紧定螺丝（M3X6-12.9级）	2或4	SET SCREW(M3*6-12.9)
21	GCB7133I	左支架	1	CUTTER HOME SIGNAL PLATE-LEFT
22	BJ4258I-2	剪线电机二	1	CUTTER MOTOR
23	ESC0312	内六角螺丝(M3X12-12.9级)	2或4	CAP BOLT(M3*12-12.9)

双夹剪刀
DOUBLE CUTTER)

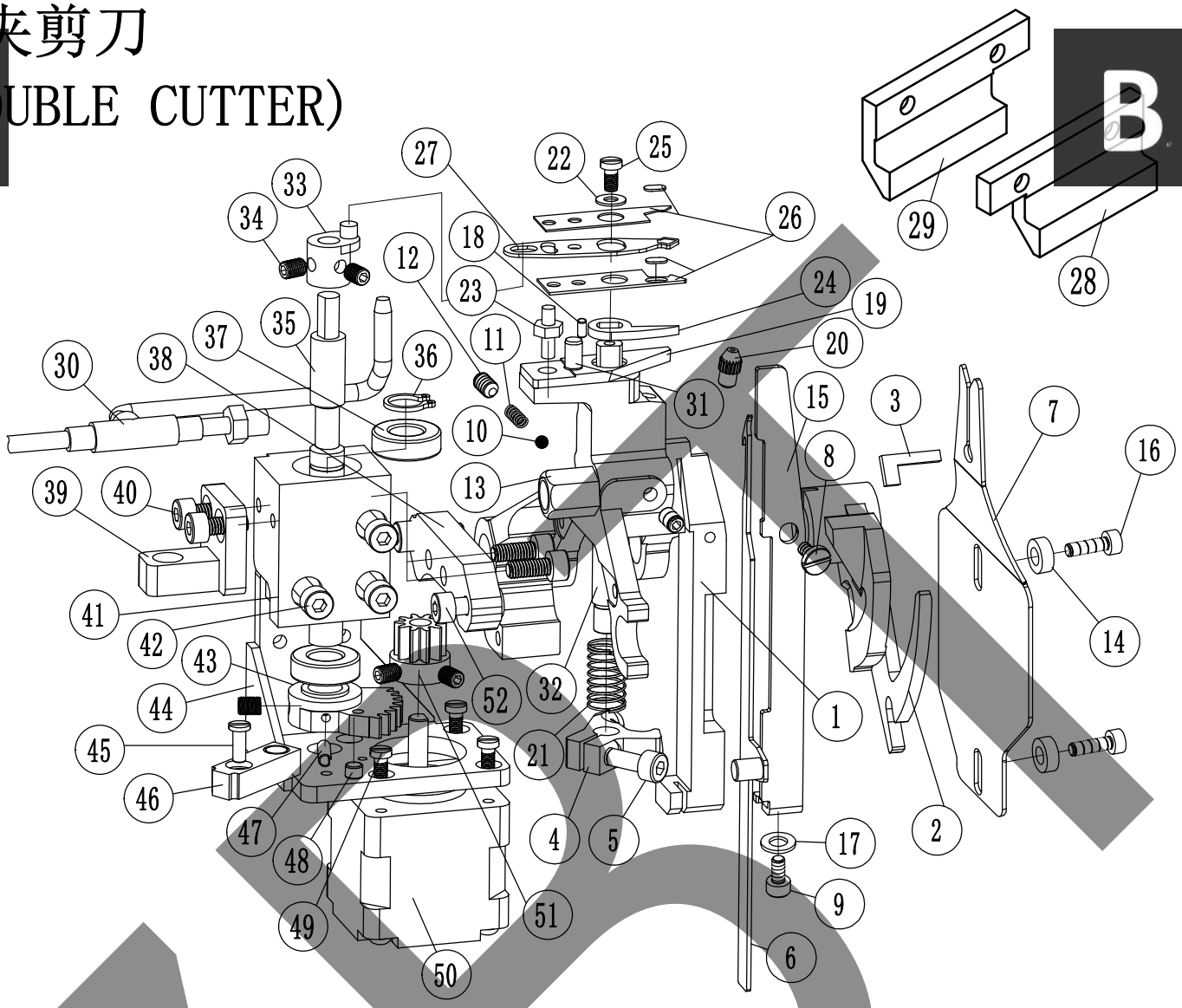

序号 No.	零件图号 PARTS No.	零件名称	个数 (QTY)	PARTS NAME
1	CB0041	剪刀座	1	LOOPER BLOCK
2	GCB8124I	拨脚（双层剪刀）	1	DRIVE LEVER(DOUBLE CUTTER)
3	GB0060	七字键	1	LEVER GUIDE KEY
4	CB0048	转脚	1	WORKING LEVER
5	ESC0410	内六角螺丝(M4X10-12.9级)	1	CAP BOLT(M4*10-12.9)
6	CB0068	勾刀(13G反手)	1	LOOPER（13G-TURN)
6	CB0069	勾刀(15G18G)	1	LOOPER（15G18G-TURN)
7	GB0019-3	剪刀挡板	1	LOOPER BLOCK COVER
8	SIS1121	轴位螺丝	1	STEPPED SCREW
9	ESC0306	内六角螺丝(M3X6-12.9级)	1	CAP BOLT(M3*6-12.9)
10	EQS003	钢珠	1	STEEL BALL
11	SIS0633	压簧	1	PUSH SPRING
12	ESF0406	内六角紧定螺丝(M4X6-12.9级)	2	SET SCREW(M4*6-12.9)
13	GB1708	气管螺帽	1	AIR PIPE SCREW
14	SIS0526	垫片	1	WASHER
15	GCB7128I-1	勾刀挡板	1	LOOPER GUIDE PLATE
16	EBSC0310	内六角圆头螺丝(M3X10-12.9级)	2	ROUND HEAD SCREW(M3*10-12.9EG)

双夹剪刀
(DOUBLE CUTTER)

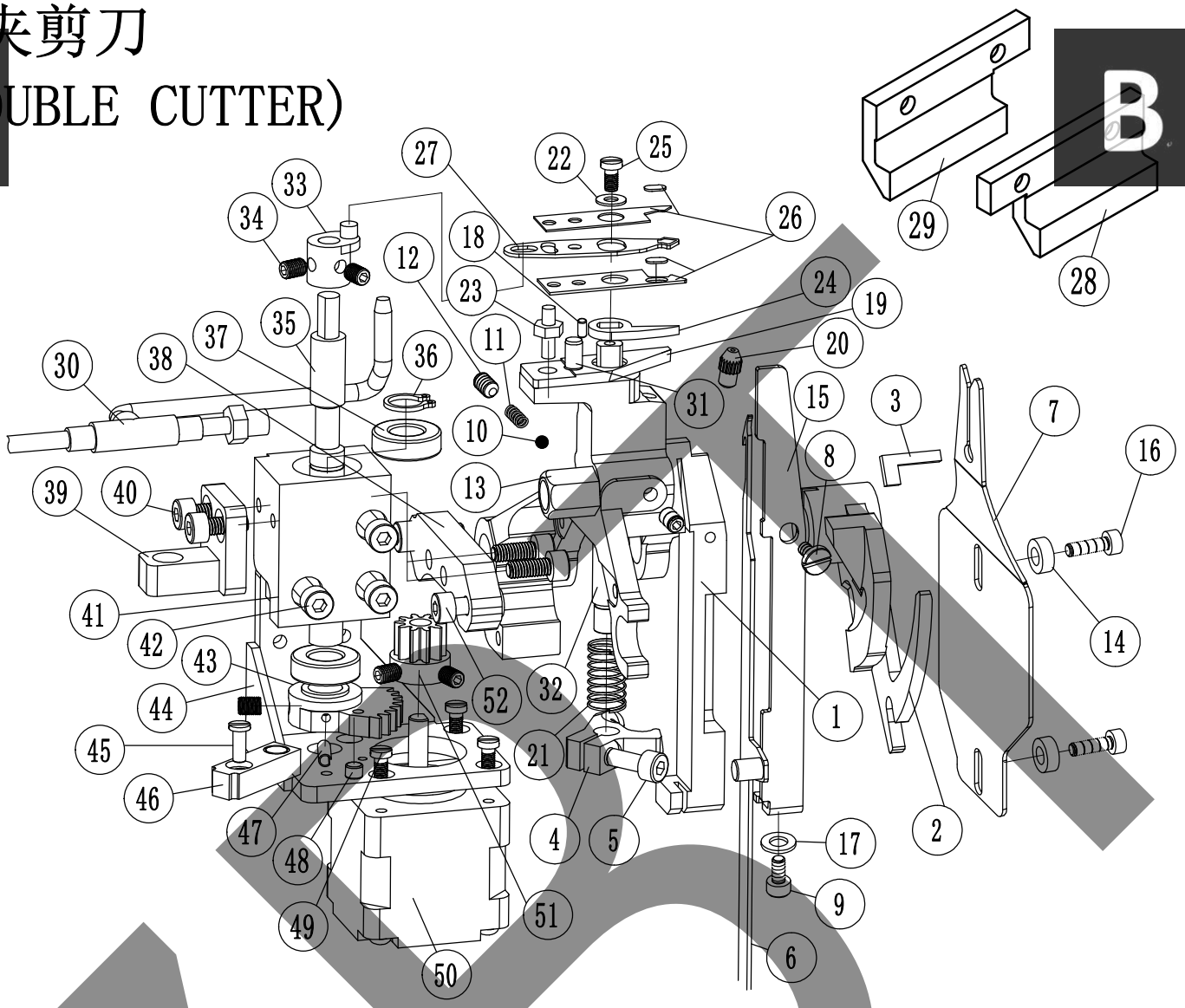

序号 No.	零件图号 PARTS No.	零件名称	个数 (QTY)	PARTS NAME
17	ELH04	平垫(Φ4)	1	FLAT WASHER(Φ4)
18	EPT0206	圆柱销(硬)(Φ2X6)	1	ROUND PIN(Φ2*6)
19	CB0042	下剪刀	1	YARN CUTTER(FIXED)
19	CB1042	下剪刀(钨钢)	1	YARN CUTTER(FIXED)(TUNGSTEN STEEL)
20	GB0056	吹气头	1	AIR NOZZLE
21	CB0049	压簧	1	PUSH SPRING
22	CB0047	压片垫片	1	PRESS PLATE WASHER
23	CB0056	下剪刀固定螺丝	1	YARN CUTTER FIXING SCREW
24	GB0065-1	上剪刀(钨钢)	1	YARN CUTTER(TUNGSTEN STEEL)
24	GB0065-2	上剪刀(运城)	1	YARN CUTTER
25	SIS03061	一字螺丝(M3X6X4.8X2)	1	SLOTTED SCREW(M3*6*4.8*2)
26	CB0058	双剪上下压片	1	DOUBLE CUTTER PRESS PLATE
27	CB0057	双剪活动片	1	DOUBLE CUTTER MOVABLE PLATE
28	BXCS-N02-CN0025	前左叉刀拦块	1	STITCH HOLDER SUPPORT F/L
29	BXCS-N05-CN0026	后左叉刀拦块	1	STITCH HOLDER SUPPORT B/L
30	GCB7146	左剪刀气管	1	AIR PIPE
31	EPT0414	圆柱销(硬)(Φ4X14)	1	ROUND PIN(Φ4*14)
32	CB0065	剪刀转轴	1	SHANK
33	CB0054	转动块	1	ROTATING BLOCK
34	ESF0404	内六角紧定螺丝(M4X4-12.9级)	5	SET SCREW(M4*4-12.9)

B 双夹剪刀
(DOUBLE CUTTER)

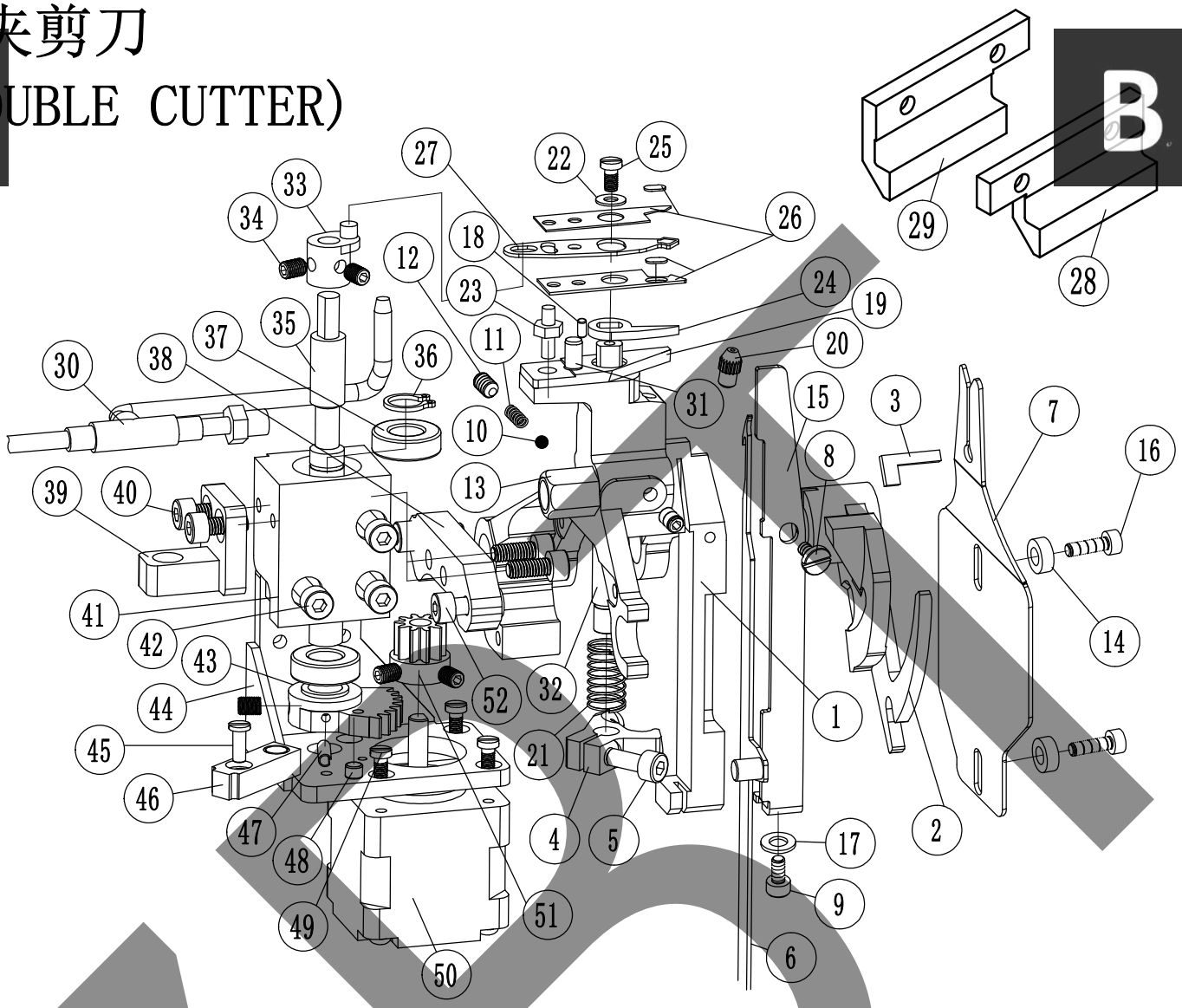

序号 No.	零件图号 PARTS No.	零件名称	个数 (QTY)	PARTS NAME
35	CB0052	驱动转轴	1	DRIVE SHAFT
36	ERS08	外卡簧（Φ8）	1	E-RING（Φ8）
37	EJB688	轴承	2	BEARING
38	CB0050	轴座连接块	1	SHAFT SEAT LINK
39	CB0055	齿条连接件	1	RACK LINK
40	ESC0408	内六角螺丝(M4X8-12.9级)	4	CAP BOLT(M4*8-12.9)
41	CB0051	轴座	1	SHAFT SEAT
42	ESC0425	内六角螺丝(M4X25-12.9级)	3	CAP BOLT(M4*25-12.9)
43	CB0053	扇形齿轮	1	SECTOR GEAR
44	CB0062	电机座	1	MOTOR BASE
45	SIS03082	一字螺丝（M3X8X5.5X1.2）	1	SLOTTED SCREW(M3*8*5.5*1.2)
46	BXC01-05Z	长方形感应器（霍尔）	1	SENSOR（L=150mm）
47	EPR2510	弹性销（Φ2.5x10）	1	ROLL PIN(Φ2.5x10)
48	CT0404	磁铁	1	MAGNET
49	SIS03052	一字螺丝（M3X5X5.5X1.8）	3	SLOTTED SCREW(M3*5*5.5*1.8)
50	BJ3537	电机	1	CUTTER MOTOR
51	CB0063	电机齿轮	1	MOTORR GEAR
52	ESC0414	内六角螺丝(M4X14-12.9级)	2	CAP BOLT(M4*14-12.9)

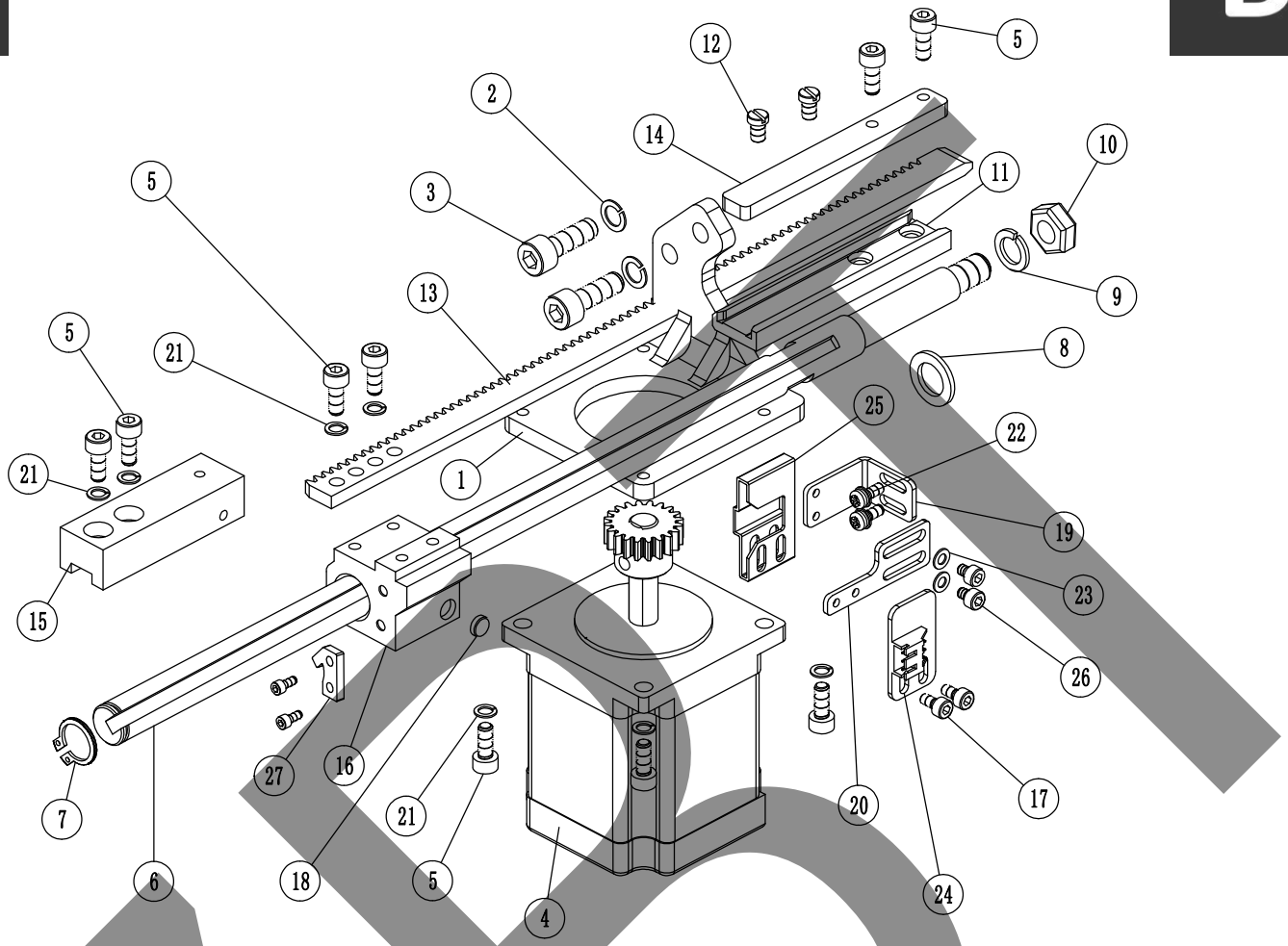

序号 No.	零件图号 PARTS No.	零件名称	个数 (QTY)	PARTS NAME
1	GCB7136I	叉刀电机底板	1	MOTOR BASE
2	ELS06	弹垫(Φ6)	2	WASHER(Φ6)
3	ESC0618	内六角螺丝(M6X18-12.9级)	2	CAP BOLT
4	BJ5764I	叉刀电机	1	STITCH HOLDER MOTOR(STANDARD)
5	ESC0410	内六角螺丝(M4X10-12.9级)	10	CAP BOLT(M4*10-12.9)
6	CB0032	叉刀滑动轴	1	STITCH HOLDER SLIDE SHAFT(STANDARD)
7	ERS12	外卡簧(Φ12)	1	E-RING(Φ12)
8	ELH1016	叉刀滑动轴垫片	1	STITCH HOLDER SLIDE WASHER
9	ELS08	弹垫(Φ8)	1	WASHER(Φ8)
10	EN08	六角螺母(M8)	1	NUT(M8)
11	GCB7140I	下压板	1	LOWER PRESSING PLATE
12	SIS04061	一字螺丝(M4X6X5.5X2)	2	SLOTTED SCREW(M4*6*5.5*2)
13	GCB7142I	叉刀齿条(普通)	1	STITCH HOLDER RACK
13	GCB7142I-1	叉刀齿条(特大码普通)	1	STITCH HOLDER RACK(XL)
13	GCB7142I-2	叉刀齿条(特大码新低叉)	1	STITCH HOLDER RACK(XL-NewD3)
13	GCB8142I	叉刀齿条(超大码)	1	STITCH HOLDER RACK(XXL)
14	GCB7139I	上压板	1	UPPER PRESSING PLATE
15	GCB7137I	叉刀支架(99-13G15G18G)	1	STITCH HOLDER DRIVE GUIDE(99-13G15G18G21G)
16	CB0033	叉刀轴座	1	STITCH HOLDER SLIDE BASE(STANDARD)

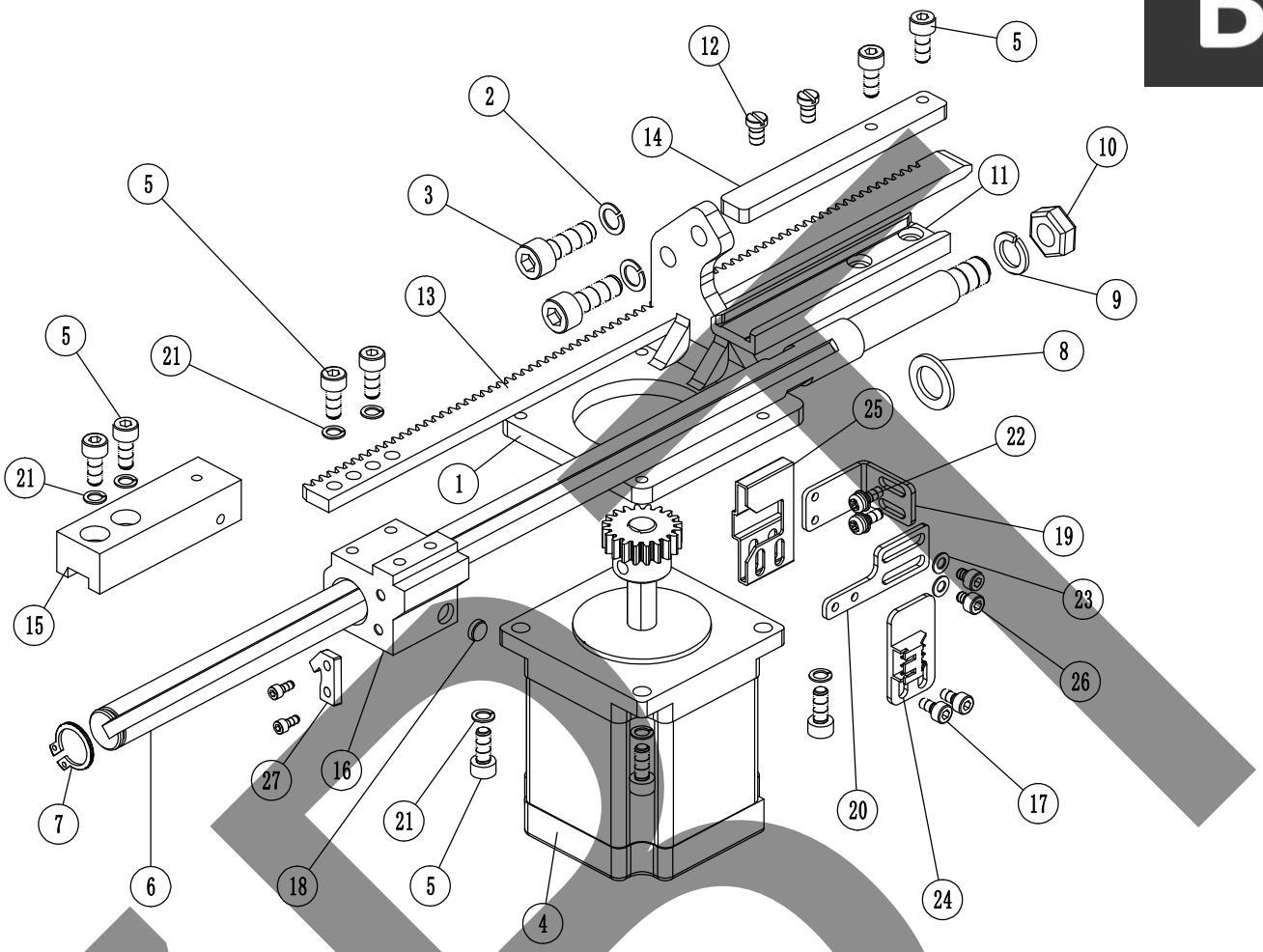

序号 No.	零件图号 PARTS No.	零件名称	个数 (QTY)	PARTS NAME
17	ESC0306	内六角螺丝(M3X6-12.9级)	4	CAP BOLT(M3*6-12.9)
18	CT0602	磁铁	1	MAGNET(1.9-2.0)
18	CT0620	磁铁(右剪刀)	1	MAGNET(FOR RIGHT CUTTER)
19	GCD0007I	叉刀信号板	1	STITCH HOLDER SIGNAL PLATE
20	GCB7144I	感应固定板二	1	SENSOR FIXING PLATE
21	ELS04	弹垫(Φ4)	8	WASHER(Φ4)
22	ESNS0308	十字三件套螺丝(M3X8)	2	3-PIECE SCREW(M3*8)
23	ELH03	平垫(Φ3)	2	FLAT WASHER(Φ3)
24	MP003AI	霍尔开关一	1	HALL SWITCH
25	MP003AI-1	霍尔塑料壳一	1	HALL SWITCH PLASTIC HOUSING
26	ESC0304	内六角螺丝(M3X4-12.9级)	2	CAP BOLT(M3*4-12.9)
27	CB0034	定位片	1	LOCATING PLATE(STANDARD)

B

B

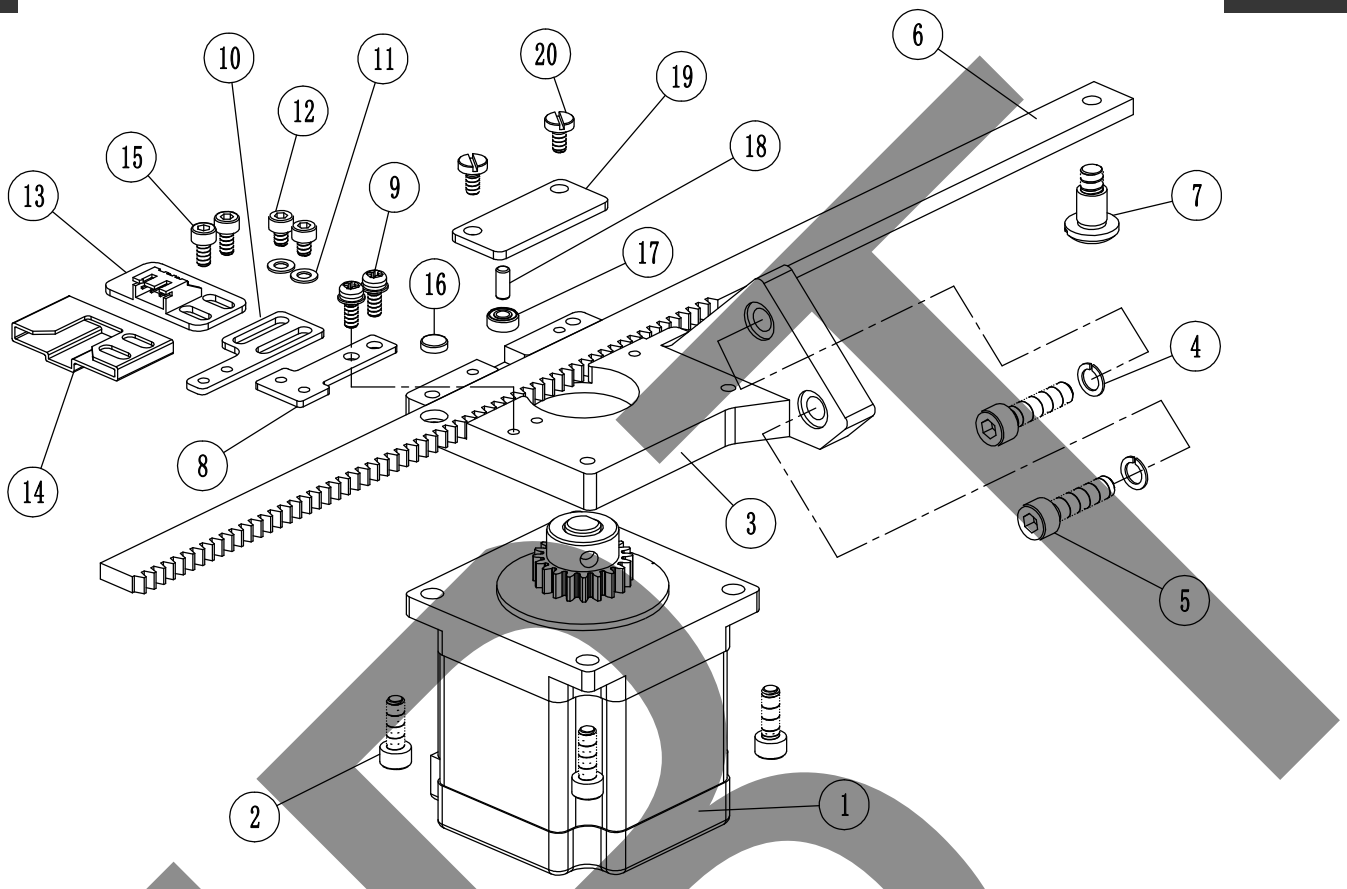

序号 No.	零件图号 PARTS No.	零件名称	个数 (QTY)	PARTS NAME
1	BXNJ-P01-JDDJ5756	剪刀电机	1	DRIVE MOTOR
2	ESC0412	内六角螺丝（M4X12-12.9级）	4	CAP BOLT(M4*12-12.9)
3	GCB7123I	电机底板三	1	MOTOR BASE
4	ELS05	弹垫（Φ5）	2	WASHER(Φ5)
5	ESC0520	内六角螺丝（M5X20-12.9级）	2	CAP BOLT(M5*20-12.9)
6	GCB7125I	齿条一(99-13G15G18G21G)	1	RACK(99-13G15G18G21G)
6	GCB7125I-1	齿条一(99-特大码)	1	RACK(99-XL)
6	GCB7125I-2	齿条一(99-超大码)	1	RACK(99-XXL)
7	SIS7746I	左剪刀螺丝	1	CUTTER SCREW-LEFT
8	GCB7143I	感应固定板一	1	SENSOR FIXING PLATE
9	ESNS0308	十字三件套螺丝（M3X8）	2	3-PIECE SCREW(M3*8)
10	GCB7144I	感应固定板二	1	SENSOR FIXING PLATE
11	ELH03	平垫（Φ3）	2	FLAT WASHER(Φ3)
12	ESC0304	内六角螺丝（M3X4-12.9级）	2	CAP BOLT(M3*4-12.9)
13	MP003AI	霍尔开关一	1	HALL SWITCH
14	MP003AI-1	霍尔塑料壳一	1	HALL SWITCH PLASTIC HOUSING
15	ESC0306	内六角螺丝（M3X6-12.9级）	2	CAP BOLT(M3*6-12.9)
16	CT0602	磁铁	1	MAGNET(1.9-2.0)
17	EJB683	轴承（683）	1	BEARING(683)
18	EPT0307	圆柱销(硬)(Φ3X7)	1	ROUND PIN(Φ3*7)
19	GCB7132I	盖板	1	COVER
20	SIS03062	一字螺丝（M3X6X6.5X2）	2	SLOTTED SCREW(M3*6*6.5*2)

7PB

B

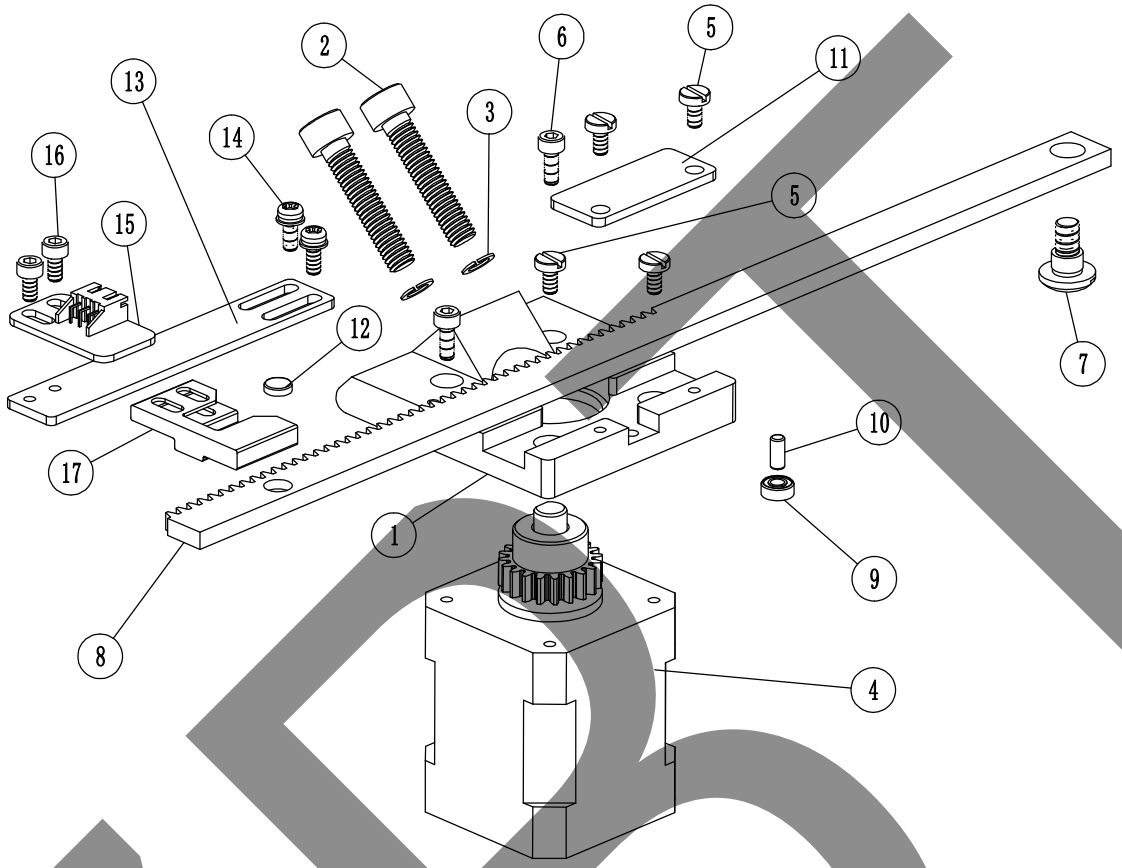

序号 No.	零件图号 PARTS No.	零件名称	个数 (QTY)	PARTS NAME
1	GCB7122I	电机底板二	1	MOTOR BASE
2	ESC0530	内六角螺丝（M5X30-12.9级）	2	CAP BOLT(M5*30-12.9)
3	ELS05	弹垫（Φ5）	2	WASHER(Φ5)
4	BJ4258I-3	传动电机	1	DRIVE MOTOR
5	SIS03062	一字螺丝（M3X6X6.5X2）	4	SLOTTED SCREW(M3*6*6.5*2)
6	ESC0308	内六角螺丝（M3X8-12.9级）	2	CAP BOLT(M3*8-12.9)
7	SIS7745I	右剪刀螺丝	1	CUTTER SCREW-RIGHT
8	GCB7126I	齿条二	1	RACK
9	EJB683	轴承（683）	1	BEARING(683)
10	EPT0307	圆柱销(硬)(Φ3X7)	1	ROUND PIN(Φ3*7)
11	GCB7132I	盖板	1	COVER
12	CT0602	磁铁	1	MAGNET(1.9-2.0)
13	GCB7145I	感应固定板三	1	SENSOR FIXING PLATE
14	ESNS0308	十字三件套螺丝（M3X8）	2	3-PIECE SCREW(M3*8)
15	MP003AI	霍尔开关一	1	HALL SWITCH
16	ESC0306	内六角螺丝（M3X6-12.9级）	2	CAP BOLT(M3*6-12.9)
17	MP003AI-1	霍尔塑料壳一	1	HALL SWITCH PLASTIC HOUSING

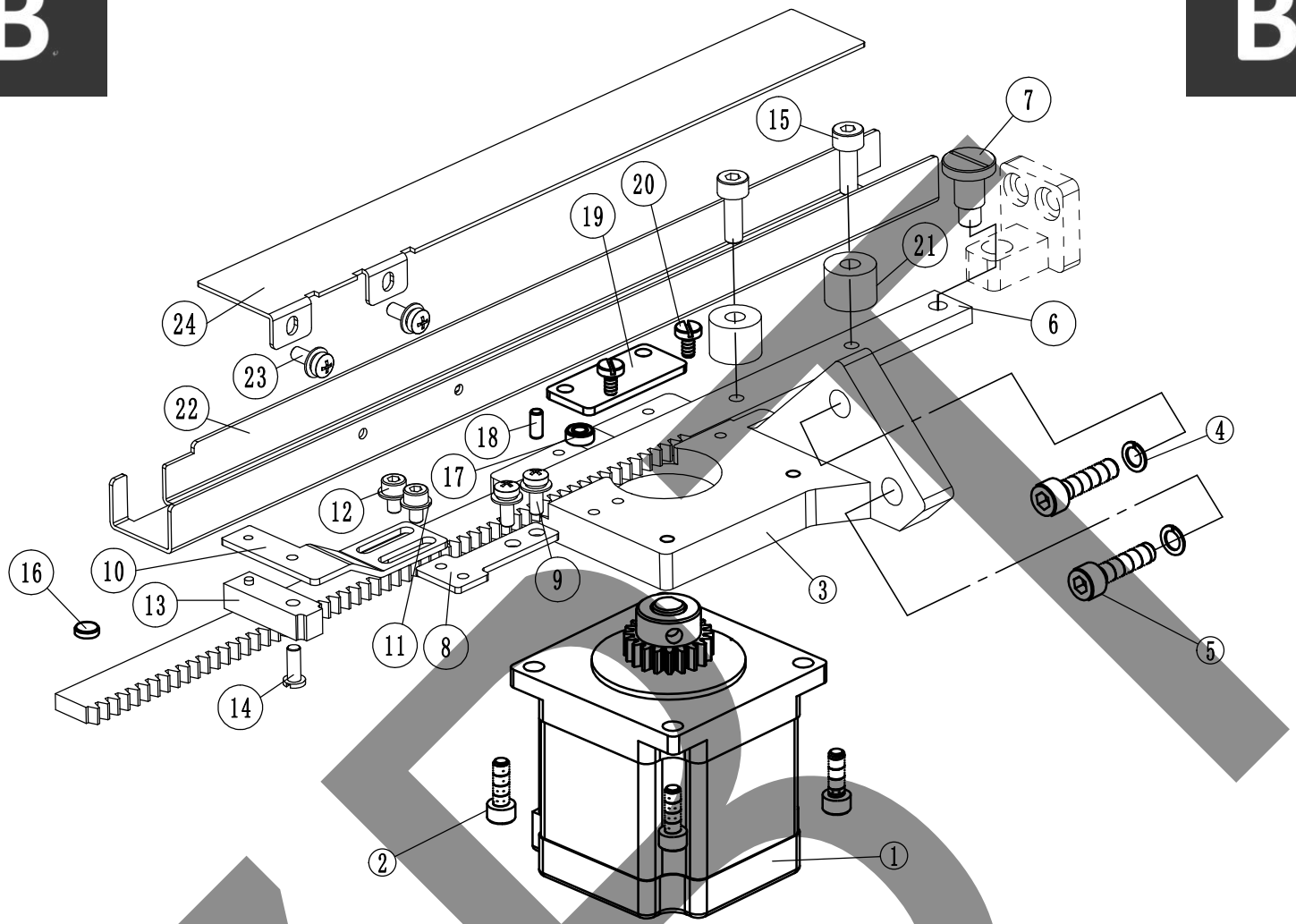

序号 No.	零件图号 PARTS No.	零件名称	个数 (QTY)	PARTS NAME
1	BJ5756I-2	传动电机二	1	DRIVE MOTOR
2	ESC0412	内六角螺丝（M4X12-12.9级）	4	CAP BOLT(M4*12-12.9)
3	GCB7123I	电机底板三	1	MOTOR BASE
4	ELS05	弹垫（Φ5）	2	WASHER(Φ5)
5	ESC0520	内六角螺丝（M5X20-12.9级）	2	CAP BOLT(M5*20-12.9)
6	CB0043	剪刀齿条一(13G15G18G21G)	1	RACK(13G15G18G21G)
6	CB0043-1	剪刀齿条一(特大码)	1	RACK(XL)
6	CB0043-2	剪刀齿条一(超大码)	1	RACK(XXL)
7	SIS7746I	左剪刀螺丝	1	CUTTER SCREW-LEFT
8	GCB7143I	感应固定板一	1	SENSOR FIXING PLATE
9	ESNS0308	十字三件套螺丝（M3X8）	2	3-PIECE SCREW（M3*8）
10	CB0064	剪刀齿条感器固定片	1	SENSOR FIXING PLATE
11	ELH03	平垫（Φ3）	2	FLAT WASHER（Φ3）
12	ESC0304	内六角螺丝（M3X4-12.9级）	2	CAP BOLT(M3*4-12.9)
13	BXC01-05Z	长方形感应器（霍尔）	1	SENSOR（L=150mm）
14	SIS03082	一字螺丝（M3X8X5.5X1.2）	1	SLOTTED SCREW(M3*8*5.5*1.2)
15	ESC0414	内六角螺丝（M4X14-12.9级）	2	CAP BOLT(M4*14-12.9)
16	CT0602	磁铁	1	MAGNET
17	EJB683	轴承（683）	1	BEARING

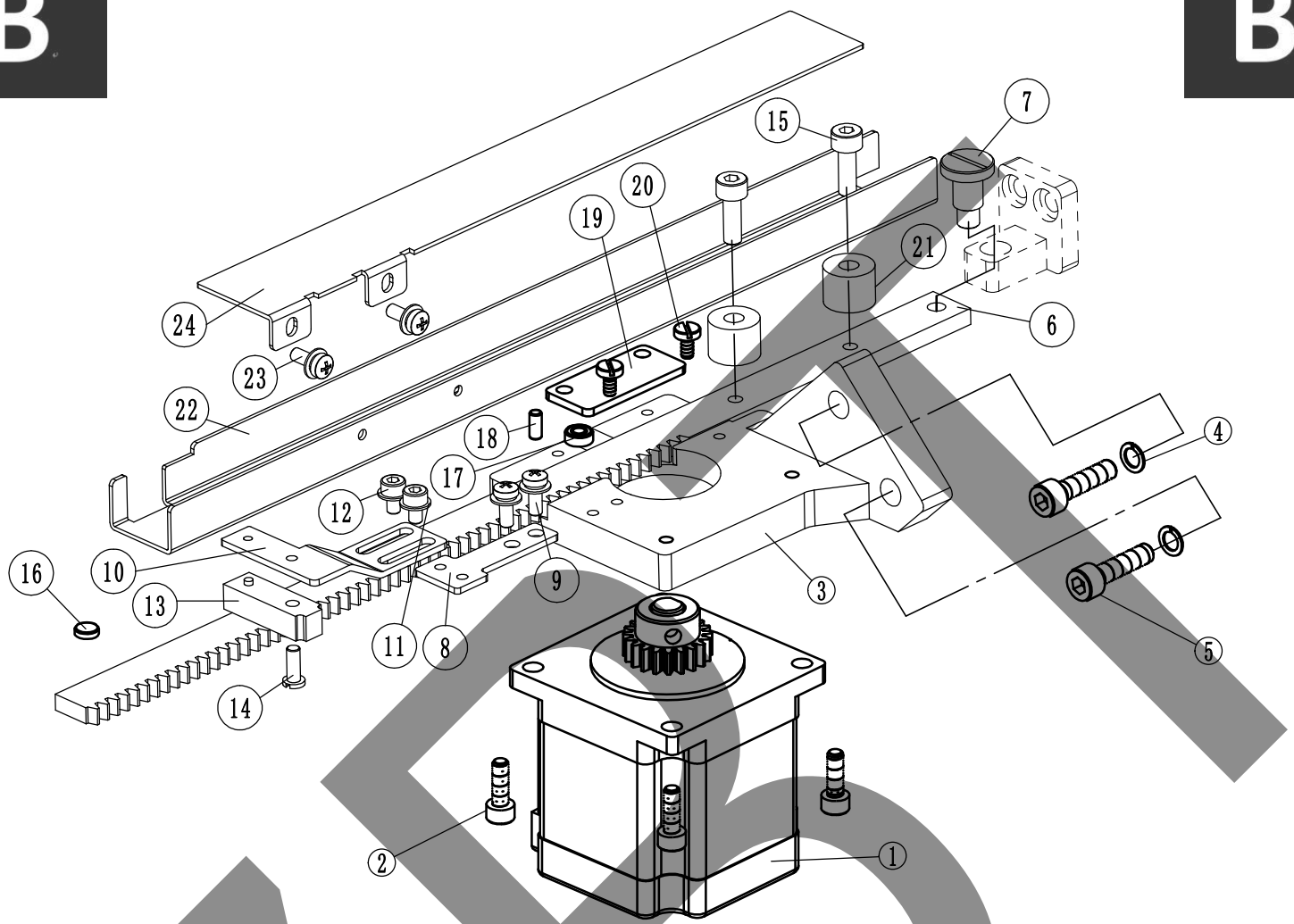

序号 No.	零件图号 PARTS No.	零件名称	个数 (QTY)	PARTS NAME
18	EPT0307	圆柱销(硬)(Φ3X7)	1	ROUND PIN(Φ3*7)
19	GCB7132I	盖板	1	COVER
20	SIS03062	一字螺丝（M3X6X6.5X2)	2	SLOTTED SCREW(M3*6*6.5*2)
21	CB0044	线槽搭子	2	CABLE TRAY SPACER
22	CB0045	线槽	1	CABLE TRAY
23	ESNS0306	十字三件套螺丝（M3X6)	2	3-PIECE SCREW（M3*6)
24	CB0046	线槽盖板	1	CABLE TRAY COVER

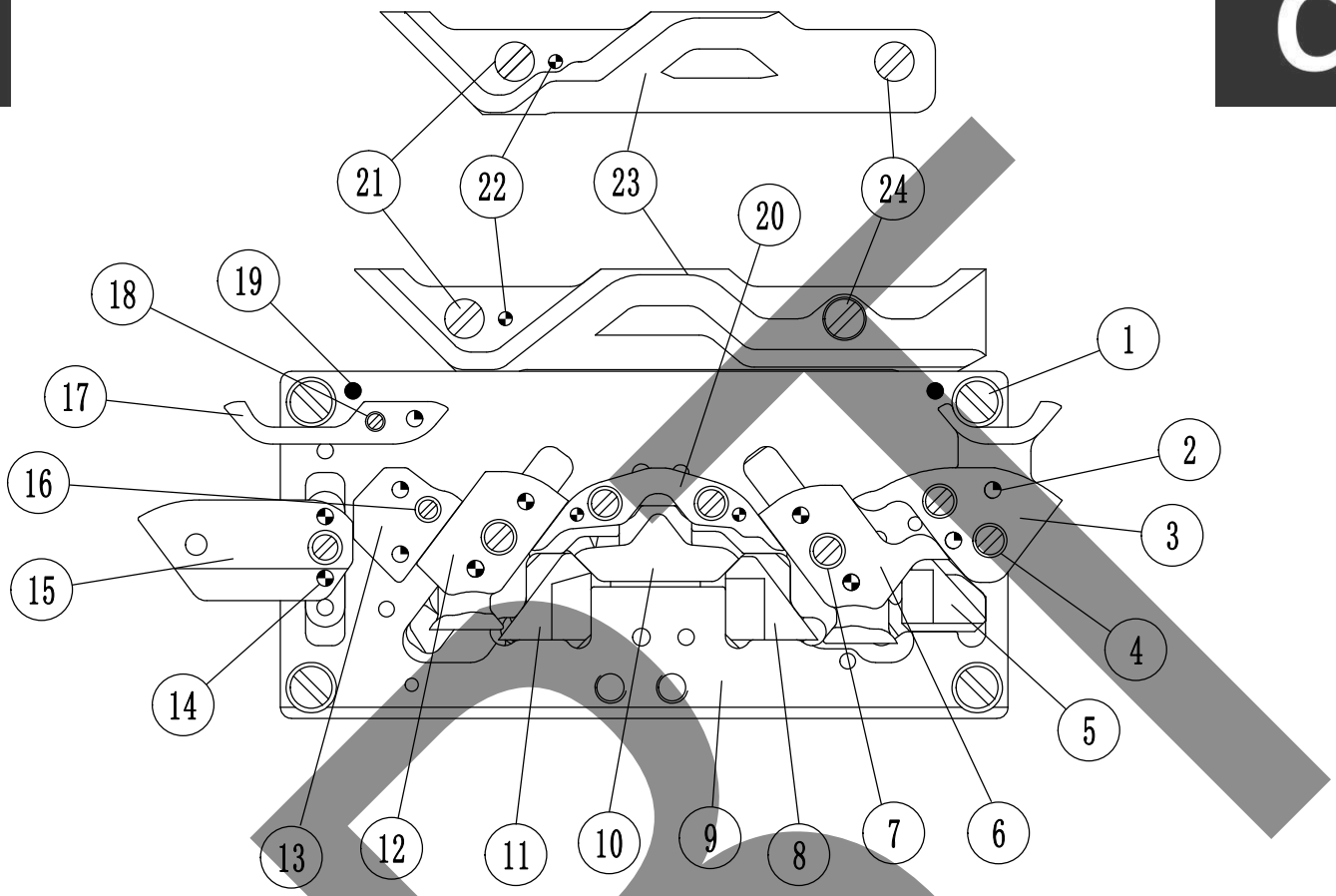

序号 No.	零件图号 PARTS No.	零件名称	个数 (QTY)	PARTS NAME
1	SIS0010	底板螺丝（SM11/64×8×8×2）	4	SCREW(SM11/64*8*8*2)
2	EPT0307	圆柱销（硬）（Φ3×7）	5	ROUND PIN(Φ3*7)
3	CC01305	前橡筋导向三角（13G15G）	1	ELASTIC GUIDE CAM-F(BXCS-13G15G)
3	CC02104	前橡筋导向三角（18G21G24G）	1	ELASTIC GUIDE CAM-F(BXCS-18/21/24G)
4	SIS0075I-1	三角螺丝三	5	TRI HEAD SCREW
5	CC01306	橡筋三角（BXCS-13G15G）	1	ELASTIC CAM(BXCS-13G15G)
5	CC01804	橡筋三角（BXCS-18G21G24G）	1	ELASTIC CAM(BXCS-18G21G24G)
6	CC01310	右密度三角（BXCS-13G15G）	1	STITCH CAM-RIGHT(BXCS-13G15G)
6	CC01813	右密度三角（BXCS-18G21G24G）	1	STITCH CAM-RIGHT(BXCS-18/21/24G)
7	SIS0076	三角螺丝四（SM11/64×10×6×2）	2	TRI HEAD SCREW(SM11/64*10*6*2)
8	CC01308	右起针三角（BXCS-13G15G）	1	RAISING CAM-RIGHT(BXCS-13G15G)
8	CC01805	右起针三角（BXCS-18G21G24G）	1	RAISING CAM-RIGHT(BXCS-18G21G24G)
9	CC01301	前三角底板（BXCS-13/15/18/21/24G	1	CAM PLATE-F(BXCS-13/15/18/21/24G)
10	CC01303	前后半针三角（BXCS-13G15G）	1	CENTER CAM(BXCS-13G15G)

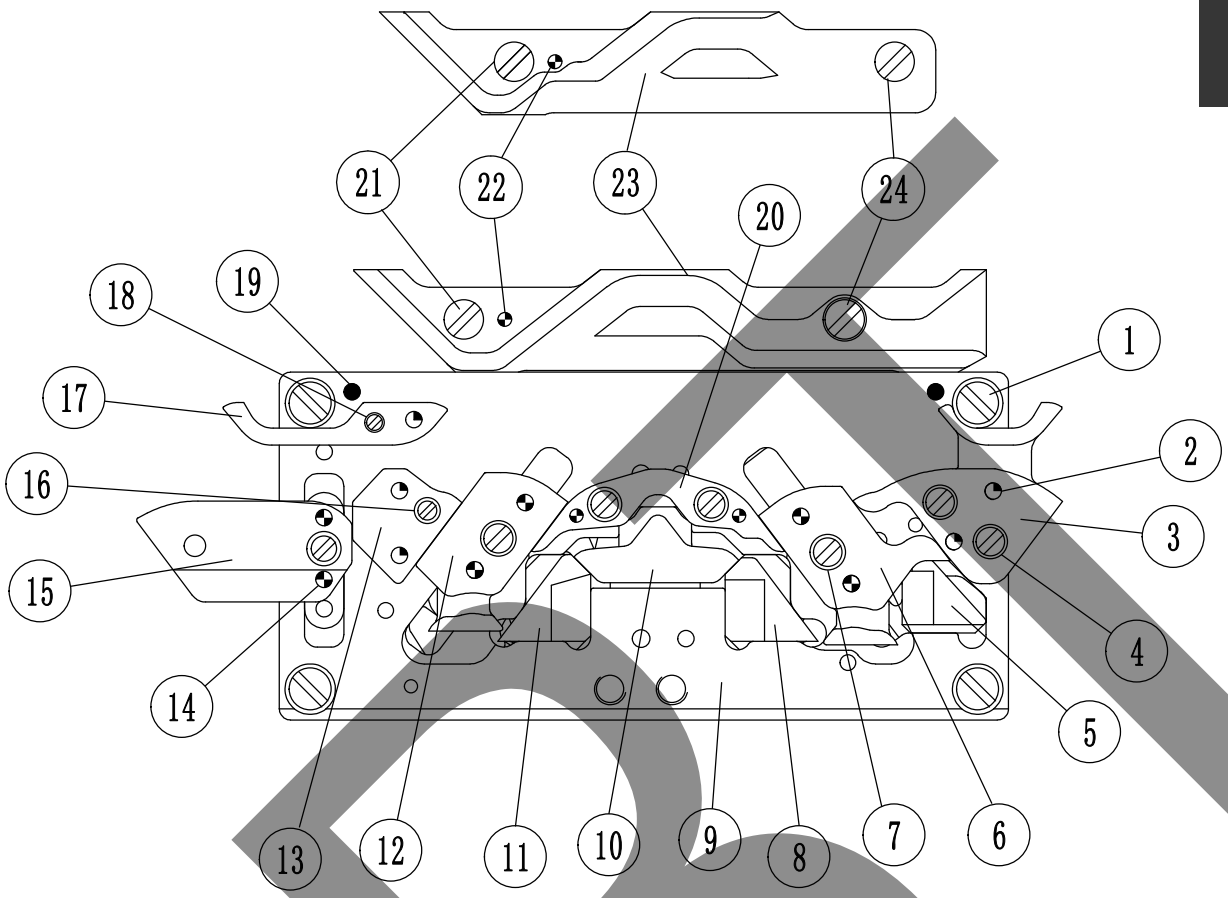

序号 No.	零件图号 PARTS No.	零件名称	个数 (QTY)	PARTS NAME
10	CC01802	前后半针三角（BXCS-18G）	1	CENTER CAM(BXCS-18G)
10	CC02102	前后半针三角（BXCS-21G24G）	1	CENTER CAM(BXCS-21G24G)
11	CC01307	左起针三角（BXCS-13G15G）	1	RAISING CAM-LEFT(BXCS-13G15G)
11	CC01810	左起针三角（BXCS-18G21G24G）	1	RAISING CAM-LEFT(BXCS-18G21G24G)
12	CC01309	左密度三角（BXCS-13G15G18G21G2	1	STITCH CAM-LEFT(BXCS-13/15/18/21/24G)
13	CC01304	前左导向三角（BXCS-13G15G）	1	GUIDE CAM-F/L(BXCS-13G15G)
13	CC02103	前左导向三角（BXCS-18G21G24G）	1	GUIDE CAM-F/L(BXCS-18G21G24G)
14	EPT0312	圆柱销（硬）（Φ3×12）	6	ROUND PIN(Φ3*12)
15	GCC1135I-1	前掀针三角二（99-18G21G）	1	PRESSER CAM-F(99-18G21G/SPECIAL)
16	SIS0034I	三角螺丝一（SM11/64×5.1×5.9×2）	1	TRI HEAD SCREW(SM11/64*5.1*5.9*2)
17	CC01818	前导针三角（99-18G21G）	1	NEEDLE GUIDE CAM-F(99-18G21G)
17	GCC1141I	前导针三角（99-13G15G）	1	NEEDLE GUIDE CAM-F(99-13G15G18G21G)
18	SIS0020	一字螺丝（SM9/64×5×5.3×2）	1	SLOTTED SCREW(SM9/64*5*5.3*2)
19	EPT0309	圆柱销（硬）（Φ3×9）	2	ROUND PIN(Φ3*9)
20	CC01302	前后织针三角（BXCS-13G15G）	1	NEEDLE CAM(BXCS-13G15G)
20	CC01801	前后织针三角（BXCS-18G）	1	NEEDLE CAM(BXCS-18G)
20	CC02101	前后织针三角（BXCS-21G24G）	1	NEEDLE CAM(BXCS-21G24G)

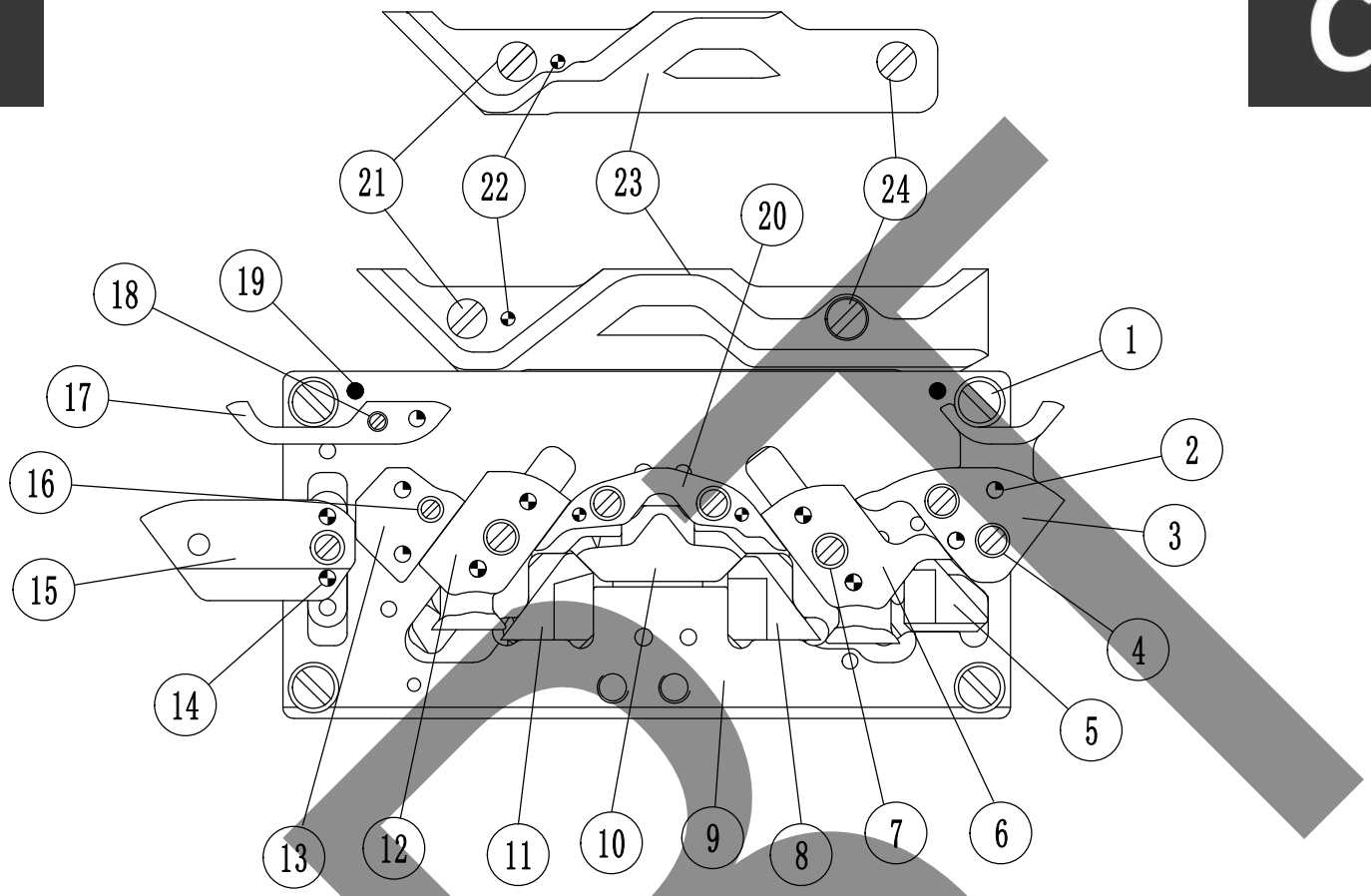

序号 No.	零件图号 PARTS No.	零件名称	个数 (QTY)	PARTS NAME
21	SIS0075	一字螺丝（SM11/64×6×2..5）	1	SLOTTED SCREW(SM11/64*6*6*2.5)
22	EPT2507	圆柱销（硬）（Φ2.5×7）	4	ROUND PIN(Φ2.5*7)
23	GCC2145I	前剪刀压下三角（99-13G15G18G）	1	CUTTER CLEAR CAM-F(99-13G15G18G21G)
24	SIS0071	沉头螺丝（SM11/64×6.4×7.2×0.2）	1	COUNTERSUNK SCREW(SM11/64*6.4*7.2*0.2)

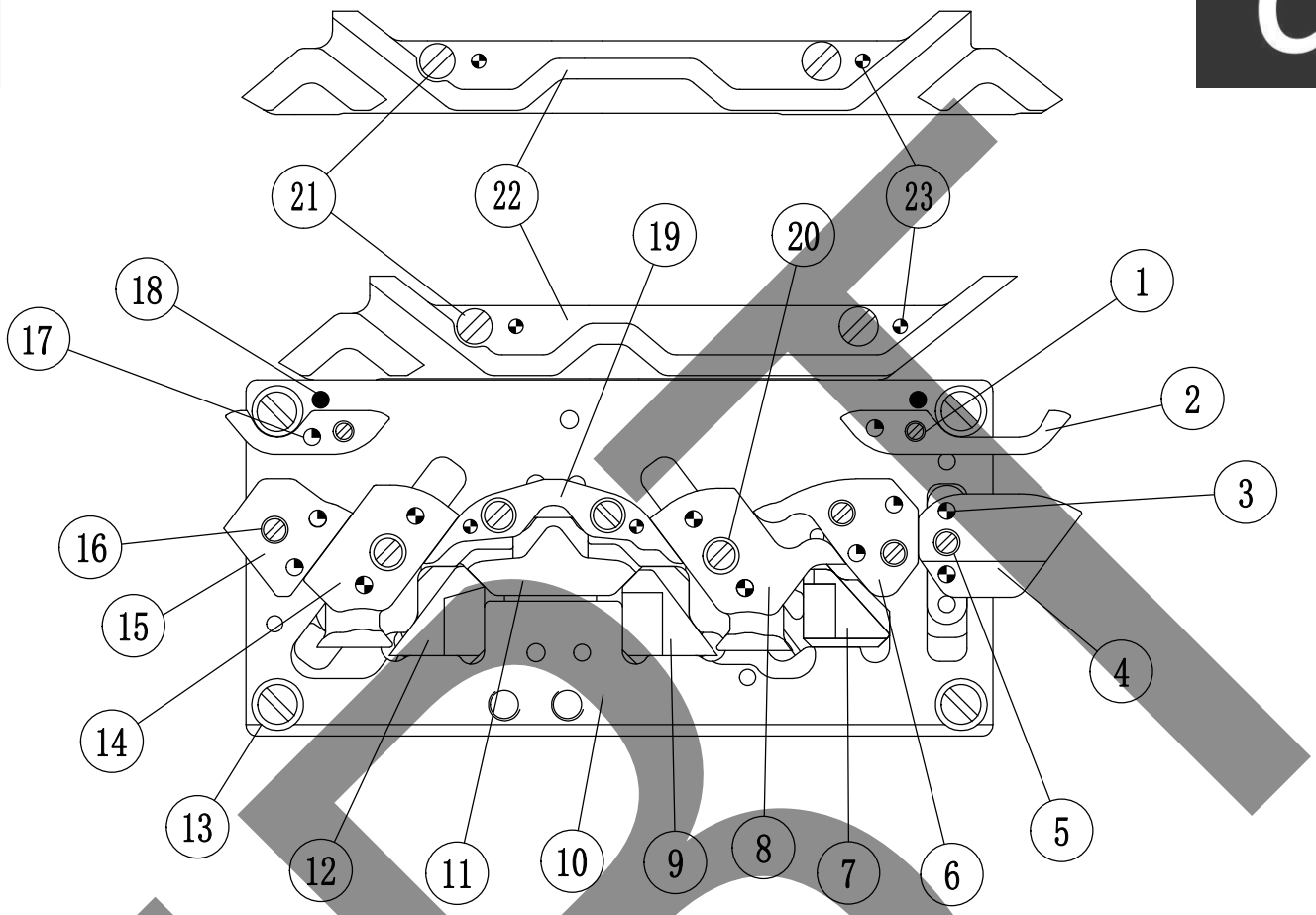

序号 No.	零件图号 PARTS No.	零件名称	个数 (QTY)	PARTS NAME
1	SIS0020	一字螺丝（SM9/64×5×5.3×2）	2	SLOTTED SCREW(SM9/64*5*5.3*2)
2	GCC1140I	后导针三角（99-13G15G18G21G24G)	1	NEEDLE GUIDE CAM-B(99-13/15/18/21/24G)
3	EPT0312	圆柱销（硬）（Φ3×12）	6	ROUND PIN(Φ3*12)
4	CC01821	后掀针三角（BXCS-13G15G18G21G24G)	1	PRESSER CAM-B(STANDARD)
5	SIS0075I-1	三角螺丝三	5	TRI HEAD SCREW
6	CC01312	后橡筋导向三角（BXCS-13G15G)	1	ELASTIC GUIDE CAM-B(BXCS-13G15G)
6	CC02105	后橡筋导向三角（BXCS-18G21G24G)	1	ELASTIC GUIDE CAM-B(BXCS-18G21G24G)
7	CC01306	橡筋三角（BXCS-13G15G)	1	ELASTIC CAM(BXCS-13G15G)
7	CC01804	橡筋三角（BXCS-18G21G24G)	1	ELASTIC CAM(BXCS-18G21G24G)
8	CC01310	右密度三角（BXCS-13G15G)	1	STITCH CAM-RIGHT(BXCS-13G15G)
8	CC01810	右密度三角（BXCS-18G21G24G)	1	RAISING CAM-LEFT(BXCS-18G21G24G)
9	CC01308	右起针三角（BXCS-13G15G)	1	RAISING CAM-RIGHT(BXCS-13G15G)
9	CC01805	右起针三角（BXCS-18G21G24G)	1	RAISING CAM-RIGHT(BXCS-18G21G24G)
10	CC01311	后三角底板（BXCS-13G15G18G21G24G)	1	CAM PLATE-B(BXCS-13G15G18G21G24G)

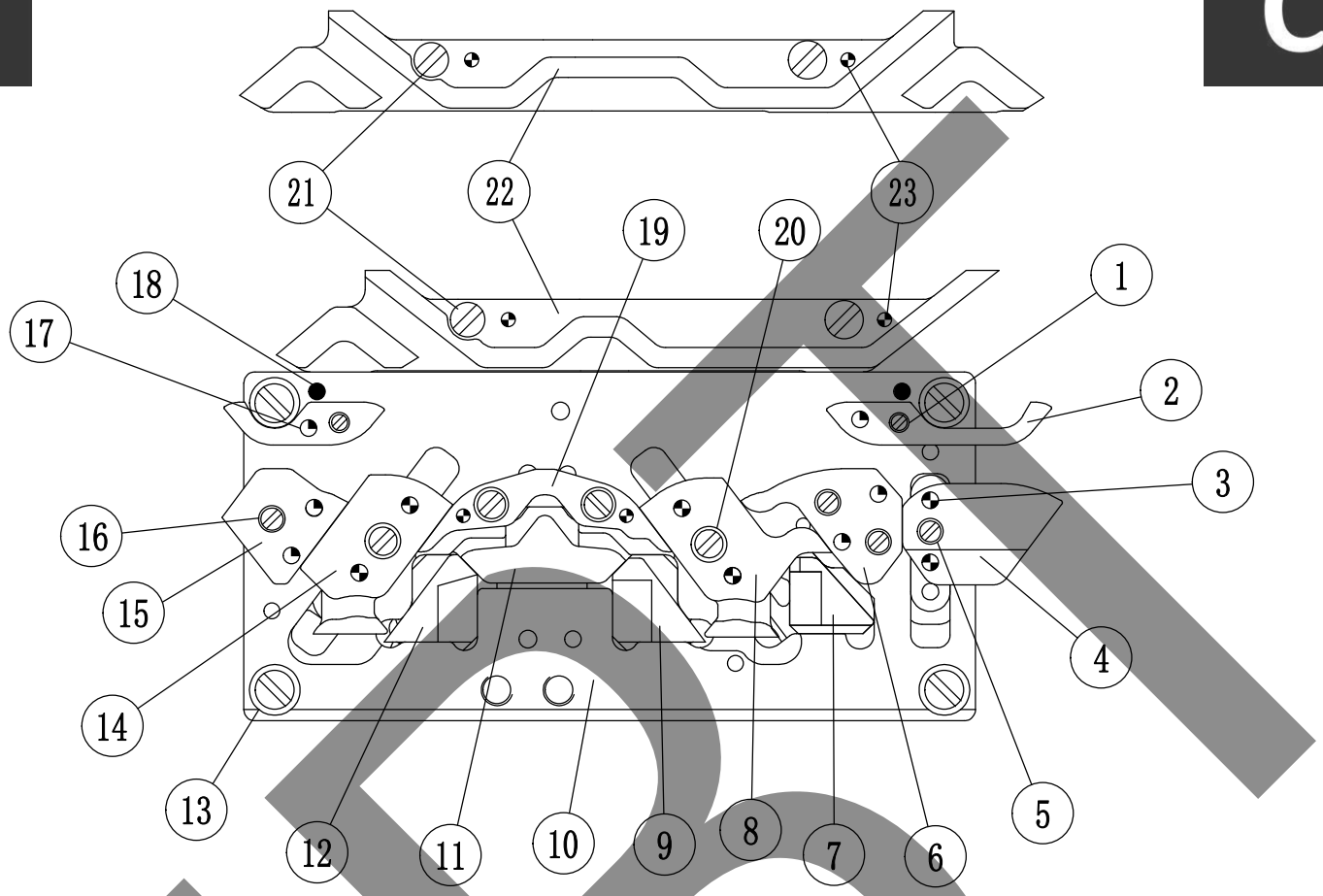

序号 No.	零件图号 PARTS No.	零件名称	个数 (QTY)	PARTS NAME
11	CC01303	前后半针三角（BXCS-13G15G）	1	CENTER CAM(BXCS-13G15G)
11	CC01802	前后半针三角（BXCS-18G）	1	CENTER CAM(BXCS-18G)
11	CC02102	前后半针三角（BXCS-21G24G）	1	CENTER CAM(BXCS-21G24G)
12	CC01307	左起针三角（BXCS-13G15G）	1	RAISING CAM-LEFT(BXCS-13G15G)
12	CC01810	左起针三角（BXCS-18G21G24G）	1	RAISING CAM-LEFT(BXCS-18G21G24G)
13	SIS0010	底板螺丝（SM11/64×8×8×2）	4	SCREW(SM11/64*8*8*2)
14	CC01309	左密度三角（BXCS-13/15/18/21/24G）	1	STITCH CAM-LEFT(BXCS-13/15/18/21/24G)
15	CC01313	后左导向三角（BXCS-13G15G）	1	GUIDE CAM-B/L(BXCS-13G15G)
15	CC02106	后左导向三角（BXCS-18G21G24G）	1	GUIDE CAM-B/L(BXCS-18G21G24G)
16	SIS0034I	三角螺丝一（SM11/64×5.1×5.9×2）	1	TRI HEAD SCREW(SM11/64*5.1*5.9*2)
17	EPT0307	圆柱销（硬）（Φ3×7）	6	ROUND PIN(Φ3*7)
18	EPT0309	圆柱销（硬）（Φ3×9）	2	ROUND PIN(Φ3*9)
19	CC01302	前后织针三角（BXCS-13G15G）	1	NEEDLE CAM(BXCS-13G15G)
19	CC01801	前后织针三角（BXCS-18G）	1	NEEDLE CAM(BXCS-18G)
19	CC02101	前后织针三角（BXCS-21G24G）	1	NEEDLE CAM(BXCS-21G24G)
20	SIS0076	三角螺丝四（SM11/64×10×6×2）	2	TRI HEAD SCREW(SM11/64*10*6*2)

NPD

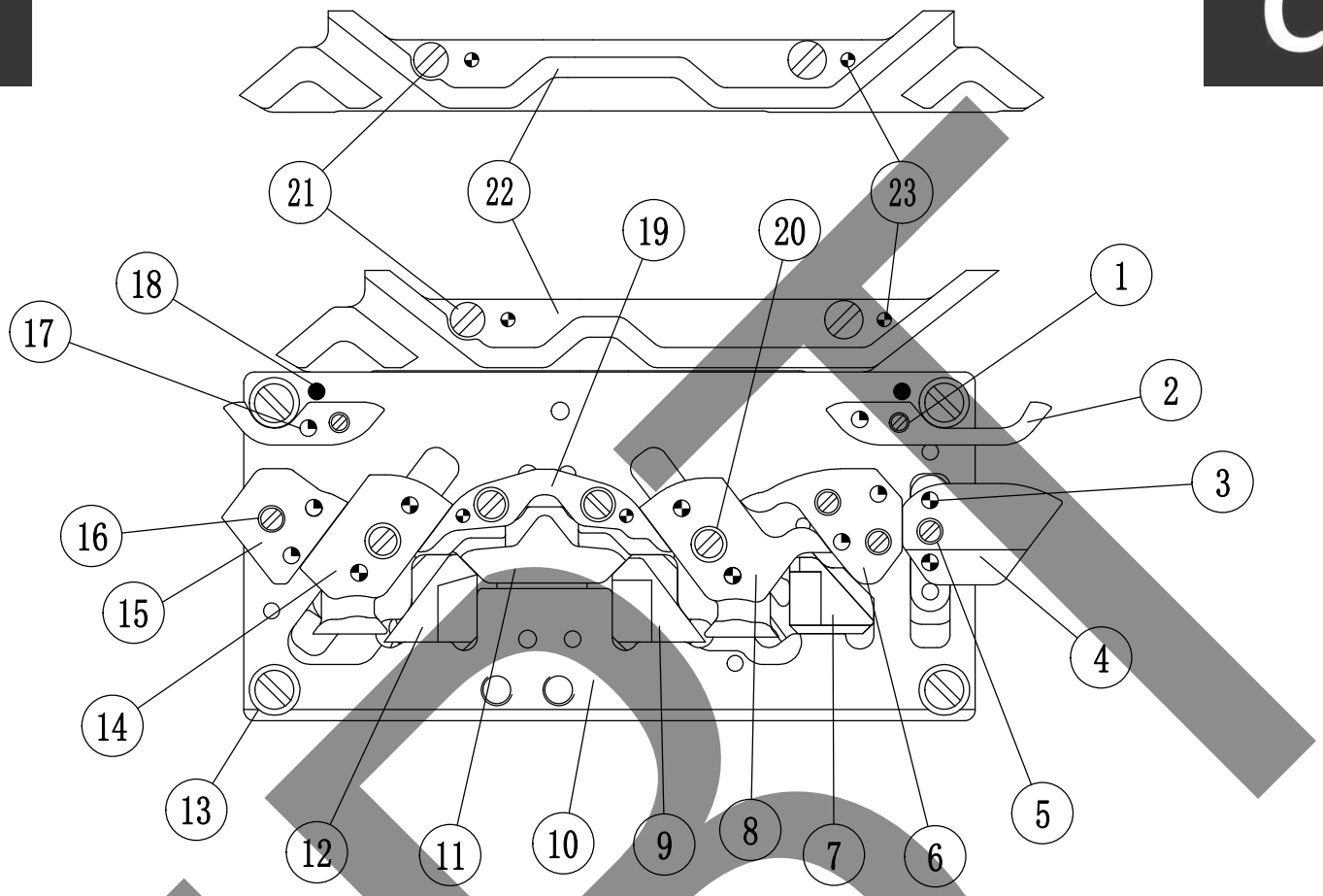

序号 No.	零件图号 PARTS No.	零件名称	个数 (QTY)	PARTS NAME
21	SIS0075	一字螺丝（SM11/64×6×2..5）	2	SLOTTED SCREW(SM11/64*6*6*2.5)
22	GCC0146	后剪刀压下三角	1	CUTTER CLEAR CAM-B
22	GCC0146-1	后剪刀压下三角（双色）	1	CUTTER CLEAR CAM-B
22	GCC2146I	后剪刀压下三角（新低叉手指双色热熔）	1	CUTTER CLEAR CAM-B
23	EPT2507	圆柱销（硬）（Φ2.5×7）	6	ROUND PIN(Φ2.5*7)

ABT

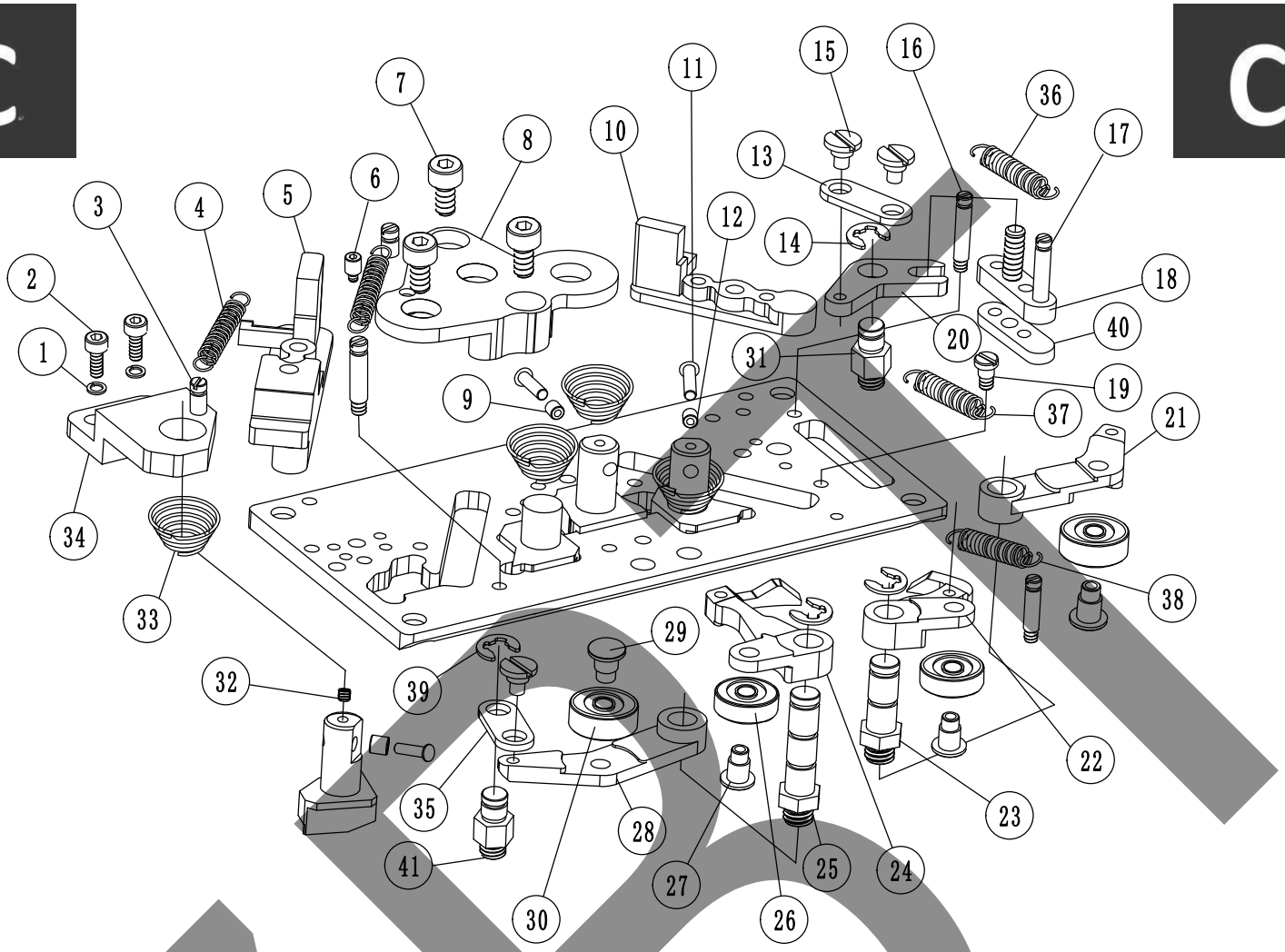

序号 No.	零件图号 PARTS No.	零件名称	个数 (QTY)	PARTS NAME
1	ELS03	弹垫（Φ3）	2	WASHER(Φ3)
2	ESC0306	内六角螺丝（M3×6-12.9级）	2	CAP BOLT(M3*6-12.9)
3	SIS3131I	拉簧柱	2	SPRING STUD
4	SIS6504-5	拉簧（13G及以上）	1	PULL SPRING(BXCS-13/15/18/21G-DIA.0.7/TURNS18)
5	CC01314	滑动座（BXCS-13G15G）	1	SLIDE HOLDER(BXCS-13G15G)
5	CC01809	滑动座（BXCS-18G21G24G）	1	SLIDE HOLDER(BXCS-18G21G24G)
6	SIS0204-1	限位螺丝	1	SCREW(99-10IV13G15G18G21G)
7	ESC0408	内六角螺丝（M4×8-12.9级）	3	CAP BOLT(M4*8-12.9)
8	CC0001	前后三角座子	1	CAM CONTROL BRACKET(STANDARD)
9	EJB683	轴承	4	BEARING(683)
10	GCC2125I	滑动座（99-13G15G）	1	SLIDE HOLDER(99-13G15G)
10	GCC2127I	滑动座（99-18G21G24G）	1	SLIDE HOLDER(99-18G21G24G)
11	SIS0430	销	3	PIN
12	SIS2518I	小衬套（99-13/15/18/21/24G）	1	BUSH(99-13G15G18G21G24G)
13	GCC3321I-1	连接板	1	LINK PLATE(99-13G15G18G21G24G)
14	ERE05	开口挡圈（Φ5）	5	E-RING(Φ5)
15	SIS1121I	轴位螺丝	3	STEPPED SCREW
16	SIS3132I	拉簧柱	2	SPRING STUD
17	SIS2135I	拉簧柱	2	SPRING STUD
18	GCC1139I	前后滑条(99-13/15/18/21/24G)	1	SLIDE BAR(99-13G15G18G21G24G)
19	SIS0166	拉簧螺丝(SM9/64)(13/15/18G)	1	STEPPED SCREW(SM9/64)
20	GCC3324I	转动板（99-13G15G18G）	1	ROTATING PLATE(99-13G15G18G21G)

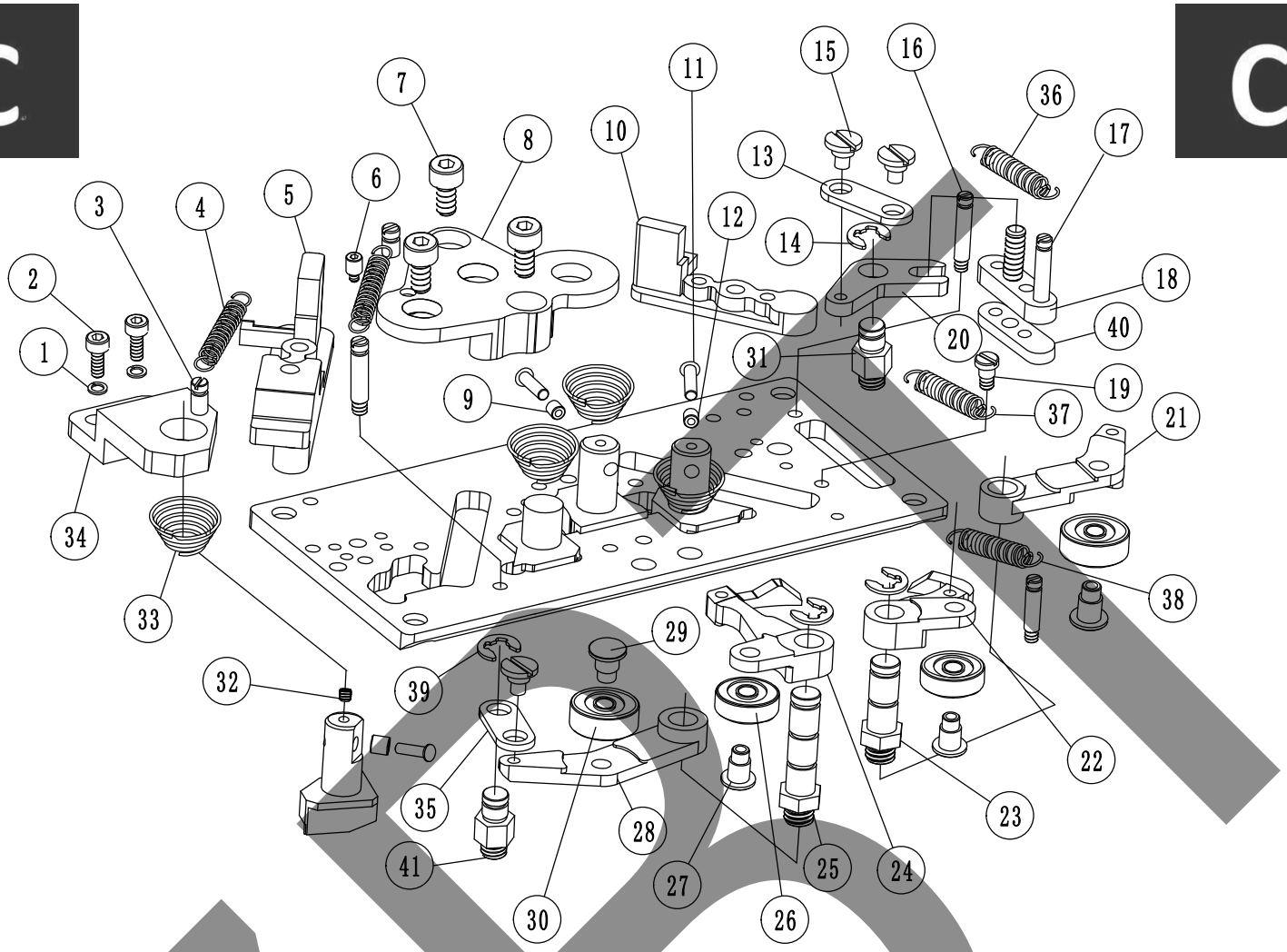

序号 No.	零件图号 PARTS No.	零件名称	个数 (QTY)	PARTS NAME
21	CC0017	左密度推脚	1	STITCH CAM CONTROL LEVER-LEFT(STANDARD)
22	CC0009	封口推脚	1	SET UP CAM CONTROL LEVER(STANDARD)
23	GAC1017I	小轴一（99-13G15G18G21G24G)	1	CONTROL LEVER PIN(99-13G15G18G21G24G)
24	CC0010	半针推脚	1	CENTER CAM CONTROL LEVER(STANDARD)
25	CC0008	小轴（高）	1	CONTROL LEVER PIN-HIGH(STANDARD)
26	EJB695	轴承695	2	BEARING(695)
27	SIS5292I	轴承芯	2	SHAFT PIN
28	CC0002	右密度推脚二	1	STITCH CAM CONTROL LEVER-RIGHT(STANDARD)
29	SIS5416I	轴承芯	2	SHAFT PIN
30	EJB605	轴承605	2	BEARING(605)
31	GAC1019I	小轴三（99-13G15G18G21G24G)	1	CONTROL LEVER PIN(99-13G15G18G21G24G)
32	ESF0303	内六角紧定螺丝（M3×3-12.9级）	1	SET SCREW(M3*3-12.9)
33	SIS08103I	宝塔压簧（0.7）	4	CONICAL SPRING(99-18G21G Φ0.7)
34	CC0012	橡筋座子	1	ELASTIC CAM CONTROL BRACKET(STANDARD)
35	CC0015	连接片	1	LINK PLATE(STANDARD)
36	SIS0609-1	拉簧	1	PULL SPRING
37	SIS6504-2	密度拉簧（99-13G15G18G直径0.7圈数25）	1	PULL SPRING(99-13G15G18G21G-DIA.0.7/TURNS25)
38	SIS6170	拉簧	2	PULL SPRING
39	ERE04	开口挡圈（Φ4）	1	E-RING(Φ4)
40	GCC1137I	掀针滑动销（99-13G15G18G21G24G)	1	PRESSER CAM SLIDE PIN(99-13G15G18G21G24G)
41	CC0014	小轴（低）	1	CONTROL LEVER PIN-LOW(STANDARD)

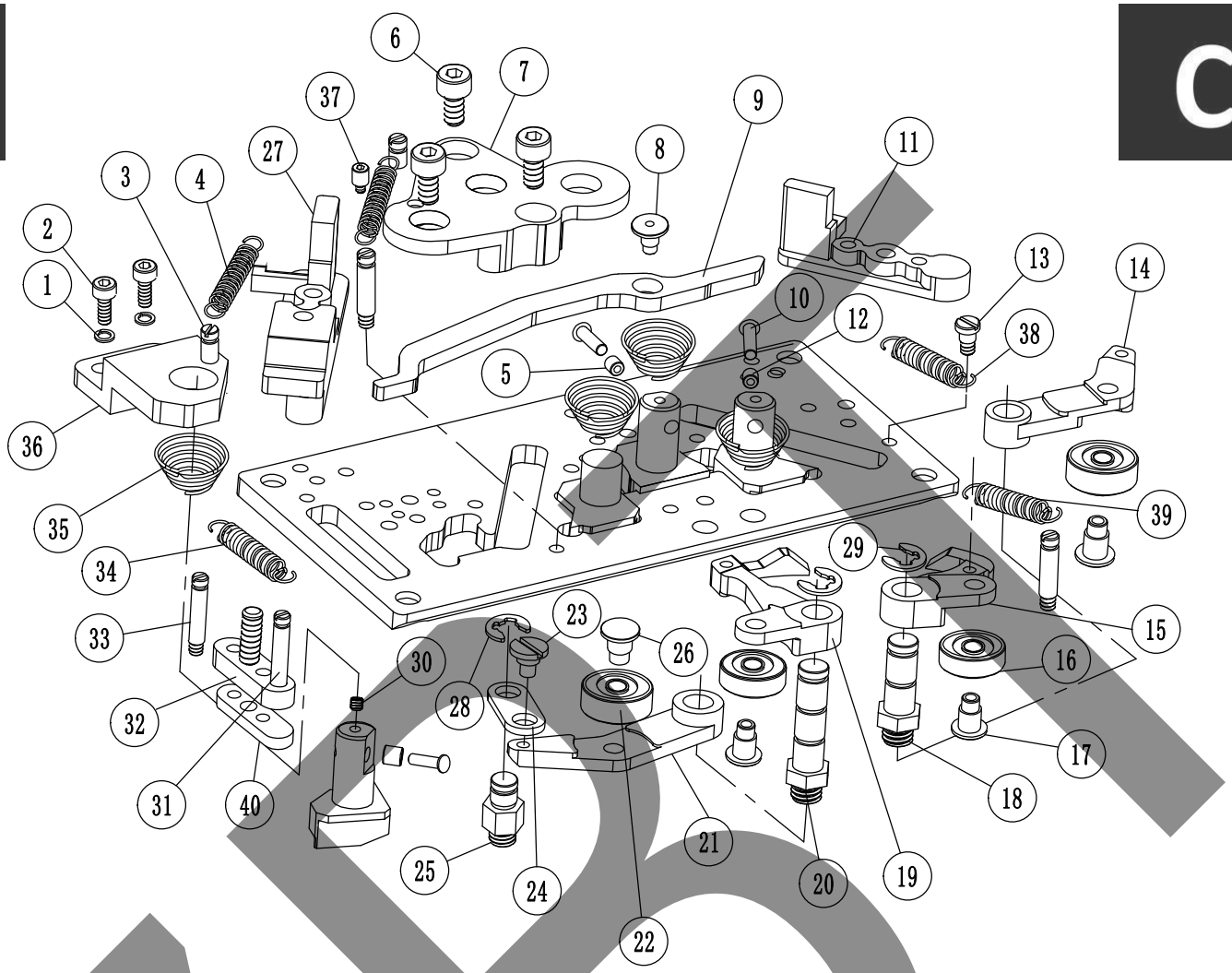

序号 No.	零件图号 PARTS No.	零件名称	个数 (QTY)	PARTS NAME
1	ELS03	弹垫（Φ3）	2	WASHER(Φ3)
2	ESC0306	内六角螺丝（M3×6-12.9级）	2	CAP BOLT(M3*6-12.9)
3	SIS3131I	拉簧柱	2	SPRING STUD
4	SIS6504-5	拉簧（13G及以上）	1	PULL SPRING(DIA.0.7/TURNS18)
5	EJB683	轴承	4	BEARING(683)
6	ESC0408	内六角螺丝（M4×8-12.9级）	3	CAP BOLT(M4*8-12.9)
7	CC0001	前后三角座子	1	CAM CONTROL BRACKET(STANDARD)
8	SIS1133	轴位螺丝	1	STEPPED SCREW
9	CC1005	后机头拨杆（BXCS-18G21G24G）	1	CARRIAGE CONTROL LEVER-B(BXCS-13/15/18/21/24G)
10	SIS0430	销	3	PIN
11	GCC2125I	滑动座（99-13G15G）	1	SLIDE HOLDER(99-13G15G)
11	GCC2127I	滑动座（99-18G21G24G）	1	SLIDE HOLDER(99-18G21G24G)
12	SIS2518I	小衬套（99-13G15G18G21G24G）	1	BUSH(99-13G15G18G21G24G)
13	SIS0166	拉簧螺丝(SM9/64)(99-13G15G18G)	1	STEPPED SCREW(SM9/64)(99-12/15/18G)
14	CC0017	左密度推脚	1	STITCH CAM CONTROL LEVER-LEFT(STANDARD)
15	CC0009	封口推脚	1	SET UP CAM CONTROL LEVER(STANDARD)
16	EJB605	轴承605	3	BEARING(605)
17	SIS5416I	轴承芯	3	SHAFT PIN
18	CC0014	小轴（低）	1	CONTROL LEVER PIN-LOW(STANDARD)
19	CC0010	半针推脚	1	CENTER CAM CONTROL LEVER(STANDARD)
20	CC0008	小轴（高）	1	CONTROL LEVER PIN-HIGH(STANDARD)
21	CC0002	右密度推脚二	1	STITCH CAM CONTROL LEVER-RIGHT(STANDARD)

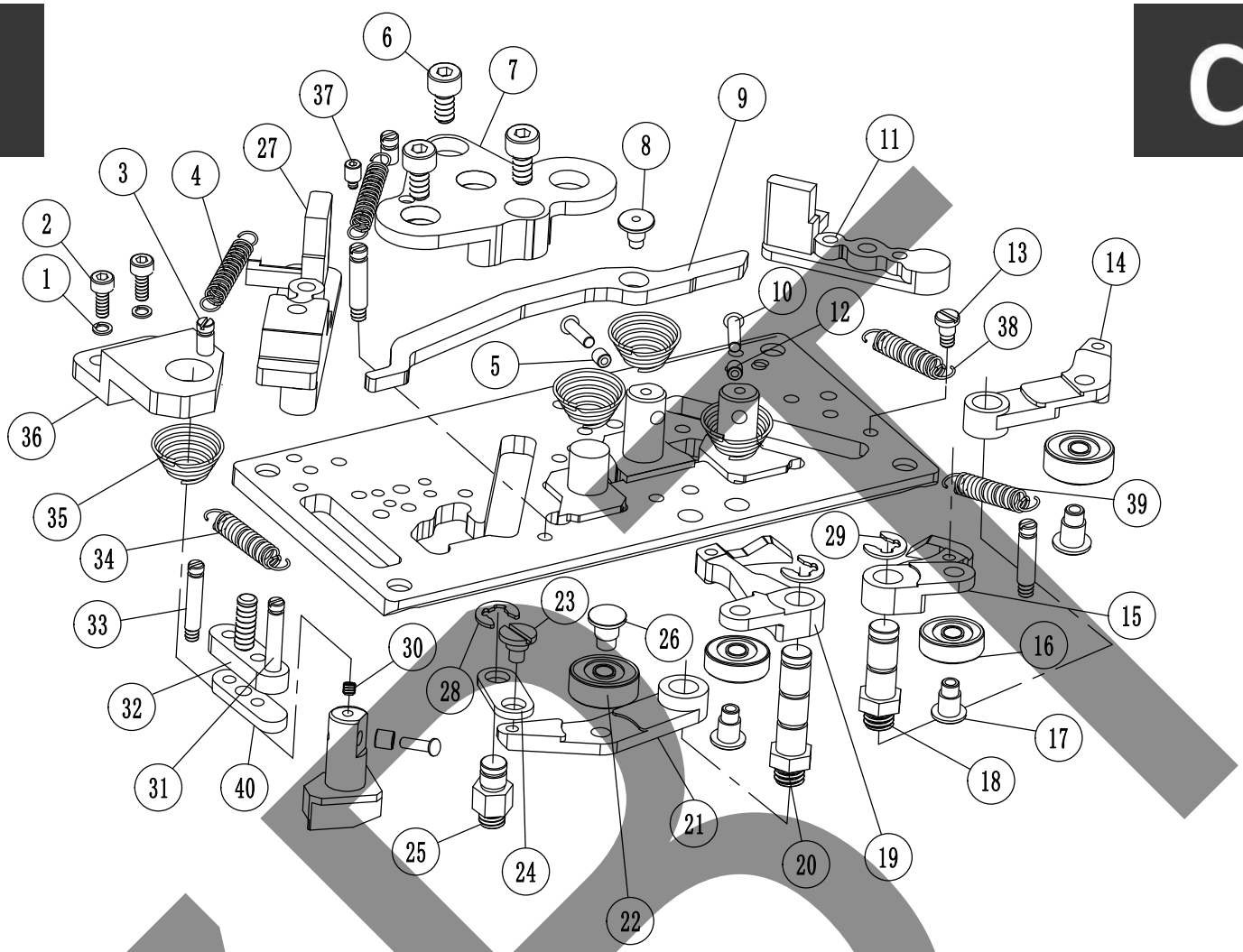

序号 No.	零件图号 PARTS No.	零件名称	个数 (QTY)	PARTS NAME
22	EJB695	轴承695	1	BEARING(695)
23	SIS1121I	轴位螺丝	1	STEPPED SCREW
24	CC0015	连接片	1	LINK PLATE(STANDARD)
25	CC0014	小轴（低）	1	CONTROL LEVER PIN-LOW(STANDARD)
26	SIS5292I	轴承芯	1	SHAFT PIN
27	CC01314	滑动座（BXCS-13G15G）	1	SLIDE HOLDER(BXCS-13G15G)
27	CC01809	滑动座（BXCS-18G21G24G）	1	SLIDE HOLDER(BXCS-18G21G24G)
28	ERE04	开口挡圈（Φ4）	1	E-RING(Φ4)
29	ERE05	开口挡圈（Φ5）	5	E-RING(Φ5)
30	ESF0303	内六角紧定螺丝（M3×3-12.9级）	1	SET SCREW(M3*3-12.9)
31	SIS2135I	拉簧柱	1	SPRING STUD
32	CC0018	后掀针滑条	1	PRESSER CAM SLIDE BAR-B(STANDARD)
33	SIS3132I	拉簧柱	3	SPRING STUD
34	SIS0609-1	拉簧	1	PULL SPRING
35	SIS08103I	宝塔压簧（0.7）	4	CONICAL SPRING(99-18G21G Φ0.7)
36	CC0012	橡筋座子	1	ELASTIC CAM CONTROL BRACKET(STANDARD)
37	SIS0204-1	限位螺丝	1	SCREW(99-10IV13G15G18G21G24G)
38	SIS6504-2	密度拉簧（99-13G15G18G直径0.7圈数25）	1	PULL SPRING(DIA.0.7/TURNS25)
39	SIS6170	拉簧	2	PULL SPRING
40	GCC1137I	掀针滑动销（99-13/15/18/21/24G）	1	PRESSER CAM SLIDE PIN(99-13/15/18/21/24G)

ZBL

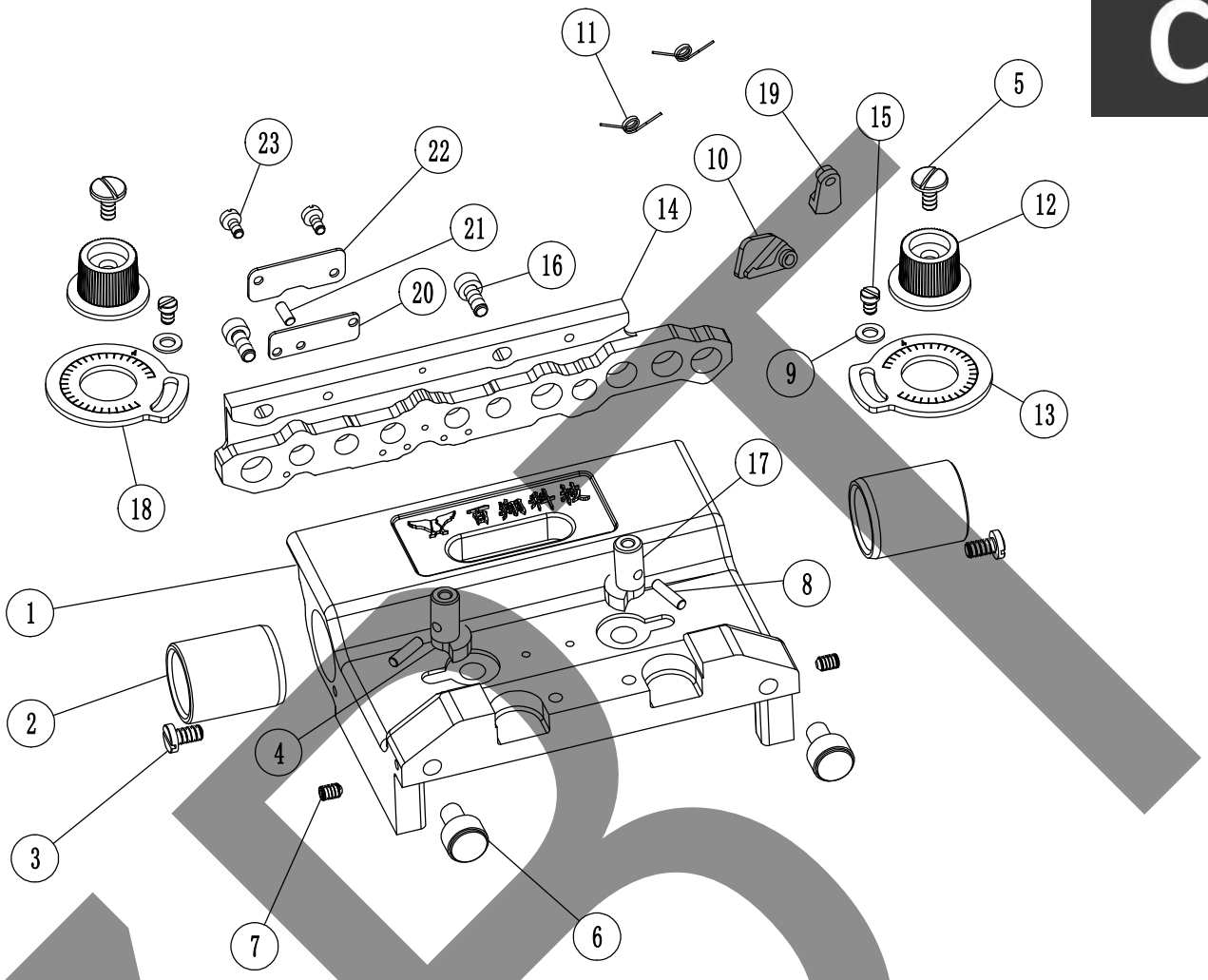

序号 No.	零件图号 PARTS No.	零件名称	个数 (QTY)	PARTS NAME
1	CC0006	前机头壳	1	CARRIAGE COVER-F(STANDARD)
2	EMG1828	铜套	2	OIL-LESS METAL
3	SIS0010	底板螺丝(SM11/64X8X8X2)	2	SCREW(SM11/64*8*8*2)
4	CC0003	左密度凸轮	1	DENSITY CAM-LEFT(STANDARD)
5	SIS1005I	密度凸轮螺丝	2	SCREW
6	GCC9891I-1	机头转动组件(99-13G15G18G)	2	CARRIAGE ROTATING ASSEMBLY
7	ESF0406	内六角紧定螺丝(M4X6-12.9级)	2	SET SCREW(M4*6-12.9)
8	EPT0312	圆柱销(硬)(Φ3X12)	2	ROUND PIN(Φ3*12)
9	ELH04	平垫(Φ4)	2	FLAT WASHER(Φ4)
10	CC01502	下活络头 (BXCS-15G)	1	SWIVEL HEAD(BXCS-15G)
10	CC01823	下活络头 (BXCS-18G21G24G)	1	SWIVEL HEAD(BXCS-18G21G24G)
11	SIS6735	扭簧	2	TORSION SPRING
12	JCC0139-1	旋钮	2	KNOB
13	GCC0071	密度片	1	STITCH CAM DIAL PLATE
14	CC01315	前生克三角(BXCS-13G15G)	1	SINKER CAM-F(BXCS-13G15G)
14	CC01811	前生克三角(BXCS-18G21G24G)	1	SINKER CAM-F(BXCS-18G21G24G)
15	ESPN0405	十字扁圆头螺钉(M4X5)	2	PAN HEAD SCREW(M4*5)
16	ESC0410	内六角螺丝(M4X10-12.9级)	2	CAP BOLT(M4*10-12.9)
17	CC0004	右密度凸轮	1	DENSITY CAM-RIGHT(STANDARD)
18	CC0013	反向密度刻度片	1	STITCH CAM DIAL PLATE(STANDARD)

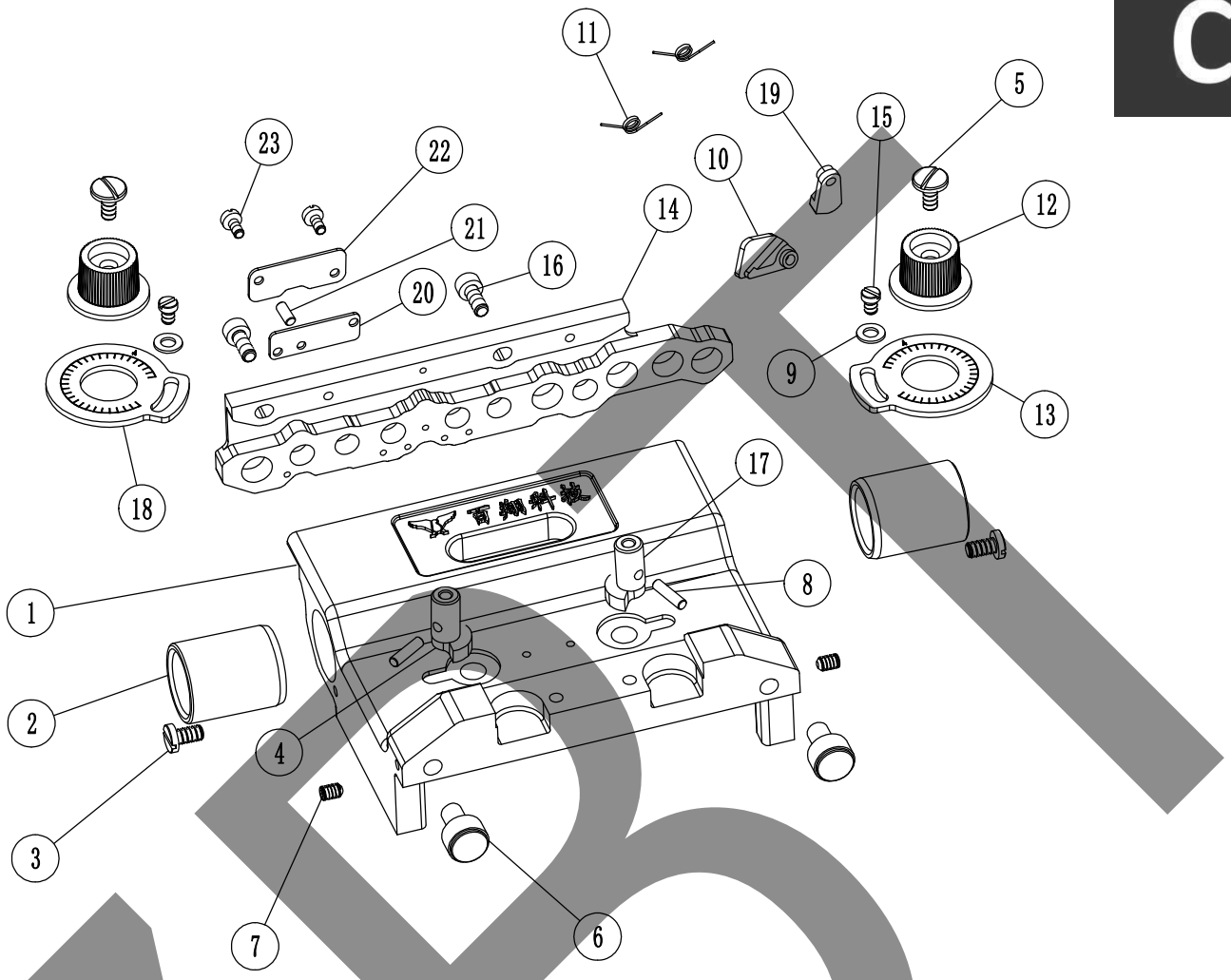

序号 No.	零件图号 PARTS No.	零件名称	个数 (QTY)	PARTS NAME
19	CC01317	活络头（BXCS-13G）	1	SWIVEL HEAD(BXCS-13G)
19	CC01501	上活络头（BXCS-15G）	1	SWIVEL HEAD(BXCS-15G)
19	CC01822	上活络头（BXCS-18G21G24G）	1	SWIVEL HEAD(BXCS-18/21/24G)
20	CC0111	盖板一	1	COVER
21	EPT0307	圆柱销(硬)（Φ3×7）	1	ROUND PIN(Φ3*7)
22	CC0112	盖板二	1	COVER
22	CC01824	盖板（BXCS-15G18G21G24G）	1	COVER(BXCS-15G18G21G24G)
23	SIS03062	一字螺丝(M3×6)	2	SLOTTED SCREW
23	ESC0306	内六角螺丝（M3X6-12.9级）	2	CAP BOLT(M3*6-12.9)

ZBT

C

C

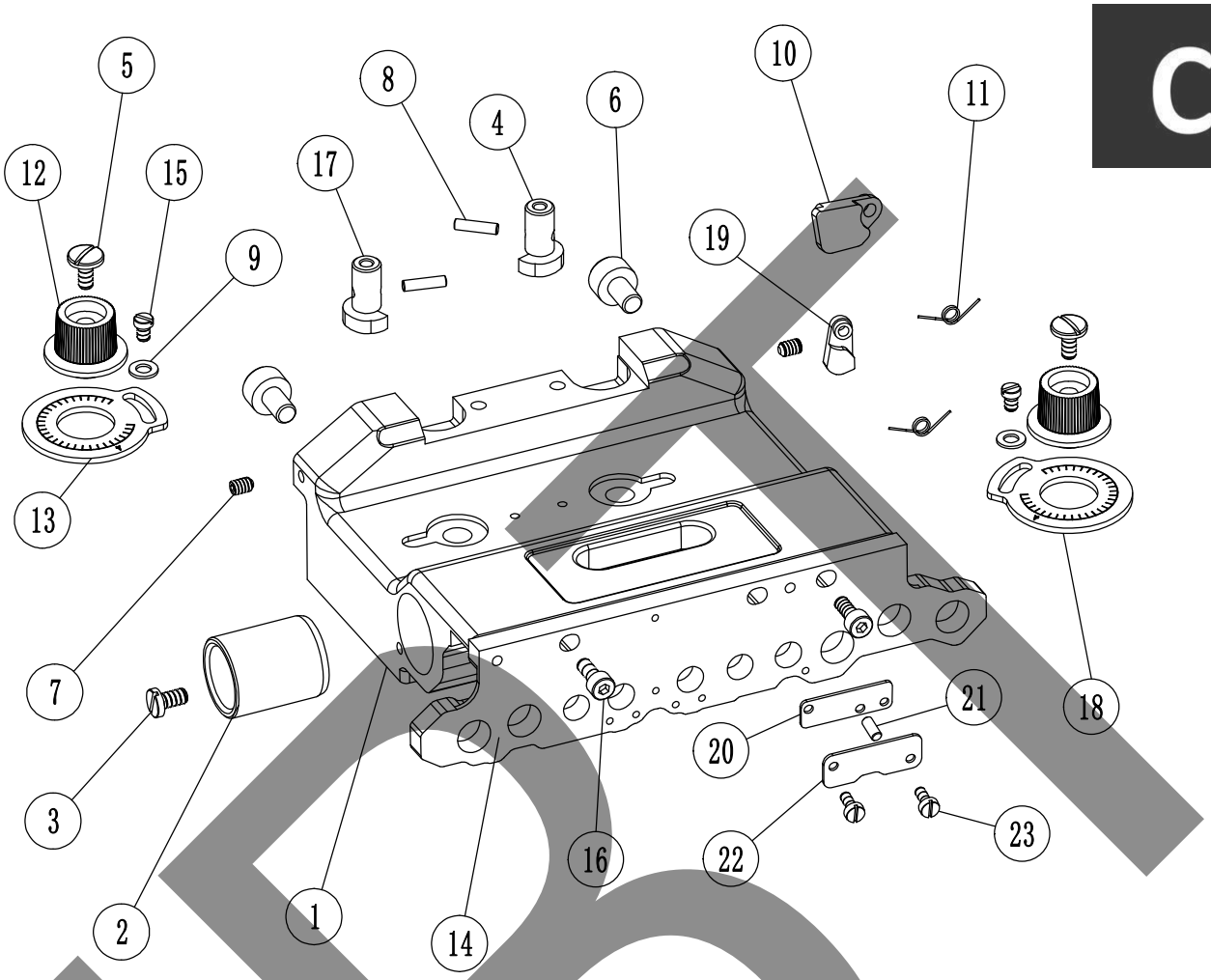

序号 No.	零件图号 PARTS No.	零件名称	个数 (QTY)	PARTS NAME
1	CC0007	后机头壳	1	CARRIAGE COVER-B(STANDARD)
2	EMG1828	铜套	2	OIL-LESS METAL
3	SIS0010	底板螺丝(SM11/64X8X8X2)	2	SCREW(SM11/64*8*8*2)
4	CC0003	左密度凸轮	1	DENSITY CAM-LEFT(STANDARD)
5	SIS1005I	密度凸轮螺丝	2	SCREW
6	GCC9891I-1	机头转动组件(99-13G15G18G)	2	CARRIAGE ROTATING ASSEMBLY(99-13G15G18G21G)
7	ESF0406	内六角紧定螺丝(M4X6-12.9级)	2	SET SCREW(M4*6-12.9)
8	EPT0312	圆柱销(硬)(Φ3X12)	2	ROUND PIN(Φ3*12)
9	ELH04	平垫(Φ4)	2	FLAT WASHER(Φ4)
10	CC01502	下活络头 (BXCS-15G)	1	SWIVEL HEAD(BXCS-15G)
10	CC01823	下活络头 (BXCS-18G21G)	1	SWIVEL HEAD(BXCS-18G21G)
11	SIS6735	扭簧	2	TORSION SPRING
12	JCC0139-1	旋钮	2	KNOB
13	GCC0071	密度片	1	STITCH CAM DIAL PLATE
14	CC01316	后生克三角(BXCS-13G15G)	1	SINKER CAM-B(BXCS-13G15G)
14	CC01812	后生克三角(BXCS-18G21G)	1	SINKER CAM-B(BXCS-18G21G)
15	ESPN0405	十字扁圆头螺钉(M4X5)	2	PAN HEAD SCREW(M4*5)
16	ESC0410	内六角螺丝(M4X10-12.9级)	2	CAP BOLT(M4*10-12.9)
17	CC0004	右密度凸轮	1	DENSITY CAM-RIGHT(STANDARD)
18	CC0013	反向密度刻度片	1	STITCH CAM DIAL PLATE(STANDARD)

ZBR

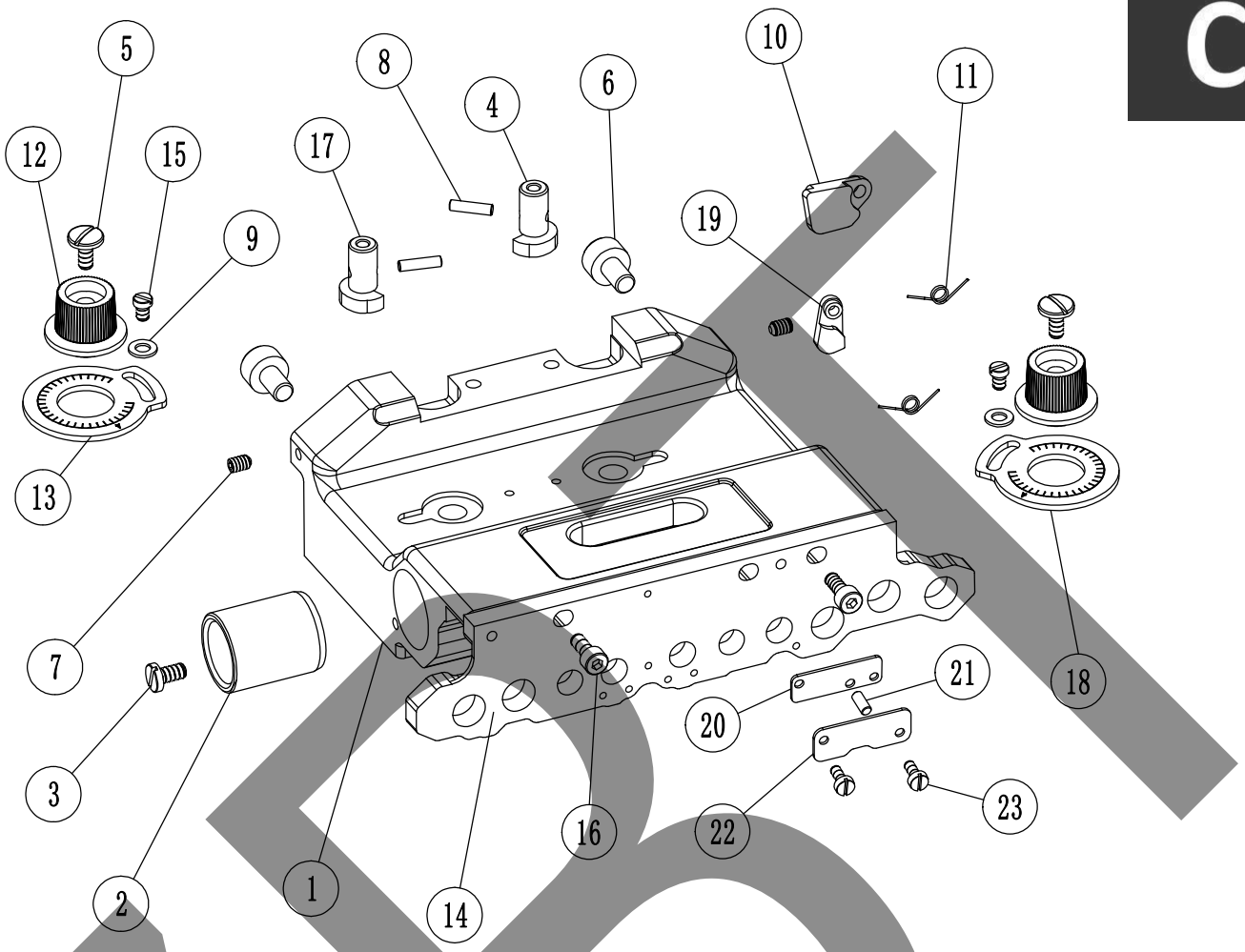

序号 No.	零件图号 PARTS No.	零件名称	个数 (QTY)	PARTS NAME
19	CC01317	活络头（BXCS-13G）	1	SWIVEL HEAD(BXCS-13G)
19	CC01501	上活络头（BXCS-15G）	1	SWIVEL HEAD(BXCS-15G)
19	CC01822	上活络头（BXCS-18G21G24G）	1	SWIVEL HEAD(BXCS-18/21/24G)
20	CC0111	盖板一	1	COVER
21	EPT0307	圆柱销(硬)（Φ3×7）	1	ROUND PIN(Φ3*7)
22	CC0112	盖板二	1	COVER
22	CC01824	盖板（BXCS-15G18G21G24G）	1	COVER(BXCS-15G18G21G24G)
23	SIS03062	一字螺丝(M3×6)	2	SLOTTED SCREW
23	ESC0306	内六角螺丝（M3X6-12.9级）	2	CAP BOLT(M3*6-12.9)

ABL

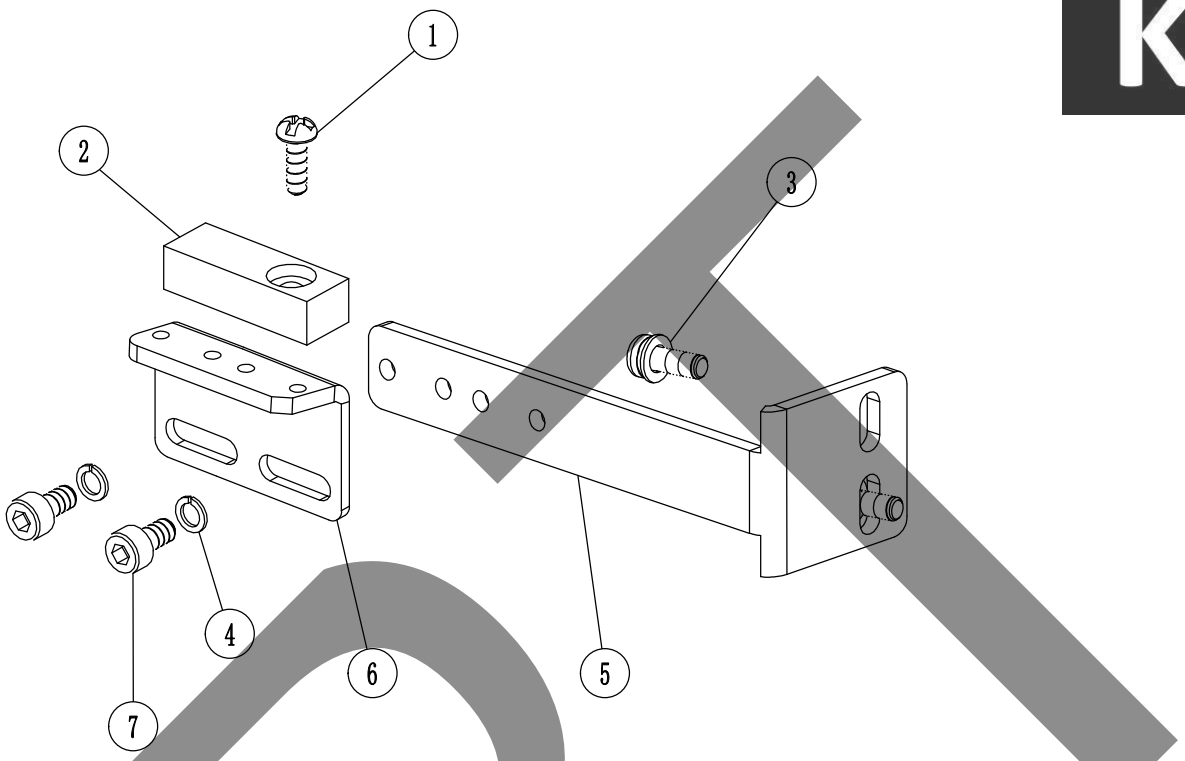

序号 No.	零件图号 PARTS No.	零件名称	个数 (QTY)	PARTS NAME
1	ESN02508	十字螺丝(M2.5X8)	1	PHILLIPS SCREW(M2.5*8)
2	GL8KI	感应器	1	SENSOR
3	ESNS0308	十字三件套螺丝(M3X8)	2	3-PIECE SCREW(M3*8)
4	ELS03	弹垫(Φ3)	2	WASHER(Φ3)
5	CB0011	前零位固定板	1	HOME POSITION SET PLATE-F(STANDARD)
6	GCB4102I	零位固定板	1	HOME POSITION SET PLATE
7	ESC0306	内六角螺丝(M3X6-12.9级)	2	CAP BOLT(M3*6-12.9)

ZB

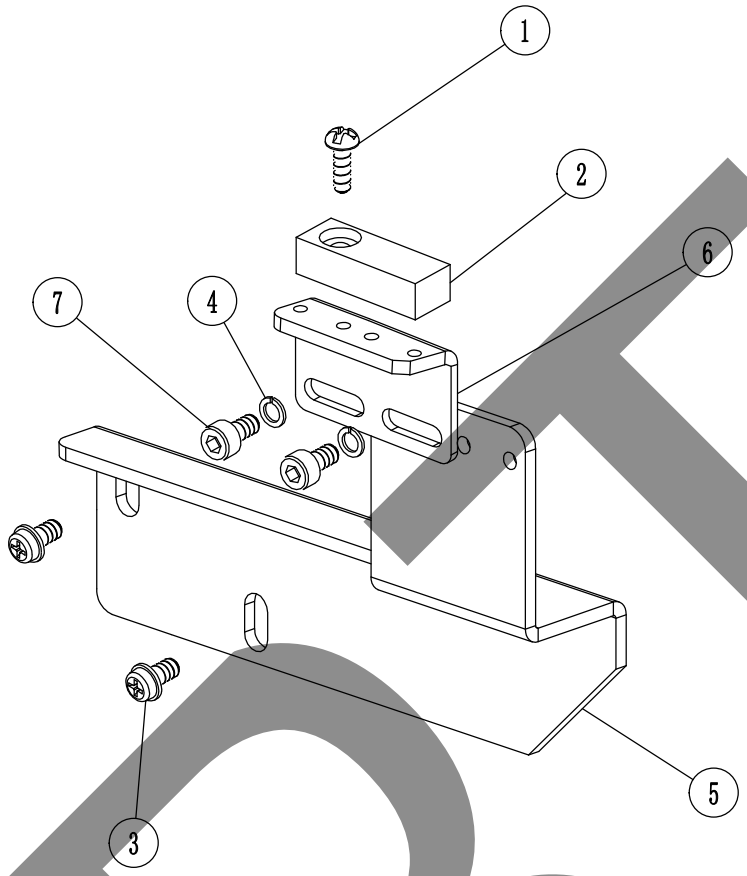

序号 No.	零件图号 PARTS No.	零件名称	个数 (QTY)	PARTS NAME
1	ESN02508	十字螺丝(M2.5X8)	1	PHILLIPS SCREW(M2.5*8)
2	GL8KI	感应器	1	SENSOR
3	ESNS0308	十字三件套螺丝(M3X8)	2	3-PIECE SCREW(M3*8)
4	ELS03	弹垫(Φ3)	2	WASHER(Φ3)
5	CB0012	后零位固定板	1	HOME POSITION SET PLATE-B(STANDARD)
6	GCB4102I	零位固定板	1	HOME POSITION SET PLATE
7	ESC0306	内六角螺丝(M3X6-12.9级)	2	CAP BOLT(M3*6-12.9)

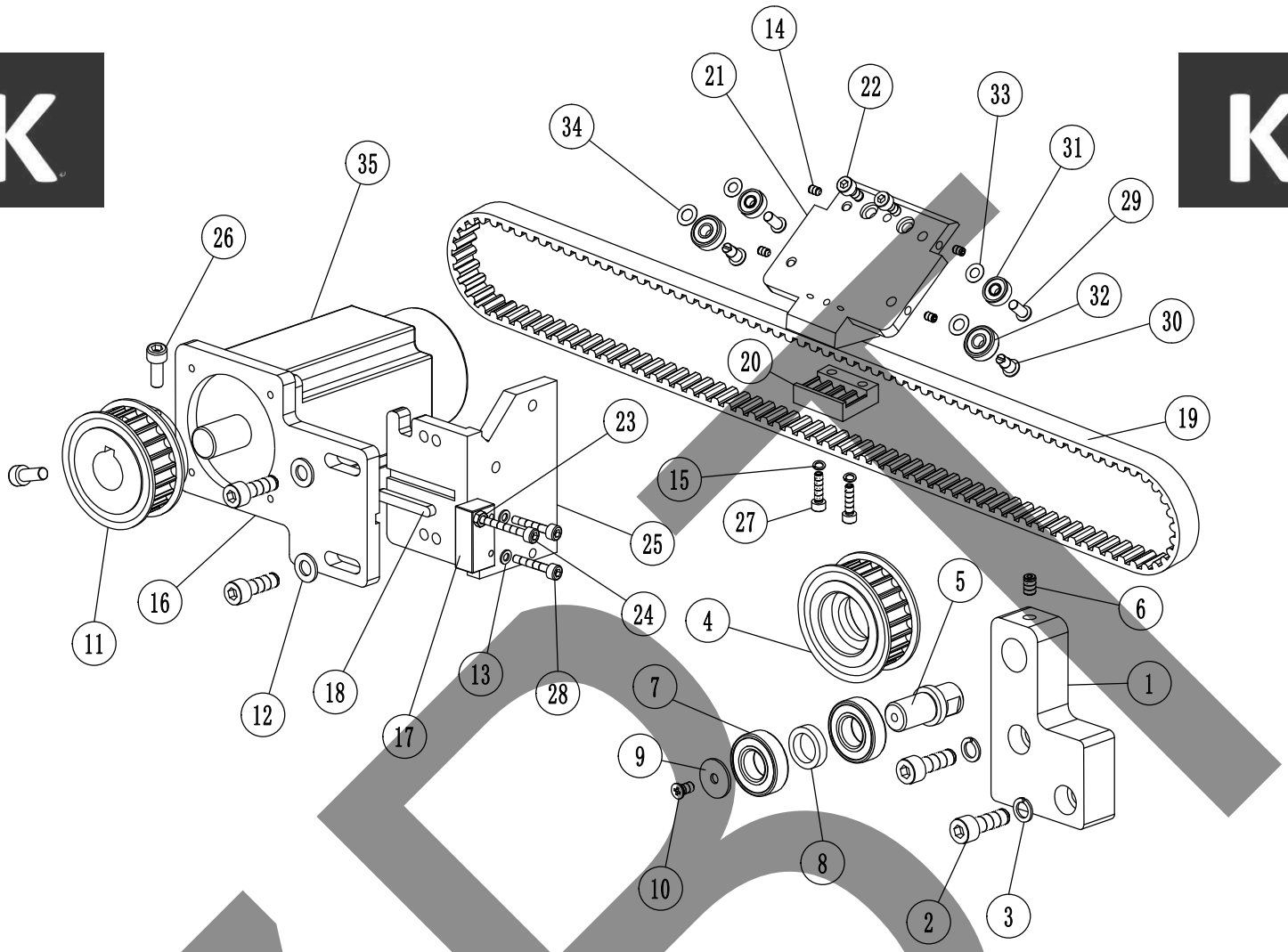

序号 No.	零件图号 PARTS No.	零件名称	个数 (QTY)	PARTS NAME
1	CK0005	前后同步轮座	2	TIMING PULLEY SET(STANDARD)
2	ESC0825	内六角螺丝(M8X25-8.8级)	8	CAP BOLT(M8*25-8.8)
3	ELS08	弹垫(Φ8)	4	WASHER(Φ8)
4	HM8222I	前左同步轮	2	TIMING PULLEY-F/L
5	CK0001	支撑螺柱	2	SUPPORT STUD(STANDARD)
6	ESF0610	内六角紧定螺丝(M6X10-12.9级)	2	SET SCREW(M6*10-12.9)
7	EJB6002	轴承6002	4	BEARING(6002)
8	GCB6553I	垫圈二	2	WASHER
9	SIS0520I	垫片(20X5.1X1.5)	2	WASHER(20*5.1*1.5)
10	EPN0510	十字平头螺丝(M5X10)	2	FLAT HEAD SCREW(M5*10(HEADφ7.6))
11	CK0008	主电机同步轮	2	MAIN MOTOR TIMING PULLEY(STANDARD)
12	ELH08	平垫(Φ8)	4	FLAT WASHER(Φ8)
13	ELH06	平垫(Φ6)	4	FLAT WASHER(Φ6)
14	ESF0406	内六角紧定螺丝(M4X6-12.9级)	8	SET SCREW(M4*6-12.9)
15	ELS04	弹垫(Φ4)	4	WASHER(Φ4)
16	CK0002	主电机底板	2	MOTOR BASE(STANDARD)
17	CK0004	涨紧调节块	2	ADJUSTING BLOCK(STANDARD)
18	SIS0636A	A型平键	2	TYPE-A KEY(6*6*36)
19	HTD8M15141	前后主同步带	2	TIMING BELT(STANDARD)
20	GCK6019I	前同步带压板	2	TIMING BELT SET PLATE-F

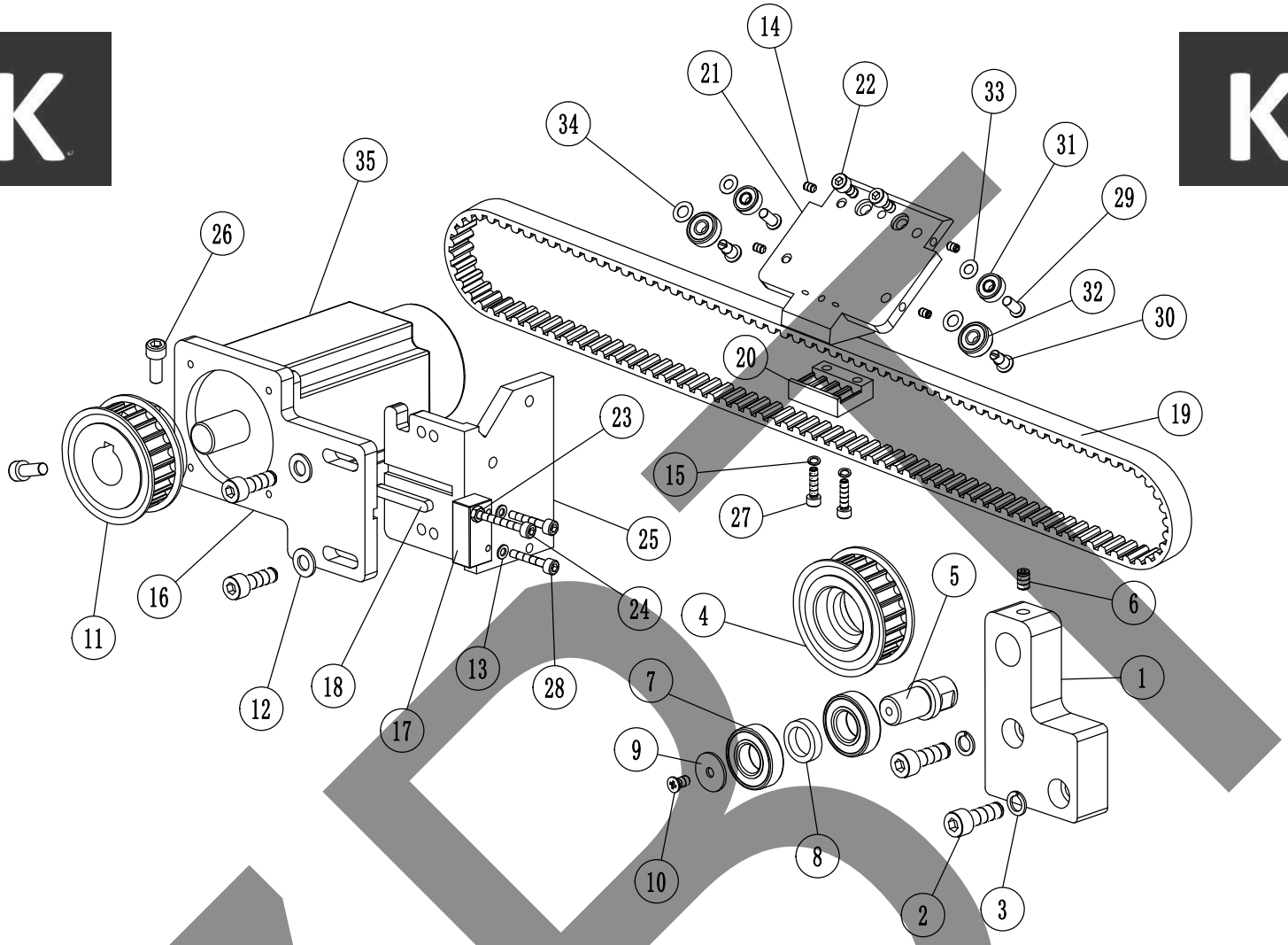

序号 No.	零件图号 PARTS No.	零件名称	个数 (QTY)	PARTS NAME
21	CK0006	前后机头连接片	2	CARRIAGE LINK(STANDARD)
22	ESC0512	内六角螺丝(M5X12-12.9级)	4	CAP BOLT(M5*12-12.9)
23	EN06	六角螺母(M6)	2	NUT(M6)
24	ESC0640	内六角螺丝(M6×40-12.9级)	2	CAP BOLT(M6*40-8.8)
25	CB0009	电机角尺固定板	2	MOTOR ANGLE FIXING PLATE(STANDARD)
26	ESC0612	内六角螺丝(M6×12-12.9级)	4	CAP BOLT(M6*12-12.9)
27	ESC0416	内六角螺丝(M4X16-12.9级)	4	CAP BOLT(M4*16-12.9)
28	ESC0520	内六角螺丝(M5×20-12.9级)	4	CAP BOLT(M5*20-12.9)
29	SIS9925I	轴销	4	PIN WITH HEAD
30	SIS8416I	偏心销	4	PIN
31	EJB605	轴承605	4	BEARING(605)
32	EJB606	轴承606	4	BEARING(606)
33	ELHB051002	补偿垫片(5X10X0.2)	4	ADJUSTING WASHER(5*10*0.2)
34	ELHB061102	补偿垫片(6X11X0.2)	4	ADJUSTING WASHER(6*11*0.2)
35	SF80ST-01	主电机	2	MAIN MOTOR(STANDARD)

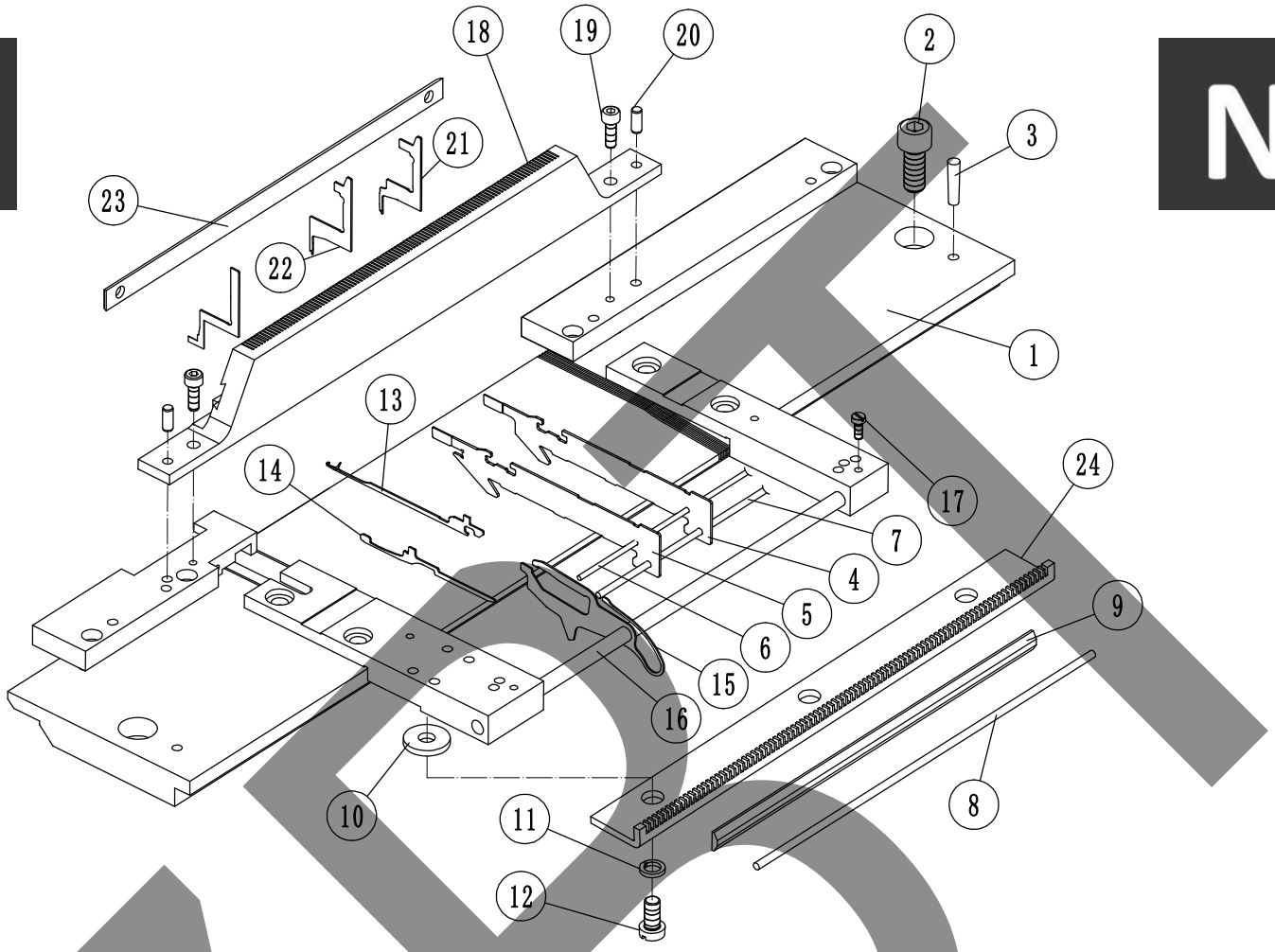

序号 No.	零件图号 PARTS No.	零件名称	个数 (QTY)	PARTS NAME
1	GCN02112I	前针板(99-21G)	1	NEEDLE BED-F(99-21G)
1	GCN12112I	前针板(99-21G-104)	1	NEEDLE BED-F(99-21G-104)
1	GCN4074I	前针板(99-13G)	1	NEEDLE BED-F(99-13G)
1	GCN4097I	前针板(99-15G)	1	NEEDLE BED-F(99-15G)
1	GCN4811I	前针板(99-18G)	1	NEEDLE BED-F(99-18G)
1	GCN5074I	前针板(99-13G-98)	1	NEEDLE BED-F(99-13G-98)
1	GCN5097I	前针板(99-15G-113)	1	NEEDLE BED-F(99-15G-113)
1	GCN5811I	前针板(99-18G-133)	1	NEEDLE BED-F(99-18G-133)
1	GCN6097I	前针板(99-15G-123)	1	NEEDLE BED-F(99-15G-123)
1	GCN7074I	前针板(99-13G-113)	1	NEEDLE BED-F(99-13G-113)
1	BXNJ-N01-XN02401	前针板(BXNJ-24G)	1	NEEDLE BED-F(BXNJ-24G)
2	ESC0820	内六角螺丝(M8X20-8.8级)	4	CAP BOLT(M8*20-8.8)
3	EPTI0420	锥销(Φ4X20)	4	PIN
4	GCN0083	钢皮(99-15G)	198	NEEDLE PLATE(99-15G)
4	GCN02121I	钢皮(99-21G)	302	NEEDLE PLATE(99-21G)
4	GCN1066	钢皮(99-13G)	168	NEEDLE PLATE(99-13G)
4	GCN1801	钢皮(99-18G)	236	NEEDLE PLATE(99-18G)

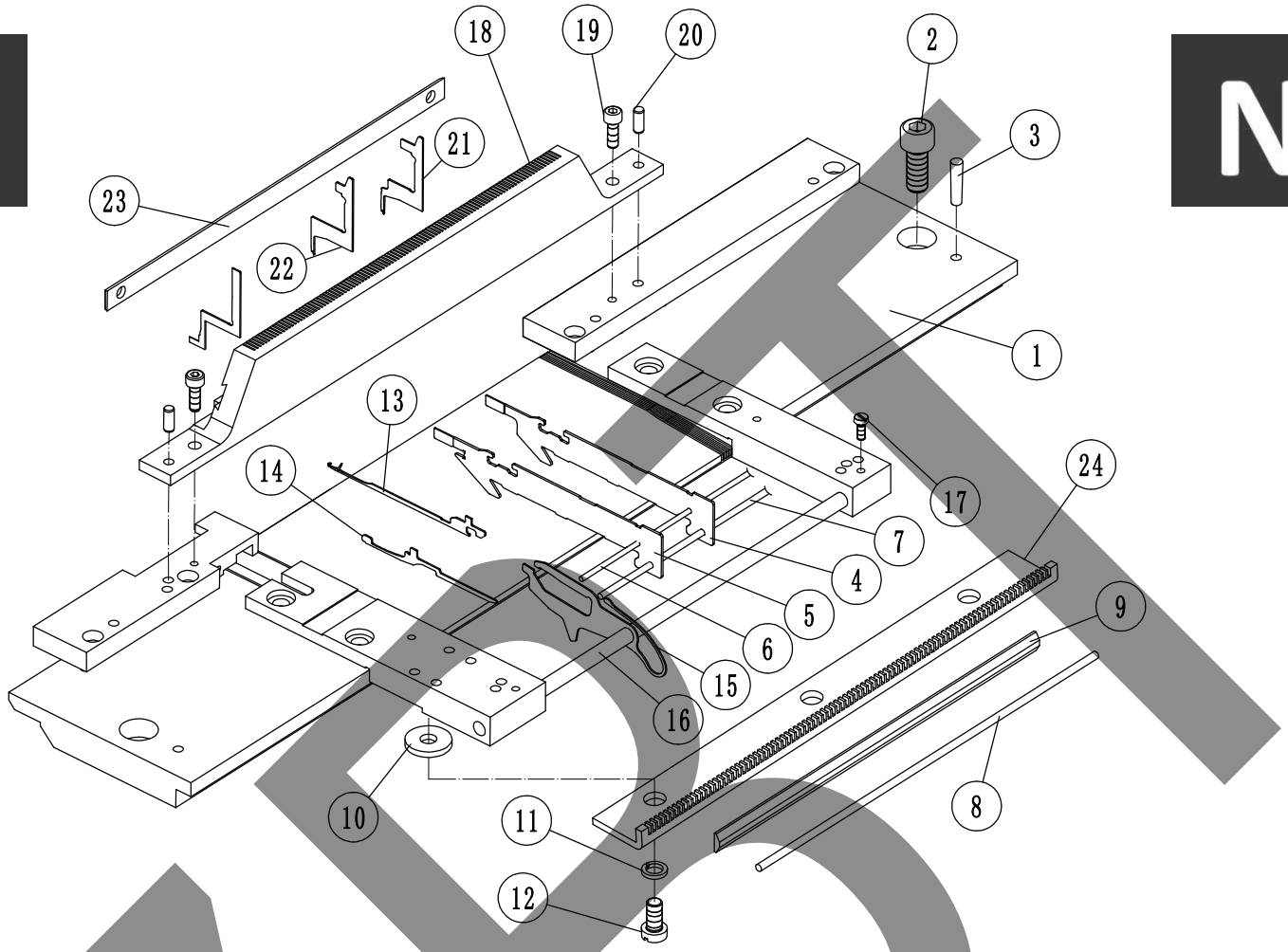

序号 No.	零件图号 PARTS No.	零件名称	个数 (QTY)	PARTS NAME
4	GCN02413I	钢皮(99-24G)	344	NEEDLE PLATE(99-24G)
5	GCN0084	带勾钢皮(99-15G)	12	HOOKED NEEDLE PLATE(99-15G)
5	GCN02122I	带勾钢皮(99-21G)	12	HOOKED NEEDLE PLATE(99-21G)
5	GCN1067	带勾钢皮(99-13G)	12	HOOKED NEEDLE PLATE(99-13G)
5	GCN1802	带勾钢皮(99-18G)	12	HOOKED NEEDLE PLATE(99-18G)
5	GCN02413I	带勾钢皮(99-24G)	12	HOOKED NEEDLE PLATE(99-24G)
6	GCN0125	钢皮芯轴二(99-18G)(Φ2X174)	2	MANDREL(Φ2*174)
6	GCN0125-1	钢皮芯轴二(99-18G-133/21G)(Φ2X189.5)	2	MANDREL(Φ2*189.5)
6	GCN0194	钢皮芯轴二(99-15G)(Φ2X179)	2	MANDREL(Φ2*179)
6	GCN0194-1	钢皮芯轴二(99-15G-113)(Φ2X196.5)	2	MANDREL(Φ2*196.5)
6	GCN1094	钢皮芯轴二(99-13G)(Φ2X180.5)	2	MANDREL(Φ2*181)
6	GCN1094-1	钢皮芯轴二(99-13G-98)(Φ2X199)	2	MANDREL(Φ2*199)
6	GCN1094-2	钢皮芯轴二(99-13G-113)(Φ2×255)	2	MANDREL(Φ2*255)
7	GN1546	钢皮芯轴(99-普通13G15G18G)(Φ2.5X210)	2	MANDREL(Φ2.5*210)
7	GN1546-1	钢皮芯轴(99-特大码13/15/18/21/24G)(Φ2.5X230)	2	MANDREL(Φ2.5*230)

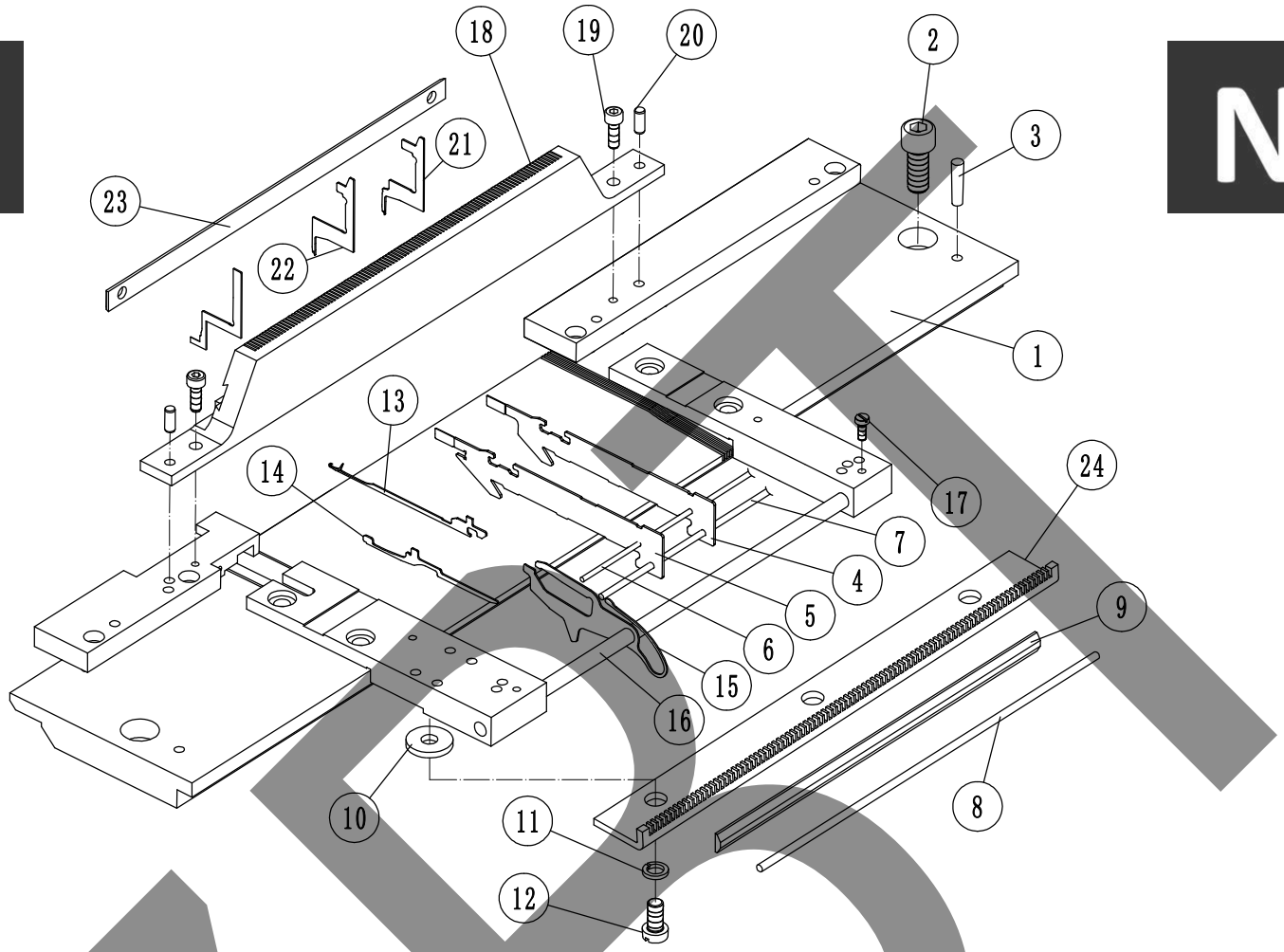

序号 No.	零件图号 PARTS No.	零件名称	个数 (QTY)	PARTS NAME
7	GN1546-3	钢皮芯轴(Φ2.6X210)	2	MANDREL(Φ2.6*210)
8	GN1055	钢皮压紧条(99-普通13G15G18G)(Φ3X186)	2	WEDGE PRESS STRIP(Φ3*168)
8	GN1055-1	钢皮压紧条(99-特大码13/15/18/21/24G)(Φ3X205)	2	WEDGE PRESS STRIP(Φ3*205)
8	GN1055-2	钢皮压紧条(Φ3.2X186)	2	WEDGE PRESS STRIP(Φ3.2*186)
8	GN1055-3	钢皮压紧条(Φ3X191)	2	WEDGE PRESS STRIP(φ3*191)
8	GN1055-5	钢皮压紧条(99-13G-113)(Φ3×255)	2	WEDGE PRESS STRIP(φ3*255)
9	GN1056	压紧条(99-普通13G15G18G)	2	PRESS BAR(99-13/15/18G/L=185)
9	GN1056-1	压紧条(99-特大码13G15G18G21/24G)	2	PRESS BAR(99-13/15/18/21GXL/L=212)
9	GN1056-2	压紧条(99-13G-113)	2	PRESS BAR(99-13G-113/L=255)
10	SIS0507	垫片	6	WASHER
11	ELS06	弹垫(Φ6)	3	WASHER(Φ6)
12	SIS0610-1	一字螺丝(M6X10X9.5X1.9)	3	SLOTTED SCREW(M6*10*9.5*1.9)
13	GCN00071	高勾针(99-15G)		HIGH NEEDLE(99-15G)
13	GCN02125I	高勾针(99-21G)		HIGH NEEDLE(99-21G)
13	GCN10021	高勾针(99-13G)		HIGH NEEDLE(99-13G)
13	GCN10521	高勾针(99-18G)		HIGH NEEDLE(99-18G)
13	GCN02417I	高勾针(99-24G)		HIGH NEEDLE(99-24G)
14	GCN1009I	针脚(99-13G15G)		JACK(99-13G15G)
14	GCN1010I	针脚(99-18G21G24G)		JACK(99-18G21G24G)

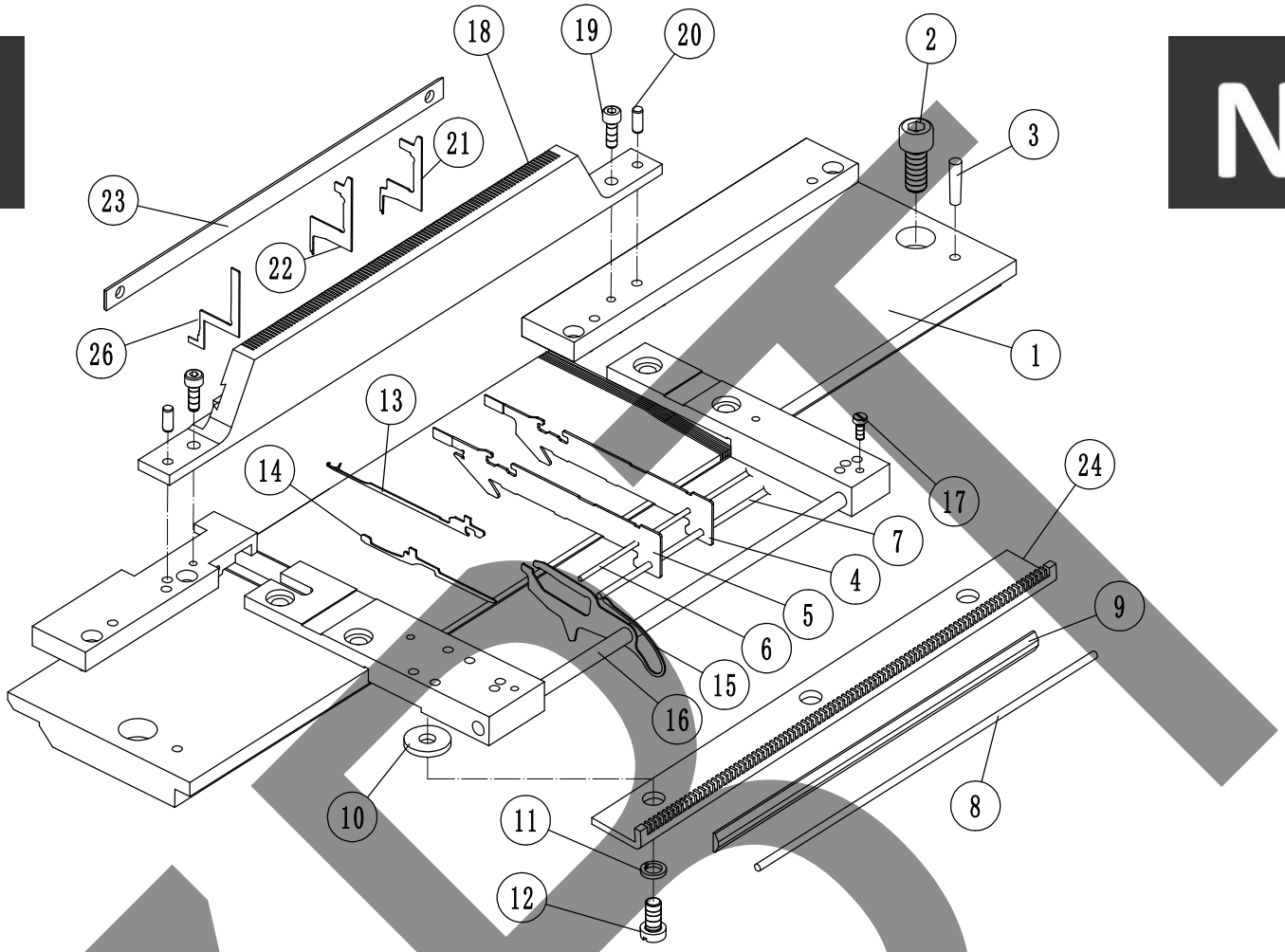

序号 No.	零件图号 PARTS No.	零件名称	个数 (QTY)	PARTS NAME
15	GCN1085I	鸟片(99-13G15G)		CONTROL JACK(99-13G15G)
15	GCN1185I	鸟片(99-18G21G24G)	103	CONTROL JACK(99-18G21G24G)
16	GCN0018	鸟片芯轴(普通)	2	JACK HOLDER ROD
16	GCN0018-1	鸟片芯轴(特大码)	2	JACK HOLDER ROD(XL)
17	SIS0001	一字螺丝 (SM9/64X6X4.4X2)	4	SLOTTED SCREW(SM9/64*6*4.4*2)
18	GCN0120	前后生克座(99-15G)	2	SINKER BED(99-15G)
18	GCN0120-1	前后生克座(99-15G-113)	2	SINKER BED(99-15G-113)
18	GCN0120-2	前后生克座(99-15G-123)	2	SINKER BED(99-15G-123)
18	GCN02114I	前后生克座(99-21G)	2	SINKER BED(99-21G)
18	GCN12114I	前后生克座(99-21G-104)	2	SINKER BED(99-21G-104)
18	GCN1086	前后生克座(99-13G)	2	SINKER BED(99-13G)
18	GCN1086-1	前后生克座(99-13G-98)	2	SINKER BED(99-13G-98)
18	GCN1086-2	前后生克座(99-13G-113)	2	SINKER BED(99-13G-113)
18	GCN1824	前后生克座(99-18G)	2	SINKER BED(99-18G)
18	GCN1824-1	前后生克座(99-18G-133)	2	SINKER BED(99-18G-133)

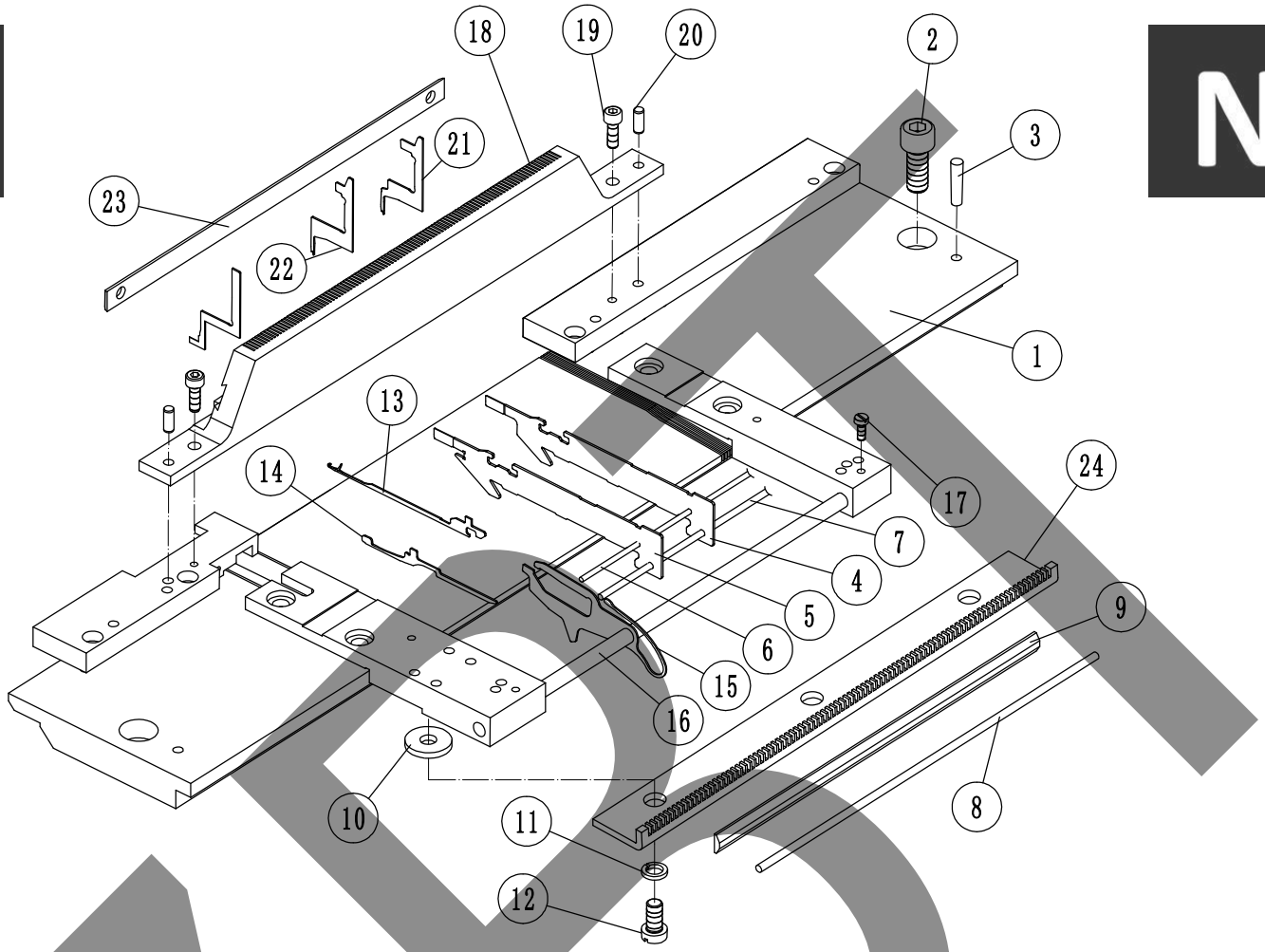

序号 No.	零件图号 PARTS No.	零件名称	个数 (QTY)	PARTS NAME
18	GCN02403I	前后生克座(99-24G)	2	SINKER BED(99-24G)
19	ESC0412	内六角螺丝(M4X12-12.9级)	2	CAP BOLT(M4*12-12.9)
20	EPT0408	圆柱销(硬)(Φ4X8)	2	ROUND PIN(Φ4*8)
21	GCN0089	高生克片(99-15G)		HIGH SINKER(99-15G)
21	GCN02126I	高生克片(99-21G)		HIGH SINKER(99-21G)
21	GCN1068	高生克片(99-13G)		HIGH SINKER(99-13G)
21	GCN1170	高生克片(99-18G)		HIGH SINKER(99-18G)
21	GCN02416I	高生克片(99-24G)		HIGH SINKER(99-24G)
22	GCN02127I	低生克片(99-21G)		HIGH SINKER(99-21G)
23	GN1418	生克片拦条(99-普通13G15G18G)(L=202)	2	SINKER PRESSING PLATE(99-13/15/18G/L=202)
23	GN1418-2	生克片拦条(99-15G-123)(L=236)	2	SINKER PRESSING PLATE(99-15G-123/L=236)
23	GN1418-3	生克片拦条(99-21G)(L=212)	2	SINKER PRESSING PLATE(99-21G/L=212)
23	GN1418-4	生克片拦条(99-13G-113)(L=252)	2	SINKER PRESSING PLATE(99-13G-113/L=252)
23	GN1418-5	生克片拦条(99-15G-113)(L=219)	2	SINKER PRESSING PLATE(99-15G-113/L=219)
24	GCN1419	前针板压板(99-13G)	1	NEEDLE SPACER-F(99-13G)
24	GCN1419-1	前针板压板(99-13G-98)	1	NEEDLE SPACER-F(99-13G-98)
24	GCN1420	前针板压板(99-15G)	1	NEEDLE SPACER-F(99-15G)
24	GCN1420-1	前针板压板(99-15G-113)	1	NEEDLE SPACER-F(99-15G-113)
24	GCN1423	前后针板压板(99-18G)	1	NEEDLE SPACER-F(99-18G)
24	GCN1423-1	前后针板压板(99-18G-133/21G)	1	NEEDLE SPACER-F(99-18G-133/21G)

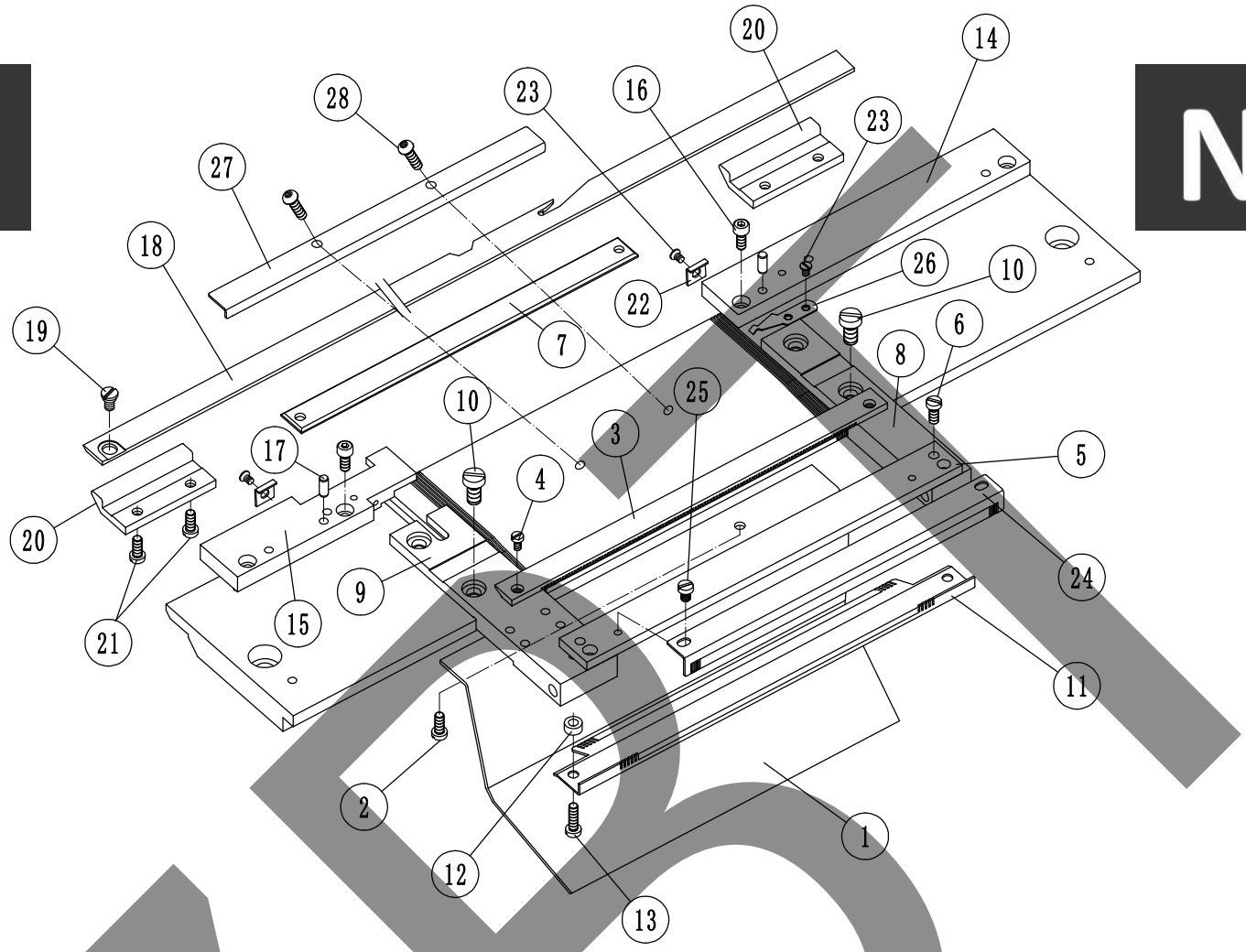

序号 No.	零件图号 PARTS No.	零件名称	个数 (QTY)	PARTS NAME
1	GCN1070I	手套隔板	1	GLOVE GUIDE
1	GCN2070I	手套隔板(99-13G15G18G21G塑料)	1	GLOVE GUIDE(99-13G15G18G21G)
1	GN1558-1	手套隔板(超大码)	1	GLOVE GUIDE(XL)
1	GN2158	手套隔板(99-21G-104)	1	GLOVE GUIDE(99-21G-104)
2	EBSC0406	内六角圆头螺丝(M4X6)	2	ROUND HEAD SCREW(M4*6-12.9EG)
3	GCN0101	钢皮压条(99-15G)	2	NEEDLE SPACER(99-15G)
3	GCN0101-1	钢皮压条(99-15G-113)	2	NEEDLE SPACER(99-15G-113)
3	GCN0101-2	钢皮压条(99-15G-123)	2	NEEDLE SPACER(99-15G-123)
3	GCN02115I	钢皮压条(99-21G)	2	NEEDLE SPACER(99-21G)
3	GCN12115I	钢皮压条(99-21G-104)	2	NEEDLE SPACER(99-21G-104)
3	GCN1078	钢皮压条(99-13G)	2	NEEDLE SPACER(99-13G)
3	GCN1078-1	钢皮压条(99-13G-98)	2	NEEDLE SPACER(99-13G-98)
3	GCN1078-2	钢皮压条(99-13G-113)	2	NEEDLE SPACER(99-13G-113)
3	GCN1815	钢皮压条(99-18G)	2	NEEDLE SPACER(99-18G)
3	GCN1815-1	钢皮压条(99-18G-133)	2	NEEDLE SPACER(99-18G-133)
3	GCN02404I	钢皮压条(99-24G)	2	NEEDLE SPACER(99-24G)
4	SIS0020	一字螺丝(SM9/64X5X5.3X2)	2	SLOTTED SCREW(SM9/64*5*5.3*2)
5	GCN0104	压板条(99-15G)	2	PRESS STRIP(99-15G)

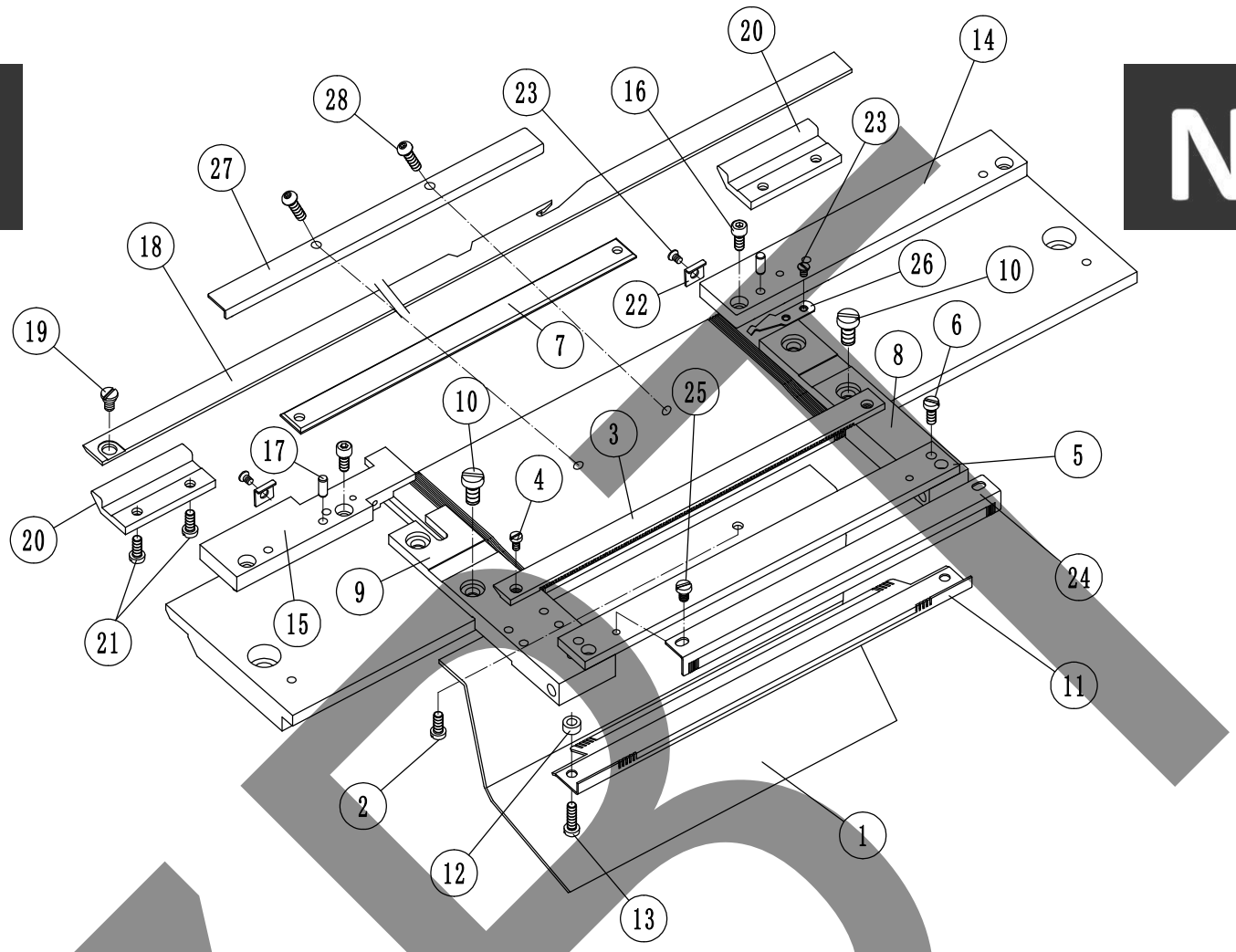

序号 No.	零件图号 PARTS No.	零件名称	个数 (QTY)	PARTS NAME
5	GCN0104-1	压板条(99-15G-113)	2	PRESS STRIP(99-15G-113)
5	GCN0104-2	压板条(99-15G-123)	2	PRESS STRIP(99-15G-123)
5	GCN02415I	压板条(99-24G)	2	PRESS STRIP(99-24G)
5	GCN02120I	压板条(99-21G)	2	PRESS STRIP(99-21G)
5	GCN12120I	压板条(99-21G-104)	2	PRESS STRIP(99-21G-104)
5	GCN1080	压板条(99-13G)	2	PRESS STRIP(99-13G)
5	GCN1080-1	压板条(99-13G-98)	2	PRESS STRIP(99-13G-98)
5	GCN1080-2	压板条(99-13G-113)	2	PRESS STRIP(99-13G-113)
5	GCN1818	压板条(99-18G)	2	PRESS STRIP(99-18G)
5	GCN1818-1	压板条(99-18G-133)	2	PRESS STRIP(99-18G-133)
6	SIS0076	三角螺丝四(SM11/64X10X6X2)	2	TRI HEAD SCREW(SM11/64*10*6*2)
7	GCN0132	拦针条(99-普通13G15G18G21G)	1	NEEDLE PRESSING PLATE(99-13/15/18/21/G/L=190)
7	GCN0132-2	拦针条(99-13G15G特大码)	1	NEEDLE PRESSING PLATE(99-13/15/18GXL/L=225)
7	GCN0132-3	拦针条(99-18G特大码)	1	NEEDLE PRESSING PLATE(99-18G XL/L=190)
7	GCN0132-6	拦针条(99-G13G15G18G)(超大码)	1	NEEDLE PRESSING PLATE(99-13/15/18GXXL/L=225)
7	GCN0132-7	拦针条(99-13G-113)	1	NEEDLE PRESSING PLATE(99-13G-113/L=242.5)
7	GCN0132-8	拦针条(99-21G-104)	1	NEEDLE PRESSING PLATE(99-21G-104/L=142)
8	GCN0105	前右拦针板(99-普通13G15G18G)	1	CONTROL JACK BRACKET-F/R(99-13/15/18G)
8	GCN2105	前右拦针板(99-特大码13G15G18G21G)	1	CONTROL JACK BRACKET-F/R(99-13/15/18/21GXL)
9	GCN3107	前左拦针板(99-普通13G15G18G)	1	CONTROL JACK BRACKET-F/L(99-13/15/18G)
9	GCN4107	前左拦针板(99-特大码13G15G18G21G)	1	CONTROL JACK BRACKET-F/L(99-13/15/18/21GXL)

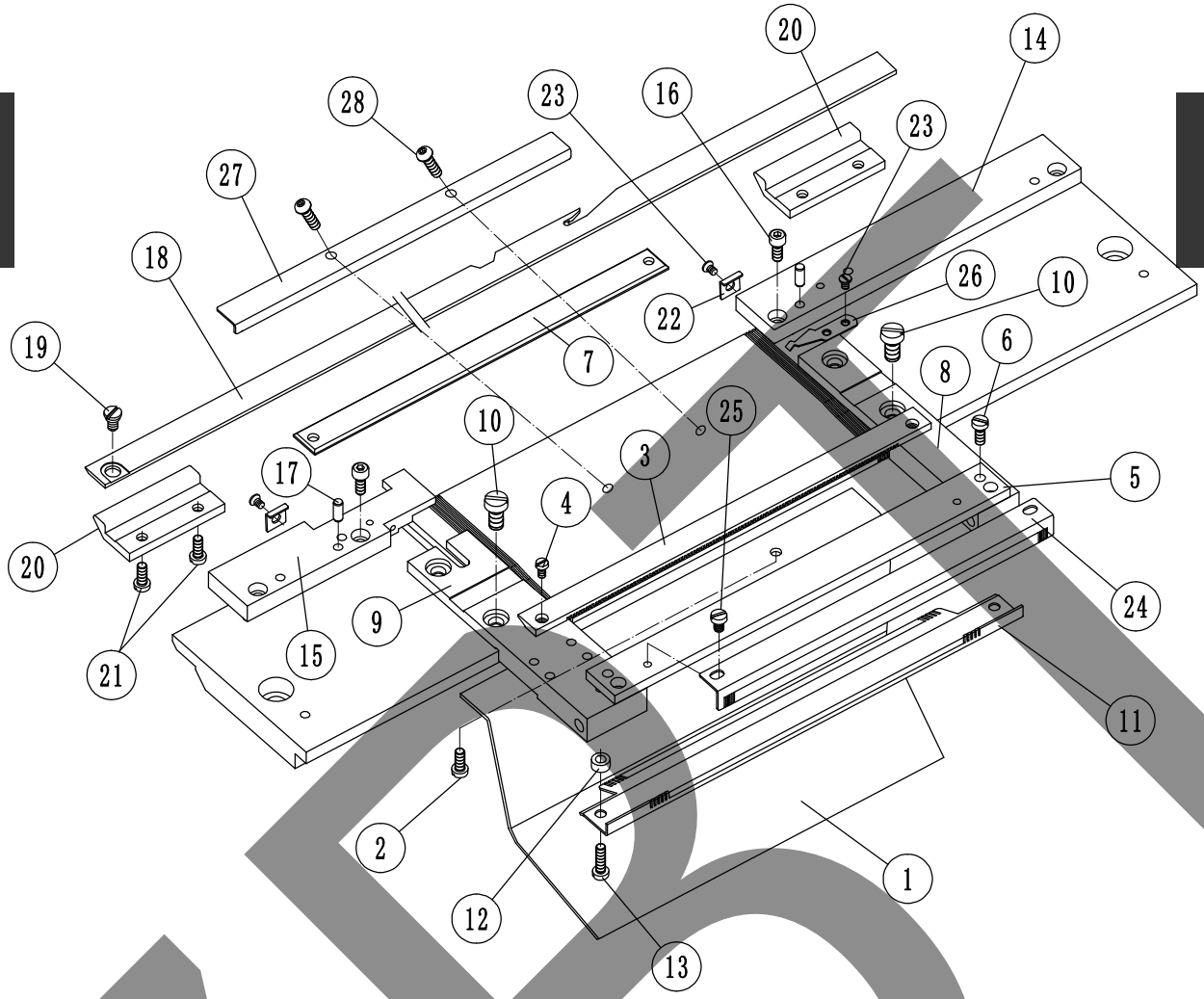

序号 No.	零件图号 PARTS No.	零件名称	个数 (QTY)	PARTS NAME
10	SIS0610-1	一字螺丝(M6X10X9.5X1.9)	4	SLOTTED SCREW(M6*10*9.5*1.9)
11	GCN02118I	分隔栅(99-21G)	2	CONTROL JACK HOLDER PLATE(99-21G)
11	GCN12118I	分隔栅(99-21G-104)	2	CONTROL JACK HOLDER PLATE(99-21G-104)
11	GCN1111I	分隔栅(99-15G)	2	CONTROL JACK HOLDER PLATE(99-15G)
11	GCN1111I-1	分隔栅(99-15G-113)	2	CONTROL JACK HOLDER PLATE(99-15G-113)
11	GCN1111I-2	分隔栅(99-15G-123)	2	CONTROL JACK HOLDER PLATE(99-15G-123)
11	GCN2821I	分隔栅(99-18G)	2	CONTROL JACK HOLDER PLATE(99-18G)
11	GCN2821I-1	分隔栅(99-18G-133)	2	CONTROL JACK HOLDER PLATE(99-18G-133)
11	GCN3083I	分隔栅(99-13G)	2	CONTROL JACK HOLDER PLATE(99-13G)
11	GCN3083I-1	分隔栅(99-13G-98)	2	CONTROL JACK HOLDER PLATE(99-13G-98)
11	GCN3083I-2	分隔栅(99-13G-113)	2	CONTROL JACK HOLDER PLATE(99-13G-113)
11	GCN02409I	分隔栅(99-24G)	2	CONTROL JACK HOLDER PLATE(99-21G)
12	SIS5232	垫圈	2	WASHER
13	SIS0081	六角螺丝	2	HEX HEAD SCREW
14	GCN1114I-1	前针板右镶条(99-普通13G15G18G21G)	1	SINKER BED SET PLATE-F/R(99-13/15/18/21G)
14	GCN1114I-2	前针板右镶条(99-特大码13G15G18G)	1	SINKER BED SET PLATE-F/R(99-13/15/18GXL)
15	GCN0116	前针板左镶条(99-13G15G18G21G)	1	SINKER BED SET PLATE-F/L(99-13/15/18/21G)

ZBL

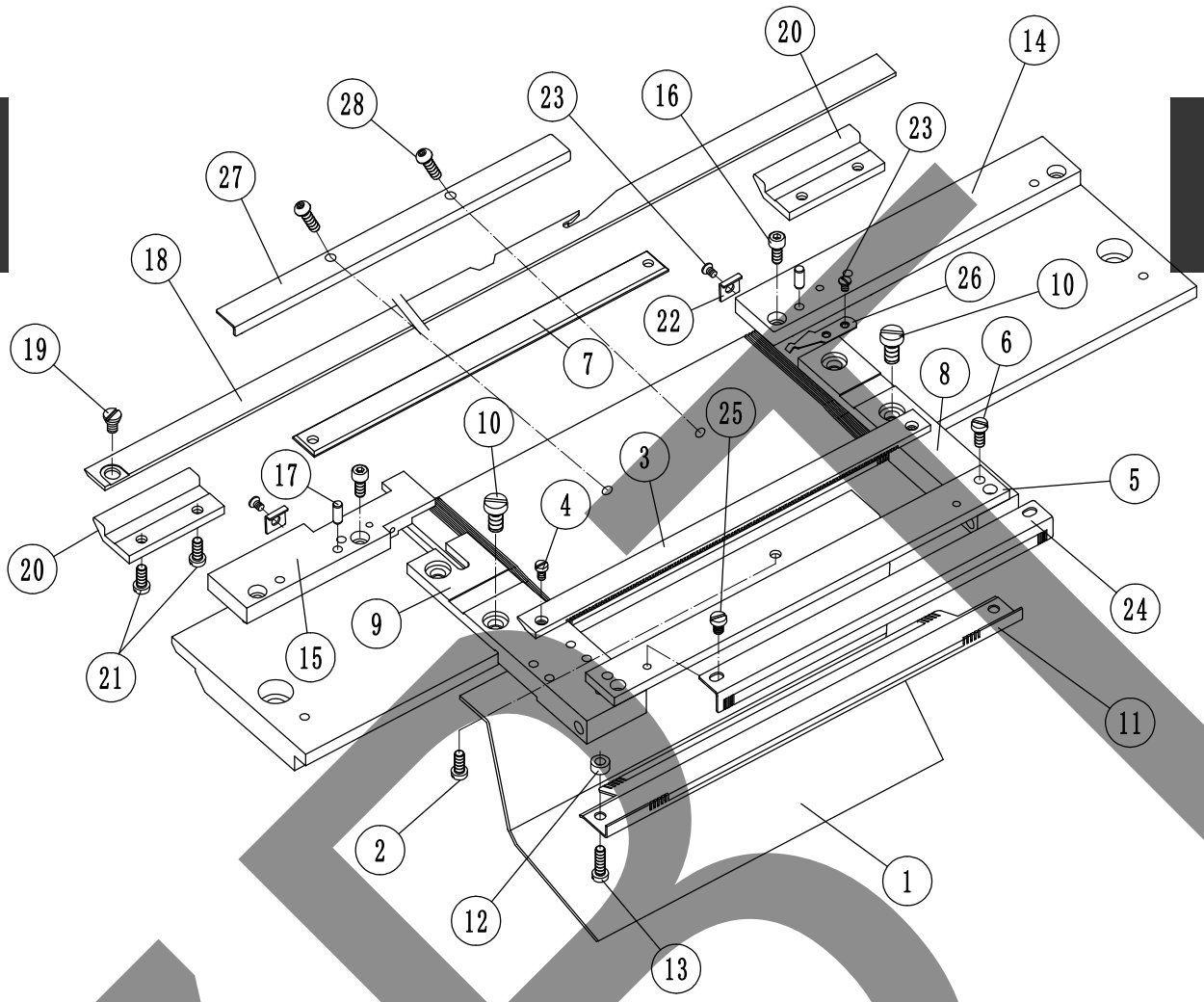

序号 No.	零件图号 PARTS No.	零件名称	个数 (QTY)	PARTS NAME
16	ESC0410	内六角螺丝(M4X10-12.9级)	8	CAP BOLT(M4*10-12.9)
17	EPT0412	圆柱销(硬)(Φ4X12)	8	ROUND PIN(Φ4*12)
18	GN00008	前叉刀(BXCS-21G低叉)	1	STITCH HOLDER-F(BXCS-21G-D3)
18	GCN0002	前叉刀(BXCS-13G15G18G)	1	STITCH HOLDER-F(BXCS-13G15G18G)
18	GCN0005	前叉刀(BXCS-13G15G18G特大码)	1	STITCH HOLDER-F(BXCS-13G15G18GXL)
18	GCN0003	前叉刀(BXCS-13G低叉)	1	STITCH HOLDER-F(BXCS-13G-D3)
18	GCN0007	前叉刀(BXCS-13G特大码低叉)	1	STITCH HOLDER-F(BXCS-13GXL-D3)
18	GCN0004	前叉刀(BXCS-15G18G低叉)	1	STITCH HOLDER-F(BXCS-15G18G-D3)
18	GCN0006	前叉刀(BXCS-15G18G特大码低叉)	1	STITCH HOLDER-F(BXCS-15G18GXL-D3)
18	CN0011	前叉刀(BXCS-24G低叉)	1	STITCH HOLDER-F(BXCS-24G-D3)
19	SIS0121	叉刀轴位螺丝(99-13G15G18G21G)	2	STEPPED SCREW(99-13G15G18G21G)
20	GCN0035	叉刀拦块(99-13G15G18G21G)	4	STITCH HOLDER SUPPORT(99-13/15/18/21G)
21	SIS0075	一字螺丝(SM11/64X6X6X2.5)	4	SLOTTED SCREW(SM11/64*6*6*2.5)
22	GCN0033	叉刀压片	4	STITCH HOLDER PRESSING PLATE
23	SIS0019	沉头螺丝 (SM9/64X4X6X0.2)	4	COUNTERSUNK SCREW(SM9/64*4*6*0.2)
23	SIS03042	一字螺丝 (M3X4X4.8X1.8)	4	SLOTTED SCREW(M3*4*4.8*1.8)

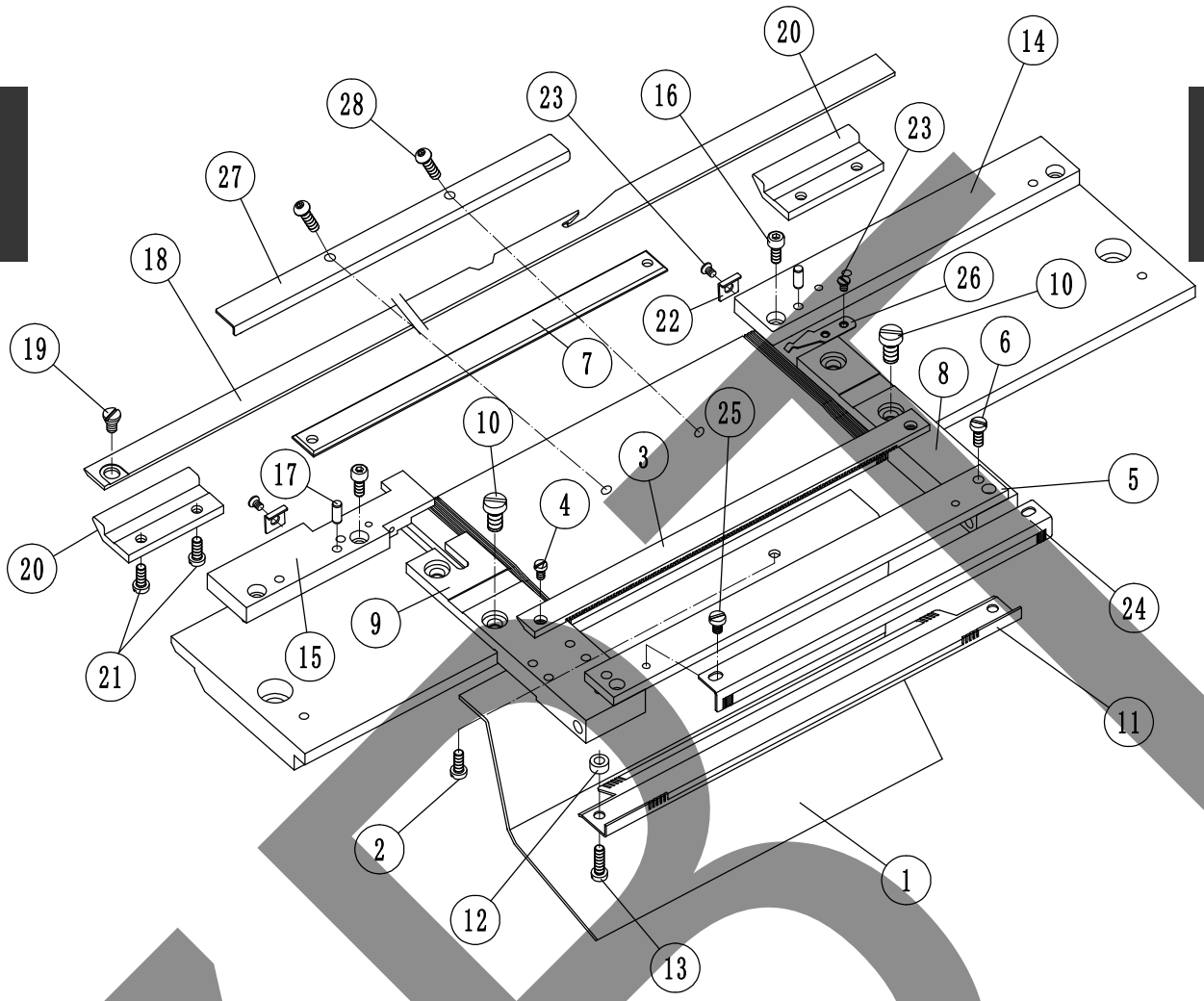

序号 No.	零件图号 PARTS No.	零件名称	个数 (QTY)	PARTS NAME
24	GCN0110-1	栅片(99-15G)	2	CONTROL JACK HOLDER PLATE(99-15G)
24	GCN0110-2	栅片(99-15G-113)	2	CONTROL JACK HOLDER PLATE(99-15G-113)
24	GCN0110-3	栅片(99-15G-123)	2	CONTROL JACK HOLDER PLATE(99-15G-123)
24	GCN02119I	栅片(99-21G)	2	CONTROL JACK HOLDER PLATE(99-21G)
24	GCN12119I	栅片(99-21G-104)	2	CONTROL JACK HOLDER PLATE(99-21G-104)
24	GCN1083-1	栅片(99-13G)	2	CONTROL JACK HOLDER PLATE(99-13G)
24	GCN1083-2	栅片(99-13G-98)	2	CONTROL JACK HOLDER PLATE(99-13G-98)
24	GCN1083-3	栅片(99-13G-113)	2	CONTROL JACK HOLDER PLATE(99-13G-113)
24	GCN1821-1	栅片(99-18G)	2	CONTROL JACK HOLDER PLATE(99-18G)
24	GCN02410I	栅片(99-24G)	2	CONTROL JACK HOLDER PLATE(99-24G)
24	GCN1821-2	栅片(99-18G-133)	2	CONTROL JACK HOLDER PLATE(99-18G-133)
25	SIS04052	一字螺丝 (M4X5X7X2.5)	4	SLOTTED SCREW(M4*5*7*2.5)
26	GCN0130	弹簧片	2	SPRING PLATE
27	EBSC0406	内六角圆头螺丝(M4X6-12.9级EG)	2	ROUND HEAD SCREW(M4*6-12.9EG)

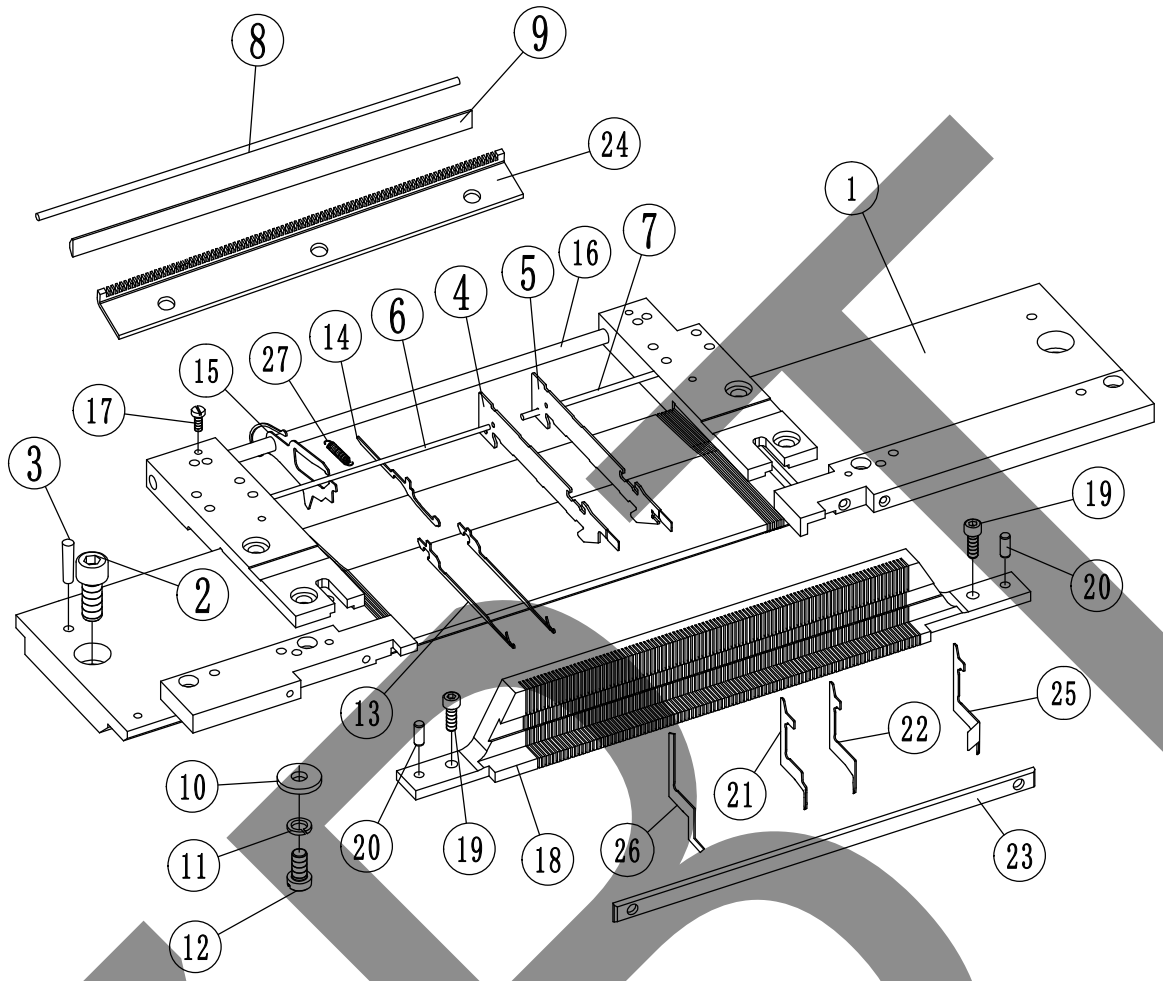

序号 No.	零件图号 PARTS No.	零件名称	个数 (QTY)	PARTS NAME
1	GCN02113I	后针板(99-21G)	1	NEEDLE BED-B(99-21G)
1	GCN12113I	后针板(99-21G-104)	1	NEEDLE BED-B(99-21G-104)
1	GCN4075I	后针板(99-13G)	1	NEEDLE BED-B(99-13G)
1	GCN4098I	后针板(99-15G)	1	NEEDLE BED-B(99-15G)
1	GCN4812I	后针板(99-18G)	1	NEEDLE BED-B(99-18G)
1	GCN5075I	后针板(99-13G-98)	1	NEEDLE BED-B(99-13G-98)
1	GCN5098I	后针板(99-15G-113)	1	NEEDLE BED-B(99-15G-113)
1	GCN5812I	后针板(99-18G-133)	1	NEEDLE BED-B(99-18G-133)
1	GCN6098I	后针板(99-15G-123)	1	NEEDLE BED-B(99-15G-123)
1	GCN7075I	后针板(99-13G-113)	1	NEEDLE BED-B(99-13G-113)
1	BXNJ-N04-XN02402	后针板(BXNJ-24G)	1	NEEDLE BED-B(BXNJ-24G)
2	ESC0820	内六角螺丝(M8X20-8.8级)	4	CAP BOLT(M8*20-8.8)
3	EPTI0420	锥销(Φ4X20)	4	PIN
4	GCN0083	钢皮(99-15G)	198	NEEDLE PLATE(99-15G)
4	GCN02121I	钢皮(99-21G)	302	NEEDLE PLATE(99-21G)
4	GCN1066	钢皮(99-13G)	168	NEEDLE PLATE(99-13G)
4	GCN1801	钢皮(99-18G)	236	NEEDLE PLATE(99-18G)
4	GCN02413I	钢皮(99-24G)	344	NEEDLE PLATE(99-24G)
5	GCN0084	带勾钢皮(99-15G)	12	HOOKED NEEDLE PLATE(99-15G)

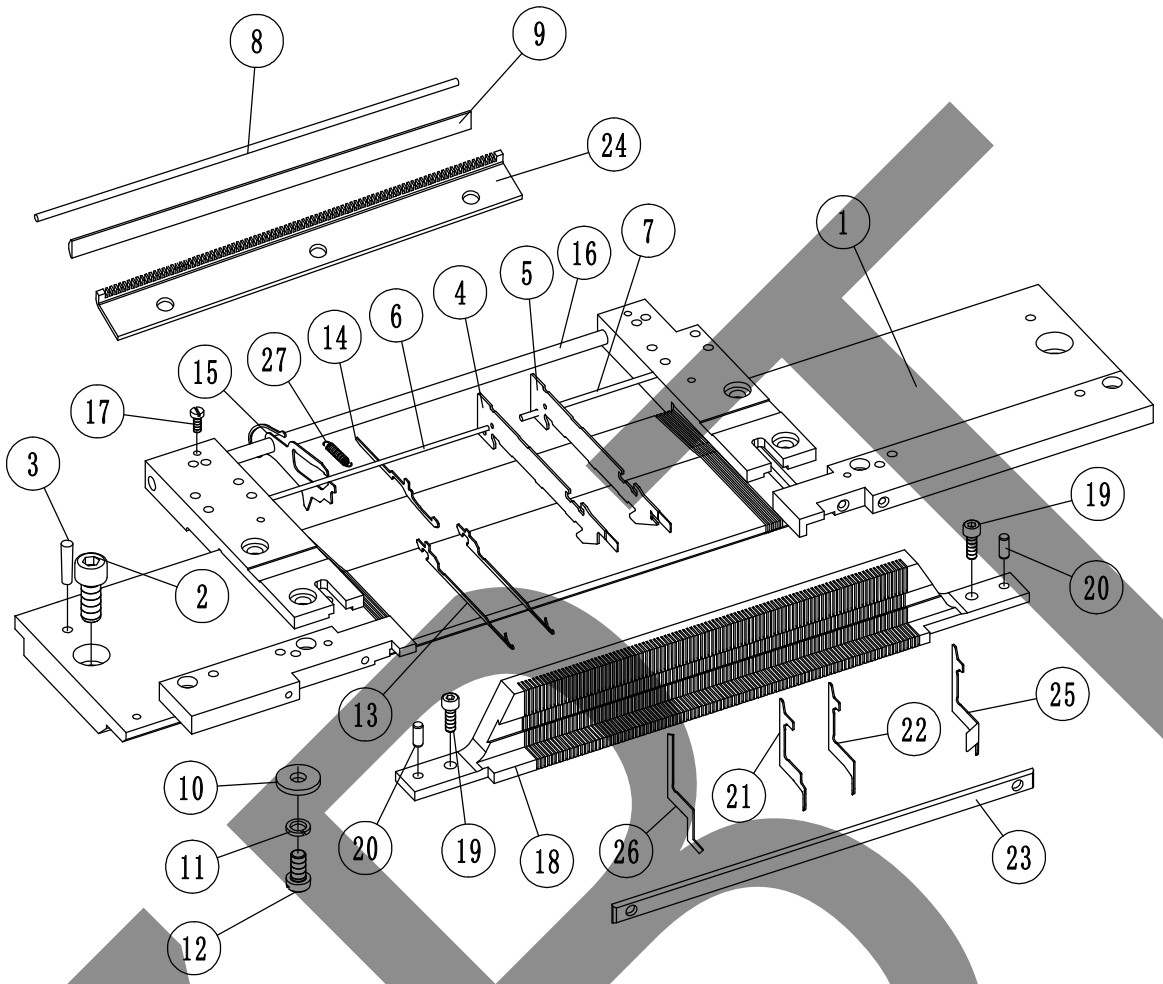

序号 No.	零件图号 PARTS No.	零件名称	个数 (QTY)	PARTS NAME
5	GCN02122I	带勾钢皮(99-21G)	12	HOOKED NEEDLE PLATE(99-21G)
5	GCN1067	带勾钢皮(99-13G)	12	HOOKED NEEDLE PLATE(99-13G)
5	GCN1802	带勾钢皮(99-18G)	12	HOOKED NEEDLE PLATE(99-18G)
5	GCN02414I	带勾钢皮(99-24G)	12	HOOKED NEEDLE PLATE(99-24G)
6	GCN0125	钢皮芯轴二(99-18G)(Φ2X174)	2	MANDREL(Φ2*174)
6	GCN0125-1	钢皮芯轴二(99-18G-133/21G)(Φ2X189.5)	2	MANDREL(Φ2*189.5)
6	GCN0194	钢皮芯轴二(99-15G)(Φ2X179)	2	MANDREL(Φ2*179)
6	GCN0194-1	钢皮芯轴二(99-15G-113)(Φ2X196.5)	2	MANDREL(Φ2*196.5)
6	GCN1094	钢皮芯轴二(99-13G)(Φ2X180.5)	2	MANDREL(Φ2*180.5)
6	GCN1094-1	钢皮芯轴二(99-13G-98)(Φ2X199)	2	MANDREL(Φ2*199)
6	GCN1094-2	钢皮芯轴二(99-13G-113)(Φ2×255)	2	MANDREL(Φ2*255)
7	GN1546	钢皮芯轴(99-普通13G15G18G)(Φ2.5X210)	2	MANDREL(Φ2.5*210)
7	GN1546-1	钢皮芯轴(99-特大码13G15G18G21G)(Φ2.5X230)	2	MANDREL(Φ2.5*230)
7	GN1546-3	钢皮芯轴(Φ2.6X210)	2	MANDREL(Φ2.6*210)
8	GN1055	钢皮压紧条(99-普通13G15G18G)(Φ3X186)	2	WEDGE PRESS STRIP(Φ3*186)
8	GN1055-1	钢皮压紧条(99-特大码13G15G18G21G)(Φ3X205)	2	WEDGE PRESS STRIP(Φ3*205)
8	GN1055-2	钢皮压紧条(Φ3.2X186)	2	WEDGE PRESS STRIP(Φ3.2*186)
8	GN1055-3	钢皮压紧条(Φ3X191)	2	WEDGE PRESS STRIP(φ3*191)

NEW

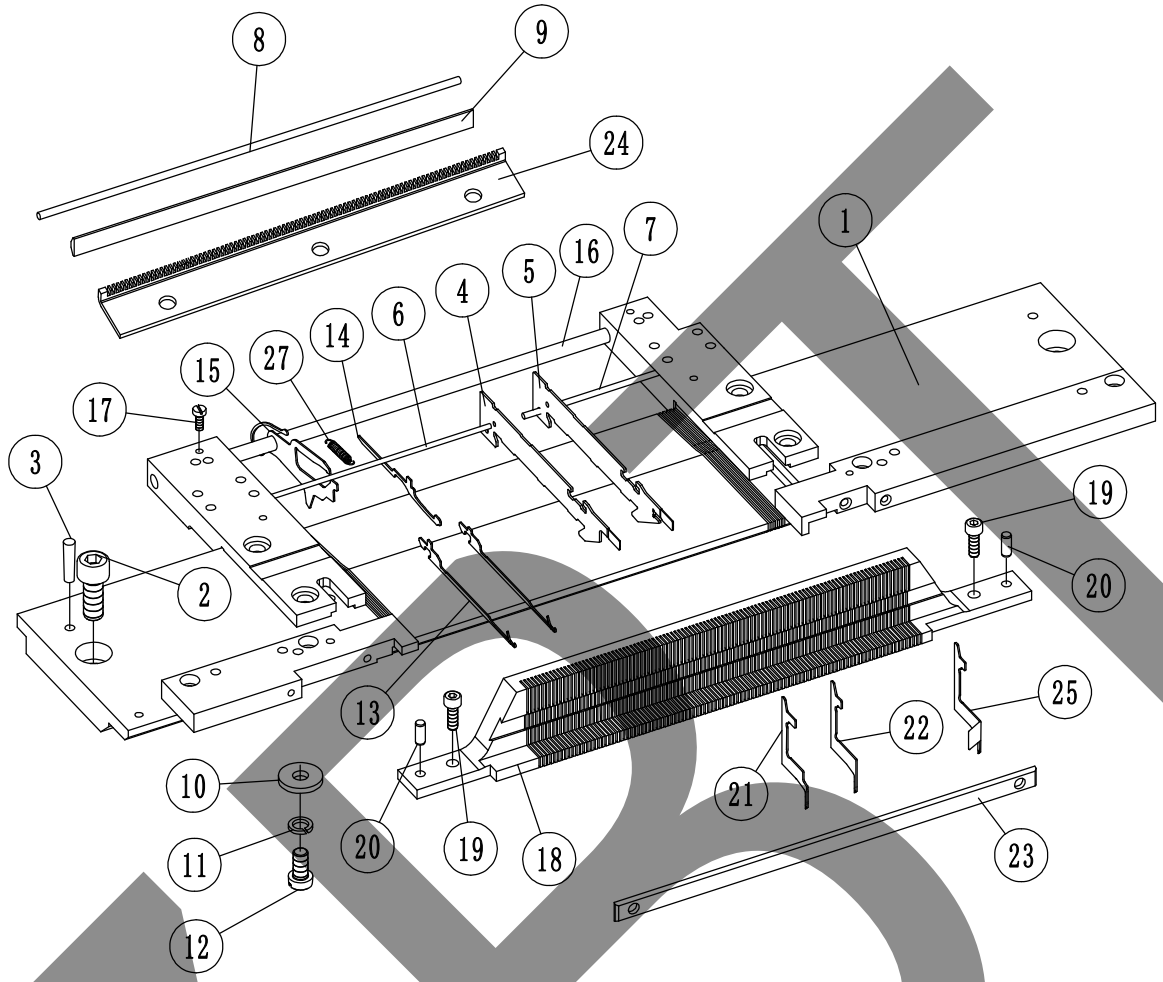

序号 No.	零件图号 PARTS No.	零件名称	个数 (QTY)	PARTS NAME
8	GN1055-5	钢皮压紧条(99-13G-113)(Φ3×255)	2	WEDGE PRESS STRIP(Φ3×255)
9	GN1056	压紧条(99-普通13G15G18G)	2	PRESS BAR(99-13/15/18G/L=185)
9	GN1056-1	钢皮压紧条(99-特大码13/15/18/21G)(Φ3X205)	2	PRESS BAR(99-13/15/18/21GXL/L=212)
9	GN1056-2	压紧条(99-13G-113)	2	PRESS BAR(99-13G-113/L=255)
10	SIS0507	垫片	6	WASHER
11	ELS06	弹垫(Φ6)	3	WASHER(Φ6)
12	SIS0610-1	一字螺丝(M6X10X9.5X1.9)	3	SLOTTED SCREW(M6*10*9.5*1.9)
13	GCN00071	高勾针(99-15G)		HIGH NEEDLE(99-15G)
13	GCN02125I	高勾针(99-21G)		HIGH NEEDLE(99-21G)
13	GCN10021	高勾针(99-13G)		HIGH NEEDLE(99-13G)
13	GCN10521	高勾针(99-18G)		HIGH NEEDLE(99-18G)
13	GCN02417I	高勾针(99-24G)		HIGH NEEDLE(99-24G)
14	GCN1009I	针脚(99-13G15G)		JACK(99-10IV13G15G)
14	GCN1010I	针脚(99-18G21G24G)		JACK(99-18G21G24G)
15	GCN1085I	鸟片(99-13G15G)		CONTROL JACK(99-13G15G)
15	GCN1185I	鸟片(99-18G21G24G)	103	CONTROL JACK(99-18G21G24G)
16	GCN0018	鸟片芯轴(普通)	2	JACK HOLDER ROD

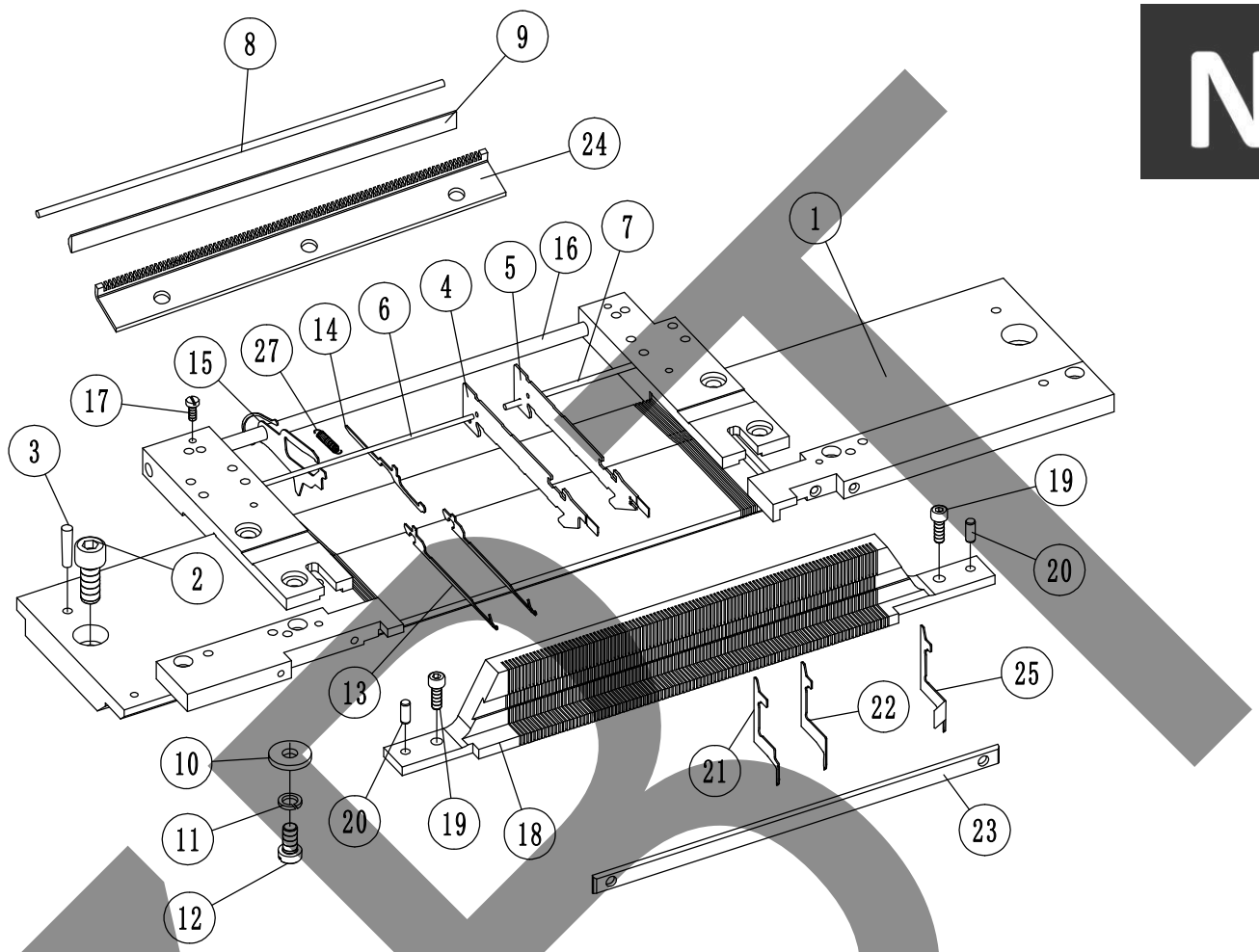

序号 No.	零件图号 PARTS No.	零件名称	个数 (QTY)	PARTS NAME
16	GCN0018-1	鸟片芯轴(特大码)	2	JACK HOLDER ROD(XL)
17	SIS0001	一字螺丝 (SM9/64X6X4.4X2)	4	SLOTTED SCREW(SM9/64*6*4.4*2)
18	GCN0120	前后生克座(99-15G)	2	SINKER BED(99-15G)
18	GCN0120-1	前后生克座(99-15G-113)	2	SINKER BED(99-15G-113)
18	GCN0120-2	前后生克座(99-15G-123)	2	SINKER BED(99-15G-123)
18	GCN02114I	前后生克座(99-21G)	2	SINKER BED(99-21G)
18	GCN12114I	前后生克座(99-21G-104)	2	SINKER BED(99-21G-104)
18	GCN1086	前后生克座(99-13G)	2	SINKER BED(99-13G)
18	GCN1086-1	前后生克座(99-13G-98)	2	SINKER BED(99-13G-98)
18	GCN1086-2	前后生克座(99-13G-113)	2	SINKER BED(99-13G-113)
18	GCN1824	前后生克座(99-18G)	2	SINKER BED(99-18G)
18	GCN1824-1	前后生克座(99-18G-133)	2	SINKER BED(99-18G-133)
18	GCN02403I	前后生克座(99-24G)	2	SINKER BED(99-24G)
19	ESC0412	内六角螺丝(M4X12-12.9级)	2	CAP BOLT(M4*12-12.9)
20	EPT0408	圆柱销(硬)(Φ4X8)		ROUND PIN(Φ4*8)
21	GCN0089	高生克片(99-15G)		HIGH SINKER(99-15G)
21	GCN02126I	高生克片(99-21G)		HIGH SINKER(99-21G)
21	GCN1068	高生克片(99-13G)		HIGH SINKER(99-13G)

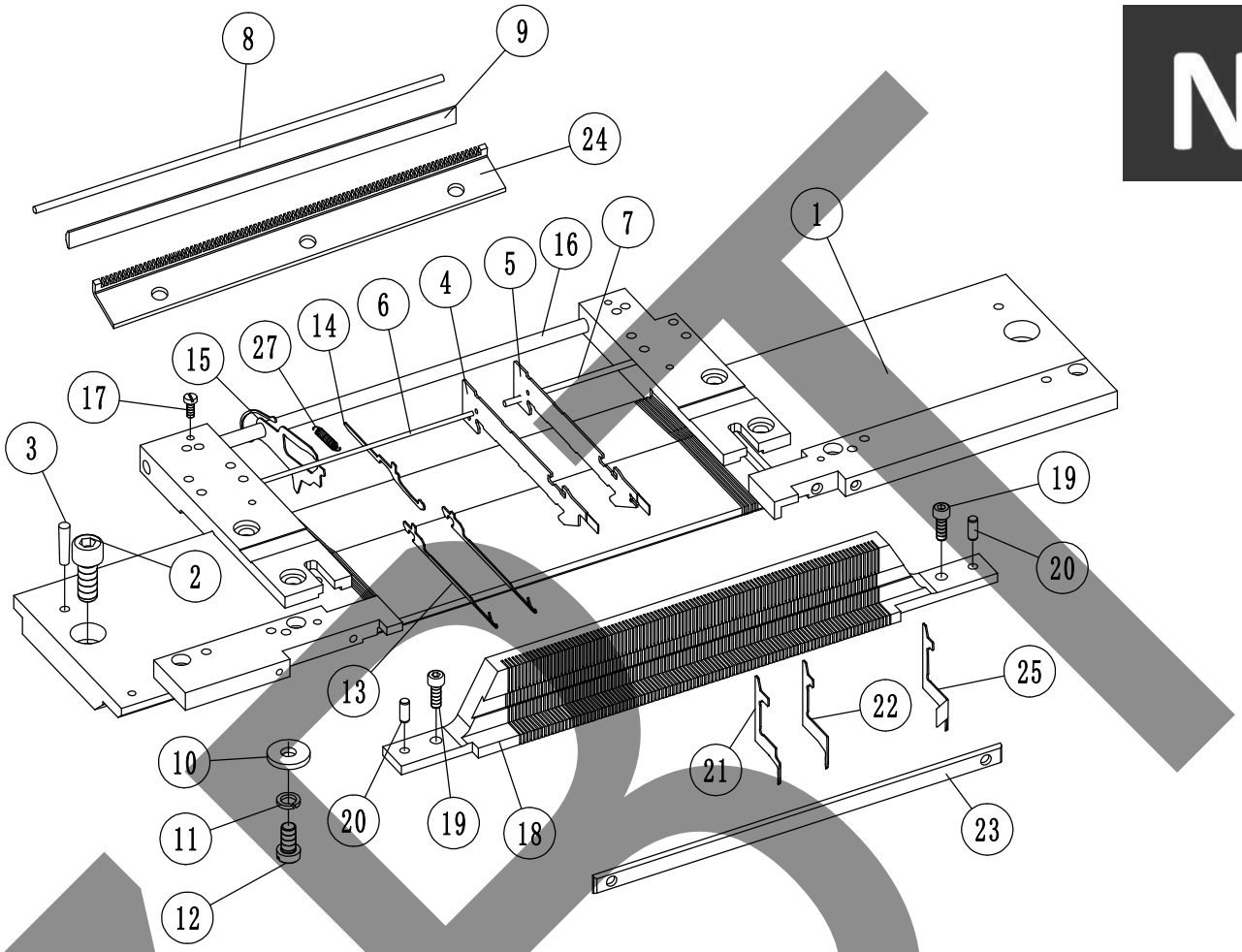

序号 No.	零件图号 PARTS No.	零件名称	个数 (QTY)	PARTS NAME
21	GCN1170	高生克片(99-18G)		HIGH SINKER(99-18G)
21	GCN02416I	高生克片(99-24G)		HIGH SINKER(99-24G)
22	GCN02127I	低生克片(99-21G)		LOW SINKER(99-21G)
23	GN1418	生克片拦条(99-普通13G15G18G)(L=202)	2	SINKER PRESSING PLATE(99-13/15/18G/L=202)
23	GN1418-2	生克片拦条(99-15G-123)(L=236)	2	SINKER PRESSING PLATE(99-15G-123/L=236)
23	GN1418-3	生克片拦条(99-21G)(L=212)	2	SINKER PRESSING PLATE(99-21G/L=212)
23	GN1418-4	生克片拦条(99-13G-113)(L=252)	2	SINKER PRESSING PLATE(99-13G-113/L=252)
23	GN1418-5	生克片拦条(99-15G-113)(L=219)	2	SINKER PRESSING PLATE(99-15G-113/L=219)
24	GCN1421	后针板压板(99-13G)	1	NEEDLE SPACER-B(99-13G)
24	GCN1421-1	后针板压板(99-13G-98)	1	NEEDLE SPACER-B(99-13G-98)
24	GCN1422	后针板压板(99-15G)	1	NEEDLE SPACER-B(99-15G)
24	GCN1422-1	后针板压板(99-15G-113)	1	NEEDLE SPACER-B(99-15G-113)
25	GCN0092	弯头生克片6045(99-13G15G)	1	BENT SINKER(99-13G15G)
25	GCN0092-1	弯头生克片(99-21G)	1	BENT SINKER(99-21G)
25	GCN0092-2	弯头生克片(99-18G)	1	BENT SINKER(99-18G)
26	GCN0093	特殊生克片(99-13G15G双色)	1	SPECIAL SINKER(99-13G15G/2-COLOR)

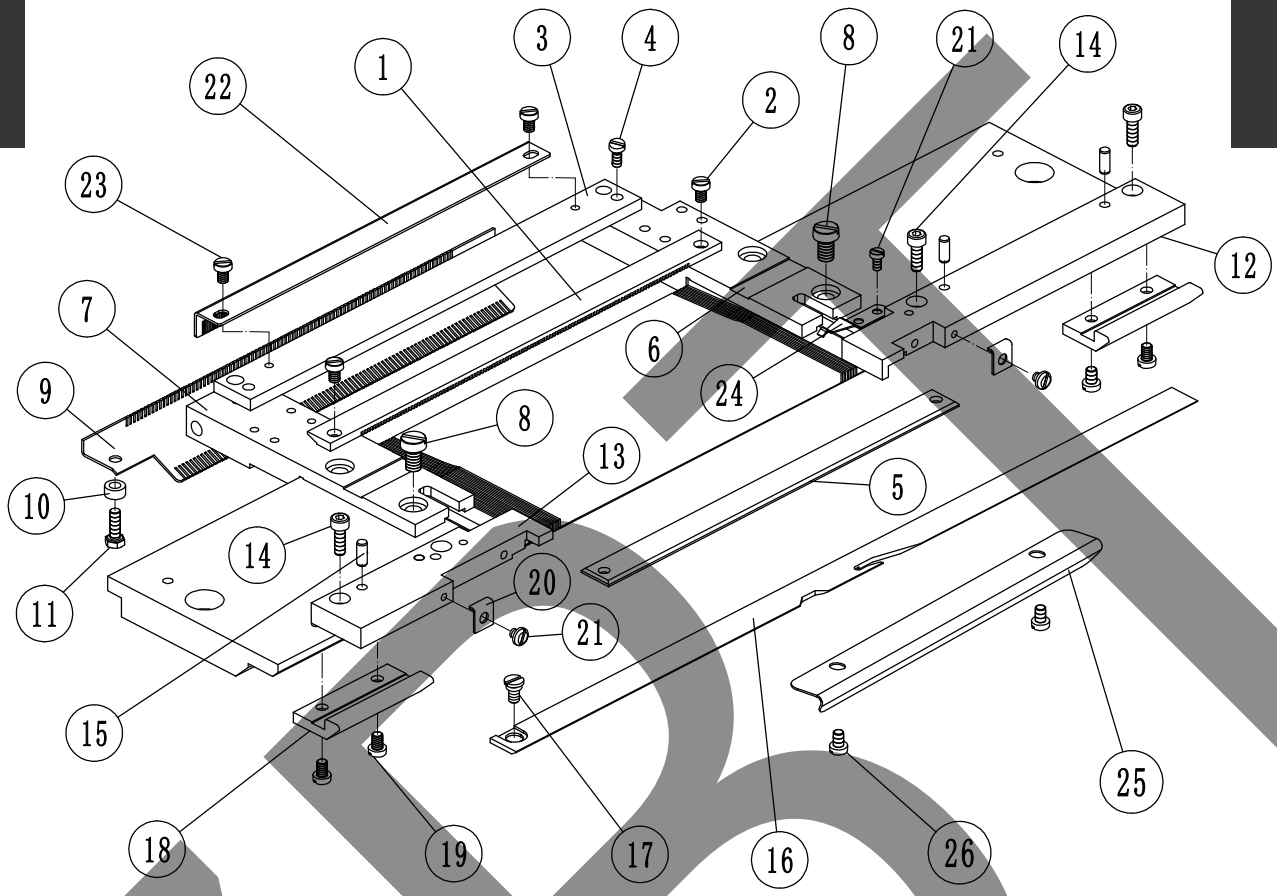

序号 No.	零件图号 PARTS No.	零件名称	个数 (QTY)	PARTS NAME
1	GCN0101	钢皮压条(99-15G)	2	NEEDLE SPACER(99-15G)
1	GCN0101-1	钢皮压条(99-15G-113)	2	NEEDLE SPACER(99-15G-113)
1	GCN0101-2	钢皮压条(99-15G-123)	2	NEEDLE SPACER(99-15G-123)
1	GCN02115I	钢皮压条(99-21G)	2	NEEDLE SPACER(99-21G)
1	GCN12115I	钢皮压条(99-21G-104)	2	NEEDLE SPACER(99-21G-104)
1	GCN1078	钢皮压条(99-13G)	2	NEEDLE SPACER(99-13G)
1	GCN1078-1	钢皮压条(99-13G-98)	2	NEEDLE SPACER(99-13G-98)
1	GCN1078-2	钢皮压条(99-13G-113)	2	NEEDLE SPACER(99-13G-113)
1	GCN1815	钢皮压条(99-18G)	2	NEEDLE SPACER(99-18G)
1	GCN1815-1	钢皮压条(99-18G-133)	2	NEEDLE SPACER(99-18G-133)
1	GCN02404I	钢皮压条(99-24G)	2	NEEDLE SPACER(99-24G)
2	SIS0020	一字螺丝(SM9/64X5X5.3X2)	2	SLOTTED SCREW(SM9/64*5*5.3*2)
3	GCN0104	压板条(99-15G)	2	PRESS STRIP(99-15G)
3	GCN0104-1	压板条(99-15G-113)	2	PRESS STRIP(99-15G-113)
3	GCN0104-2	压板条(99-15G-123)	2	PRESS STRIP(99-15G-123)
3	GCN02120I	压板条(99-21G)	2	PRESS STRIP(99-21G)
3	GCN12120I	压板条(99-21G-104)	2	PRESS STRIP(99-21G-104)
3	GCN1080	压板条(99-13G)	2	PRESS STRIP(99-13G)

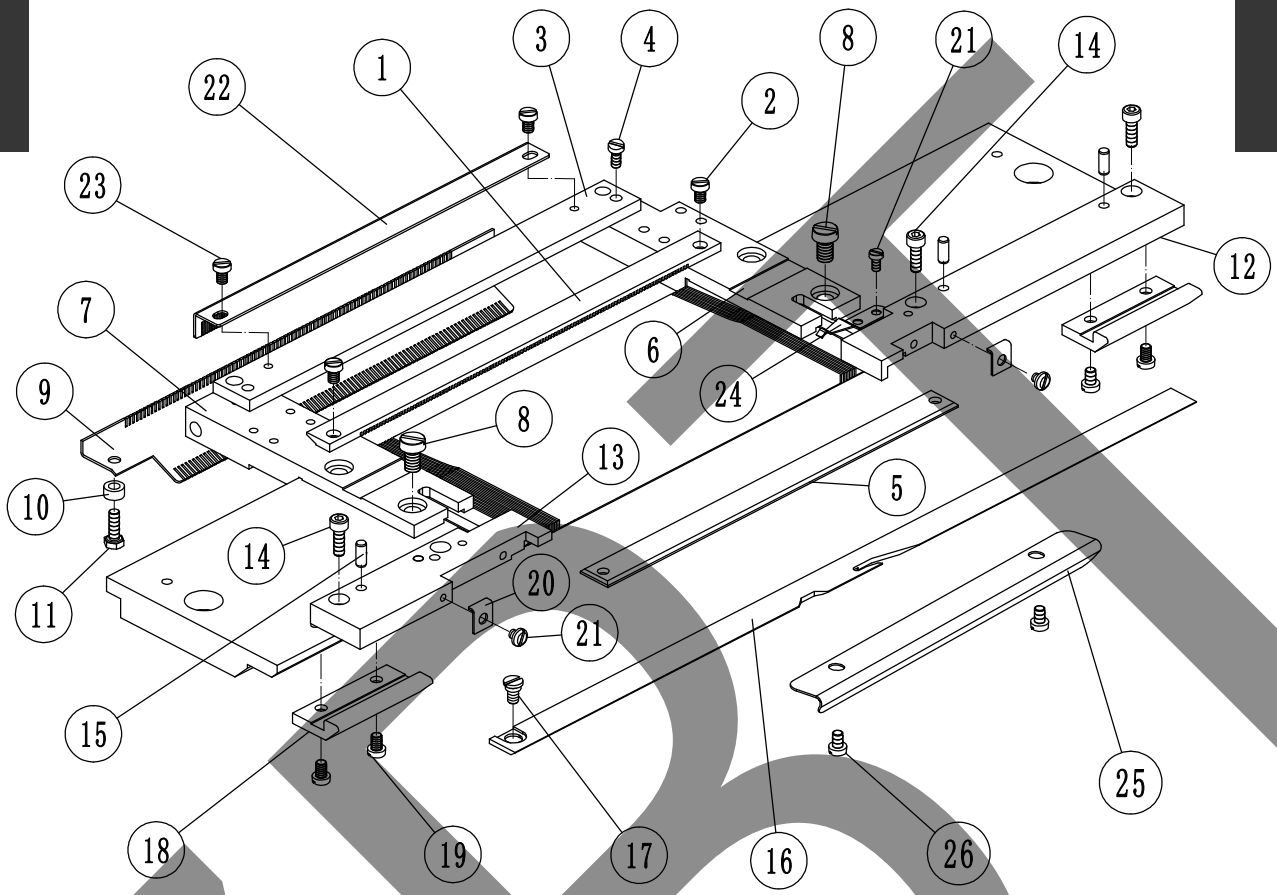

序号 No.	零件图号 PARTS No.	零件名称	个数 (QTY)	PARTS NAME
3	GCN1080-1	压板条(99-13G-98)	2	PRESS STRIP(99-13G-98)
3	GCN1080-2	压板条(99-13G-113)	2	PRESS STRIP(99-13G-113)
3	GCN02415I	压板条(99-24G)	2	PRESS STRIP(99-24G)
3	GCN1818	压板条(99-18G)	2	PRESS STRIP(99-18G)
3	GCN1818-1	压板条(99-18G-133)	2	PRESS STRIP(99-18G-133)
4	SIS0076	三角螺丝四(SM11/64X10X6X2)	2	TRI HEAD SCREW(SM11/64*10*6*2)
5	GCN0132	拦针条(99-普通13G15G18G21G7G-52)	1	NEEDLE PRESSING PLATE(99-13/15/18/21G/L=190)
5	GCN0132-2	拦针条(99-13G15G特大码)	1	NEEDLE PRESSING PLATE(99-13G15GXL/L=210)
5	GCN0132-3	拦针条(99-18G特大码)	1	NEEDLE PRESSING PLATE(99-18GXXL/L=210)
5	GCN0132-6	拦针条(99-13G15G18G)(超大码)	1	NEEDLE PRESSING PLATE(99-13/15/18GXXL/L=198)
5	GCN0132-7	拦针条(99-13G-113)	1	NEEDLE PRESSING PLATE(99-13G-113/L=242.5)
5	GCN0132-8	拦针条(99-21G-104)	1	NEEDLE PRESSING PLATE(99-21G-104/L=142)
6	GCN4105	后右拦针板(99-普通13G15G18G)	1	CONTROL JACK BRACKET-B/R(99-13G15G18G)
6	GCN5105	后右拦针板(99-特大码13G15G18G21G)	1	CONTROL JACK BRACKET-B/R(99-13G15G18G21GXL)
7	GCN3108	后左挡针板(99-普通13G15G18G)	1	CONTROL JACK BRACKET-B/L(99-13G15G18G)
7	GCN5108	后左拦针板(99-特大码13G15G18G21G)	1	CONTROL JACK BRACKET-B/L(99-13/15/18/21GXL)
8	SIS0610-1	一字螺丝(M6X10X9.5X1.9)	4	SLOTTED SCREW(M6*10*9.5*1.9)
9	GCN02118I	分隔栅(99-21G)	2	CONTROL JACK HOLDER PLATE(99-21G)
9	GCN02409I	分隔栅(99-24G)	2	CONTROL JACK HOLDER PLATE(99-24G)
9	GCN12118I	分隔栅(99-21G-104)	2	CONTROL JACK HOLDER PLATE(99-21G-104)

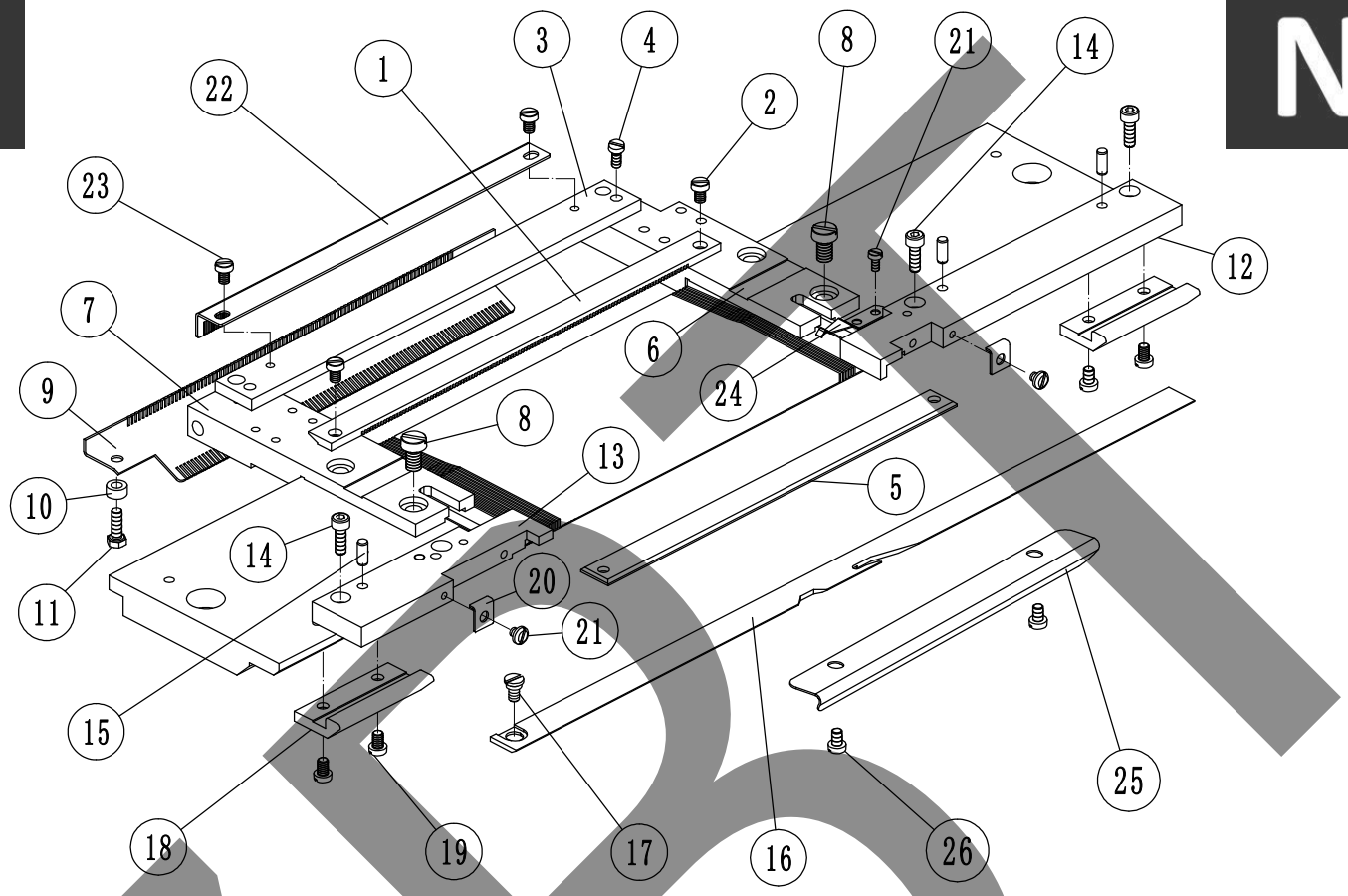

序号 No.	零件图号 PARTS No.	零件名称	个数 (QTY)	PARTS NAME
9	GCN1111I	分隔栅(99-15G)	2	CONTROL JACK HOLDER PLATE(99-15G)
9	GCN1111I-1	分隔栅(99-15G-113)	2	CONTROL JACK HOLDER PLATE(99-15G-113)
9	GCN1111I-2	分隔栅(99-15G-123)	2	CONTROL JACK HOLDER PLATE(99-15G-123)
9	GCN2821I	分隔栅(99-18G)	2	CONTROL JACK HOLDER PLATE(99-18G)
9	GCN2821I-1	分隔栅(99-18G-133)	2	CONTROL JACK HOLDER PLATE(99-18G-133)
9	GCN3083I	分隔栅(99-13G)	2	CONTROL JACK HOLDER PLATE(99-13G)
9	GCN3083I-1	分隔栅(99-13G-98)	2	CONTROL JACK HOLDER PLATE(99-13G-98)
9	GCN3083I-2	分隔栅(99-13G-113)	2	CONTROL JACK HOLDER PLATE(99-13G-113)
10	SIS5232	垫圈	1	WASHER
11	SIS0081	六角螺丝	2	HEX HEAD SCREW
12	GCN1115-1	后针板右镶条(99-普通13G15G18G21G)	1	SINKER BED SET PLATE-B/R(99-13/15/18/21G)
12	GCN1115-2	后针板右镶条(99-特大码13G15G18G)	1	SINKER BED SET PLATE-B/R(99-13/15/18GXL)
13	GCN0117	后针板左镶条(99-13G15G18G21G)	1	SINKER BED SET PLATE-B/L(99-13/15/18/21G)
14	ESC0410	内六角螺丝(M4X10-12.9级)	4	CAP BOLT(M4*10-12.9)
15	EPT0412	圆柱销(硬)(Φ4X12)	4	ROUND PIN(Φ4*12)

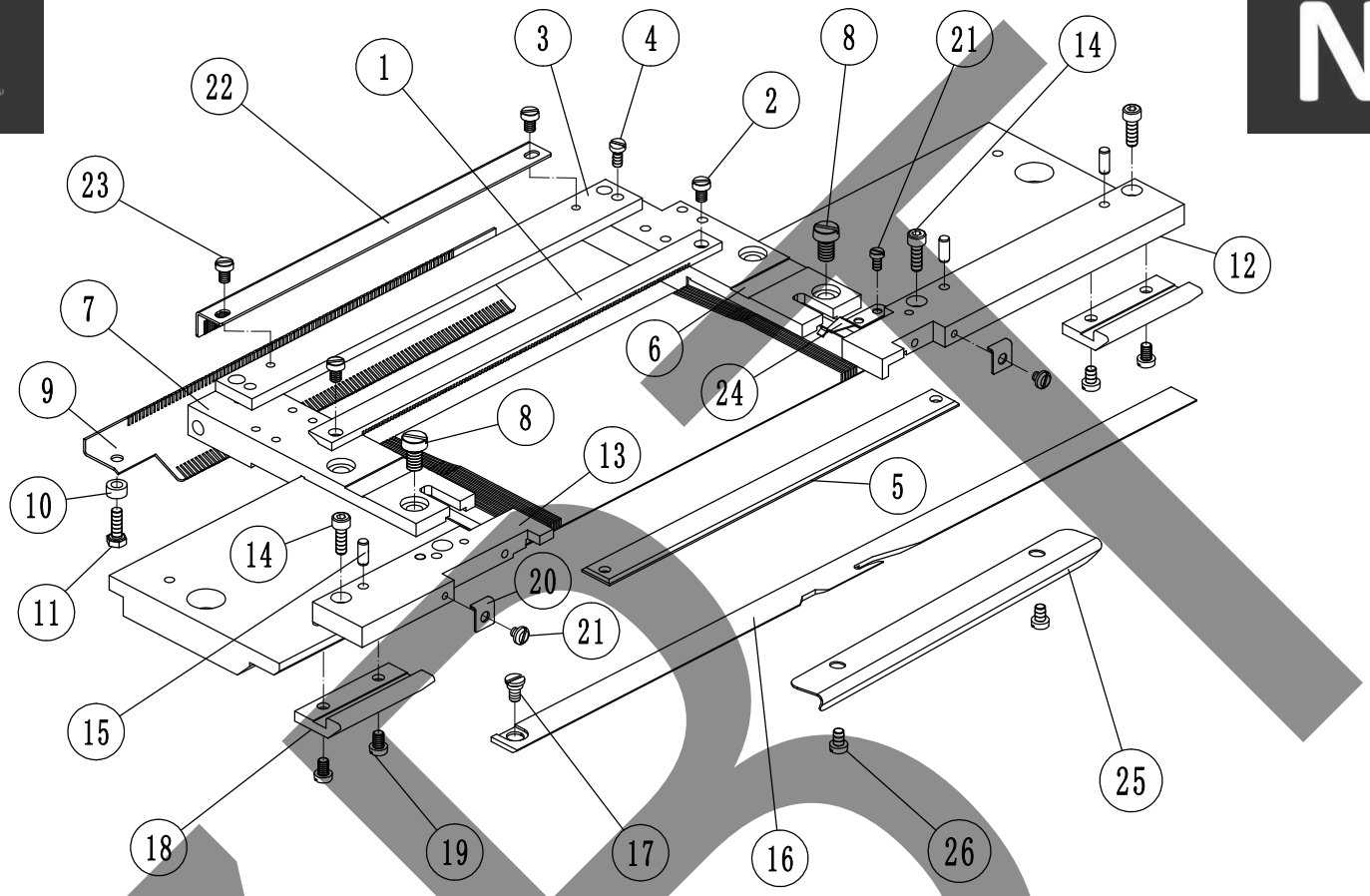

序号 No.	零件图号 PARTS No.	零件名称	个数 (QTY)	PARTS NAME
16	CN1008	后叉刀(BXCS-21G低叉)	1	STITCH HOLDER-B(BXCS-21G-D3)
16	CN1002	后叉刀(BXCS-13G15G18G)	1	STITCH HOLDER-B(BXCS-13G15G18G)
16	CN1005	后叉刀(BXCS-13G15G18G特大码)	1	STITCH HOLDER-B(BXCS-13G15G18GXL)
16	CN1003	后叉刀(BXCS-13G低叉)	1	STITCH HOLDER-B(BXCS-13G-D3)
16	CN1007	后叉刀(BXCS-13G特大码低叉)	1	STITCH HOLDER-B(BXCS-13GXL-D3)
16	CN1004	后叉刀(BXCS-15G18G低叉)	1	STITCH HOLDER-B(BXCS-15G15G-D3)
16	CN1006	后叉刀(BXCS-15G18G特大码低叉)	1	STITCH HOLDER-B(BXCS-15G18GXL-D3)
16	CN1011	后叉刀(BXCS-24G低叉)	1	STITCH HOLDER-B(BXCS-24G-D3)
17	SIS0121	叉刀轴位螺丝(99-13G15G18G21G)	2	STEPPED SCREW(99-13/15/18/21G)
18	GCN0035	叉刀拦块(99-13G15G18G21G)	4	STITCH HOLDER SUPPORT(99-13/15/18/21G)
19	SIS0075	一字螺丝 (SM11/64X6X6X2.5)	4	SLOTTED SCREW(SM11/64*6*6*2.5)
20	GCN0033	叉刀压片	4	STITCH HOLDER PRESSING PLATE
21	SIS0019	沉头螺丝 (SM9/64X4X6X0.2)	4	COUNTERSUNK SCREW(SM9/64*4*6*0.2)
21	SIS03042	一字螺丝 (M3X4X4.8X1.8)	4	SLOTTED SCREW(M3*4*4.8*1.8)

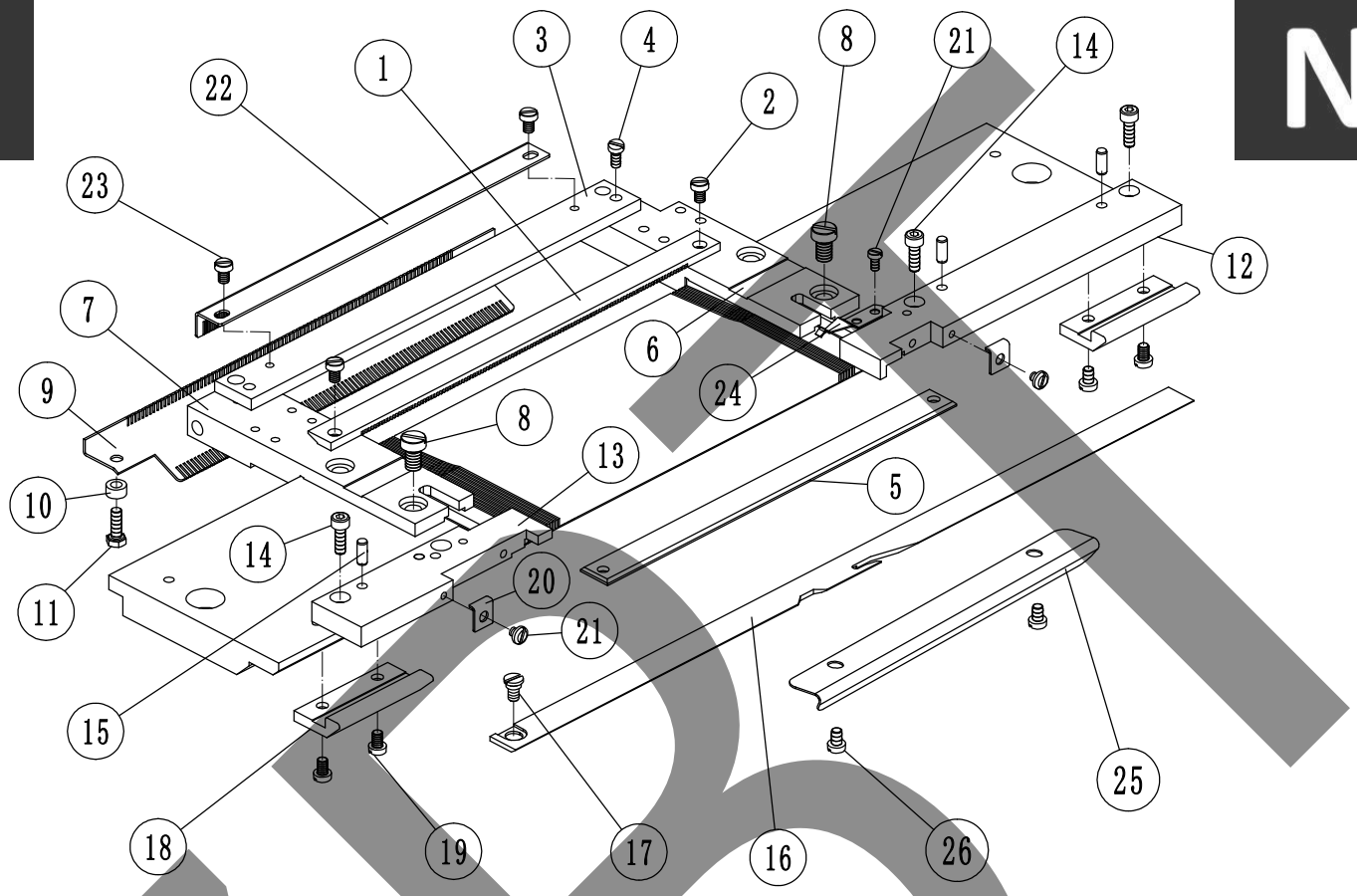

序号 No.	零件图号 PARTS No.	零件名称	个数 (QTY)	PARTS NAME
22	GCN0110-1	栅片(99-15G)	2	CONTROL JACK HOLDER PLATE(99-15G)
22	GCN0110-2	栅片(99-15G-113)	2	CONTROL JACK HOLDER PLATE(99-15G-113)
22	GCN0110-3	栅片(99-15G-123)	2	CONTROL JACK HOLDER PLATE(99-15G-123)
22	GCN02119I	栅片(99-21G)	2	CONTROL JACK HOLDER PLATE(99-21G)
22	GCN12119I	栅片(99-21G-104)	2	CONTROL JACK HOLDER PLATE(99-21G-104)
22	GCN1083-1	栅片(99-13G)	2	CONTROL JACK HOLDER PLATE(99-13G)
22	GCN1083-2	栅片(99-13G-98)	2	CONTROL JACK HOLDER PLATE(99-13G-98)
22	GCN1083-3	栅片(99-13G-113)	2	CONTROL JACK HOLDER PLATE(99-13G-113)
22	GCN02410I	栅片(99-24G)	2	CONTROL JACK HOLDER PLATE(99-24G)
22	GCN1821-1	栅片(99-18G)	2	CONTROL JACK HOLDER PLATE(99-18G)
22	GCN1821-2	栅片(99-18G-133)	2	CONTROL JACK HOLDER PLATE(99-18G-133)
23	SIS04052	一字螺丝 (M4X5X7X2.5)	2	SLOTTED SCREW(M4*5*7*2.5)
24	GCN0130	弹簧片	2	SPRING PLATE
25	GN3035I	手套滑板	1	GLOVE GUIDE
26	EBSC0406	内六角圆头螺丝(M4X6)	2	ROUND HEAD SCREW(M4*6-12.9EG)

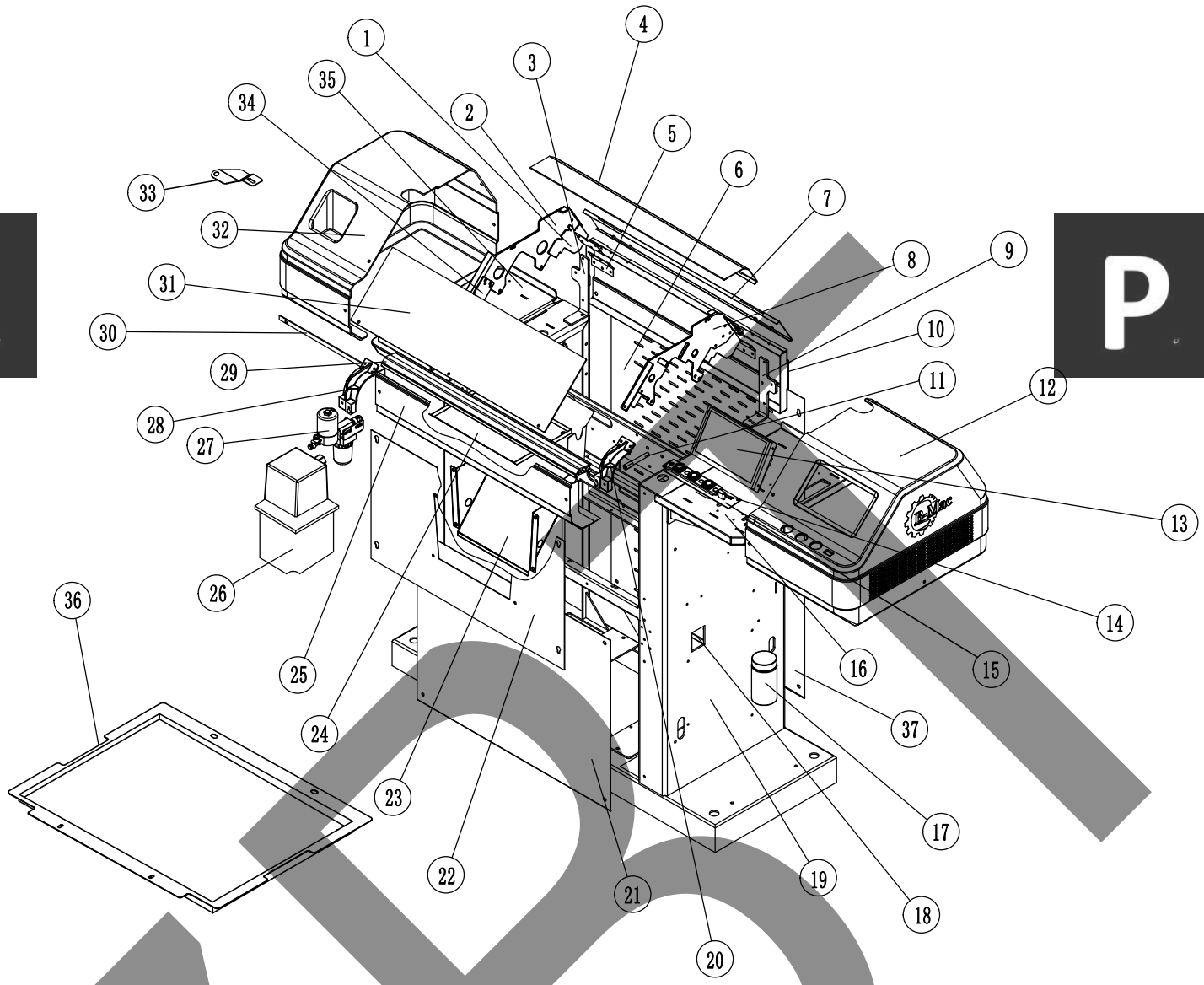

序号 No.	零件图号 PARTS No.	零件名称	个数 (QTY)	PARTS NAME
1	CP0031	后挡片	2	STOP PLATE-B(STANDARD)
2	CP0009	左罩壳支撑板	1	LEFT COVER BASE(STANDARD)
3	CP0014	后左护板支撑	1	COVER BRACKET-B/L(STANDARD)
4	CP0022	后翻板2	1	TILT PLATE-B(STANDARD)
5	CP0024	后翻板合页	4	TILT HINGE-B(STANDARD)
6	CP0003	后上面板	1	MAIN COVER-B(STANDARD)
7	CP0021	后翻版1	1	TILT PLATE-B(STANDARD)
8	CP0010	右罩壳支撑板	1	RIGHT COVER BASE(STANDARD)
9	CP0015	后右护板支架	1	COVER BRACKET-B/R(STANDARD)
10	CP0006	后小护板	1	CARRIAGE RAIL BRACKET COVER-B(STANDARD)
11	CP0011	前后支撑柱	2	SUPPORT STUD(STANDARD)
12	CP0008	右罩壳	1	RIGHT COVER(STANDARD)
13	CKP02	大彩串口屏	1	TOUCH SCREEN
14	CP0018	按钮外圈压板	1	BUTTON BEZEL PLATE(STANDARD)
15	AJB01	按键板	1	BUTTON PANEL
16	CP0029	右托盘	1	RIGHT TRAY(STANDARD)
17	GCP2026-2	大油瓶（通孔型）	1	OIL BOTTLE(THRU)
18	D24760	空气开关	1	CIRCUIT BREAKER
19	CF0001	一体机架	1	FRAME(STANDARD)
20	CP0013	前右护板支架	1	COVER BRACKET-F/R(STANDARD)

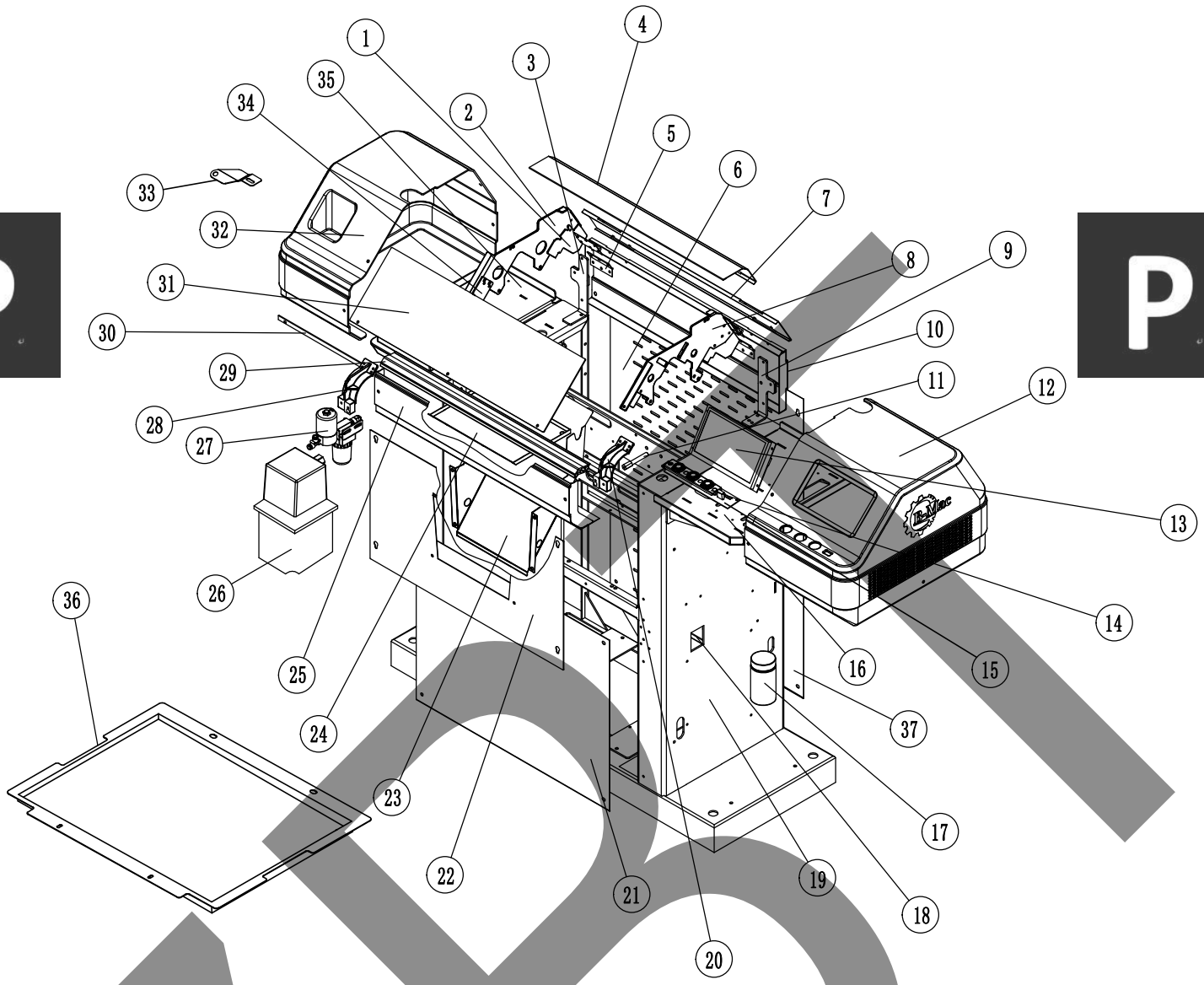

序号 No.	零件图号 PARTS No.	零件名称	个数 (QTY)	PARTS NAME
21	CP0002	前下面板	1	STAND COVER-F(STANDARD)
22	CP0001	前上面板	1	MAIN COVER-F(STANDARD)
23	CP0033	漏斗	1	GLOVE GUIDE PANEL(STANDARD)
24	CP0027	前油盘	1	OIL PAN-F(STANDARD)
25	CP1005	前小护板	1	CARRIAGE RAIL BRACKET COVER-F(STANDARD)
26	GCP3123I	油泵	1	OIL PUMP
27	WSYK01010	玻璃瓶气阀（99-13G15G18G）	1	GLASS VALVE(99-13G15G18G21G)
28	CP0012	前左护板支架	1	COVER BRACKET-F/L(STANDARD)
29	CP0016	前翻板铝条	1	TILT AL BAR(STANDARD)
30	CP0020	前翻板固定条	1	TILT FIX BAR-F(STANDARD)
31	CP0019	前翻板	1	TILT PLATE-F(STANDARD)
32	CP0007	左罩壳	1	LEFT COVER(STANDARD)
33	CP0017	橡筋穿线片	1	ELASTIC YARN GUIDE(STANDARD)
34	CP0030	前挡片	2	STOP PLATE-F(STANDARD)
35	CP0028	左托盘	1	LEFT TRAY(STANDARD)
36	CF0002	大油盘	1	OIL PAN(STANDARD)
37	CP0004	后下面板	1	STAND COVER-B(STANDARD)

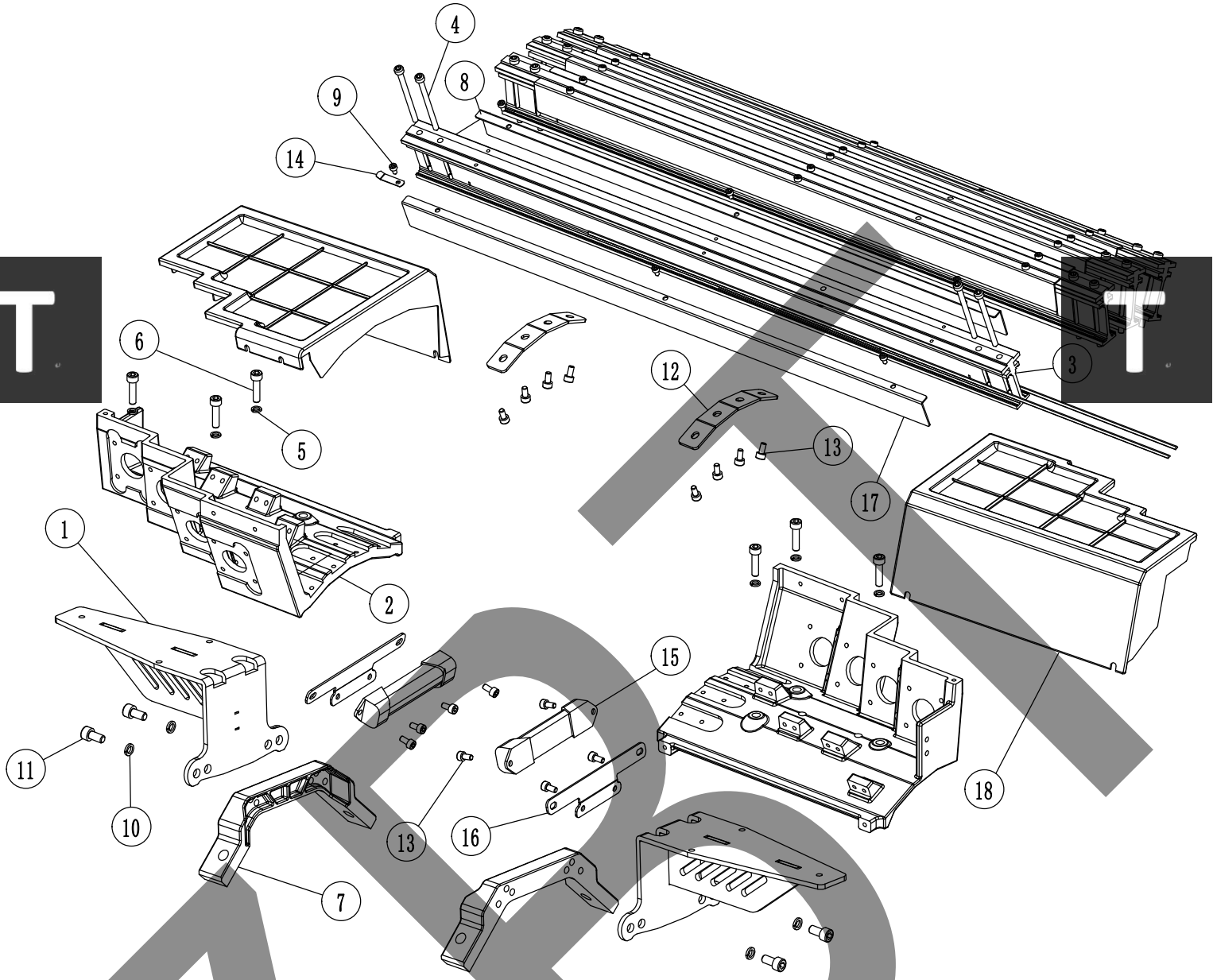

序号 No.	零件图号 PARTS No.	零件名称	个数 (QTY)	PARTS NAME
1	CT0001	自跑铝座支架	2	AUTO FEEDER GUIDE BRACKET(STANDARD)
2	BXTH-T01-02	梭子架底座	2	AUTO FEEDER GUIDE BASE
3	BXTH-T01-03	自跑导轨	4	AUTO FEEDER GUIDE RAIL
4	ESC0460	内六角螺丝M4×60	16	CAP BOLT(M4*60-12.9)
5	ELS05	Φ5弹垫	6	WASHER(Φ5)
6	ESC0520	内六角螺丝M5×20	6	CAP BOLT(M5*20-12.9)
7	T01-002	左右托脚架	2	SUPPORT BRACKET(STANDARD)
8	BXTH-T01-04	护板	8	AUTO FEEDER GUIDE RAIL COVER
9	ESC0304	内六角螺丝M3×4	24	CAP BOLT(M3*4-12.9)
10	ELS06	Φ6弹垫	4	WASHER(Φ6)
11	ESC0612	内六角螺丝M6×12	4	CAP BOLT(M6*12-12.9)
12	BXTH-T01-06	梭子导轨连接板	2	AUTO FEEDER GUIDE LINK PLATE
13	ESC0408	内六角螺丝M4×8	16	CAP BOLT(M4*8-12.9)
14	SIS6294	压线片	1	PLATE SPRING
15	CA0013	LED灯	2	LED(STANDARD)
16	CA0014	LED灯支架	2	LED BASE(STANDARD)
17	BXCS-T02-CT0007	毛刷滑动座盖板	2	BRUSH SLIDE COVER
18	BX-P01-04	自跑左右罩壳(四根导轨)	2	AUTO FEEDER GUIDE COVER

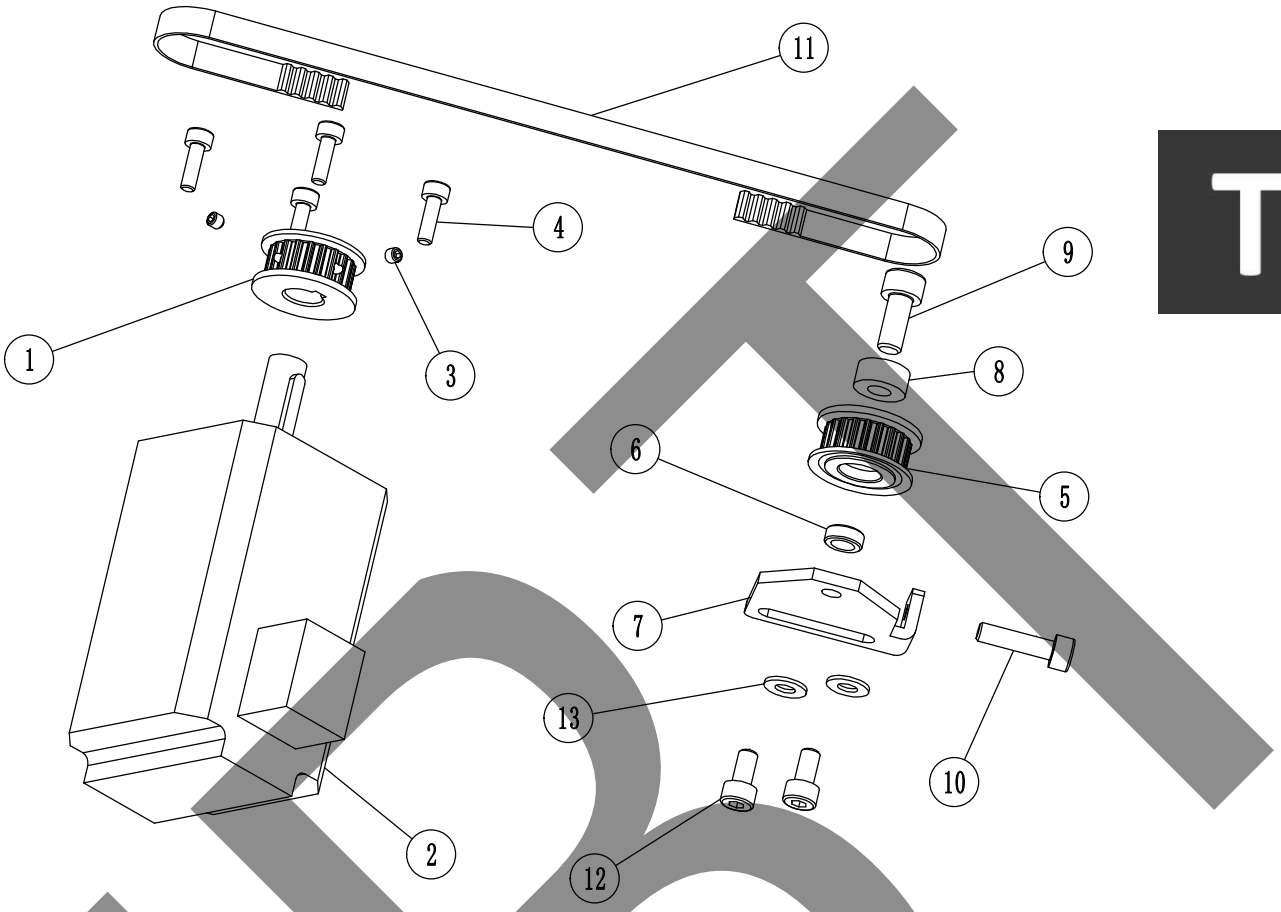

序号 No.	零件图号 PARTS No.	零件名称	个数 (QTY)	PARTS NAME
1	BXTH-T02-01	自跑电机同步轮	8	MOTOR TIMING PULLEY
2	BX-T01-11	自跑电机	8	MOTOR(SEA07CAT6-42-V06)
3	ESF0303	内六角紧定螺丝M3×3	16	SET SCREW(M3*3-12.9)
4	ESC0310	内六角螺丝M3×10	32	CAP BOLT(M3*10-12.9)
5	BXTH-T02-03	从同步轮	8	DRIVEN TIMING PULLEY
6	EJB685	轴承685ZZ	8	BEARING(685ZZ)
7	BXTH-T02-02	可调同步轮座	8	TIMING PULLEY SET(BXTH)
8	BXTH-T02-04	从同步轮垫圈	8	TIMING PULLEY WASHER
9	ESC0512	内六角螺丝M5×12	8	CAP BOLT(M5*12-12.9)
10	ESC0416	内六角螺丝M4×16	8	CAP BOLT(M4*16-12.9)
11	BXTH-BXT01-02	同步带	8	TIMING BELT
12	ESC0408	内六角螺丝M4×8	16	CAP BOLT(M4*8-12.9)
13	ELH04	Φ4平垫	16	FLAT WASHER(Φ4)

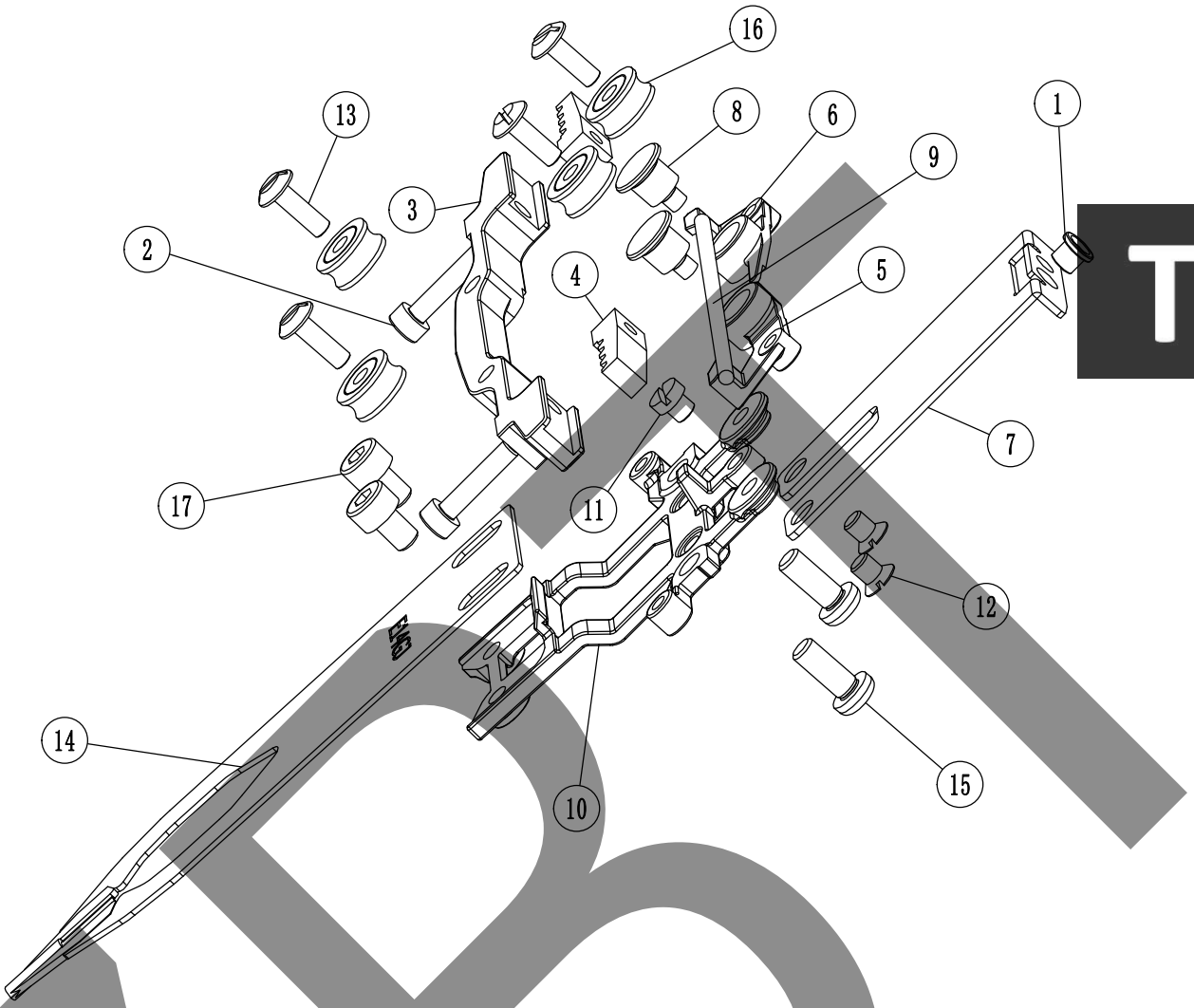

序号 No.	零件图号 PARTS No.	零件名称	个数 (QTY)	PARTS NAME
1	GCT0408	穿线瓷珠	8	YARN GUIDE EYELET
2	ESC0314	内六角螺丝M3×14	16	CAP BOLT(M3*14)
3	BXTH-T03-02	同步带下固定座	8	TIMING BELT HOLDER(BXTH)
4	BXTH-T03-03	同步带上压块	16	PRESSING BLOCK
5	BXTH-T03-05	摆臂（二）	8	SWING ARM(BXTH)
6	BXTH-T03-04	摆臂（一）	8	SWING ARM(BXTH)
7	BXTH-T03-08	穿线板	8	YARN GUIDE PLATE
8	BXTH-T03-06	摆臂柳钉	16	CAULKING PIN
9	BXTH-T03-07	弹簧钢丝	8	SPRING WIRE
10	BXTH-T03-01	梭子安装座	8	FEEDER HOLDER(BXTH)
11	BXTH-T03-11	限位螺丝	8	SCREW(BXTH)
12	SIS0019	沉头螺丝	16	COUNTERSUNK SCREW(SM9/64*4*6*0.2)
13	BXTH-T03-09	滚轮轴位螺丝	32	STEPPED SCREW
14	BXTH-BXT01-03	梭嘴（E16GJ(φ1.0))	8	YARN FEEDER(E16GJ(φ1.0))
14	BXTH-BXT01-04	梭嘴(E14GJ(φ1.2))	8	YARN FEEDER(E14GJ(φ1.2))
14	BXTH-BXT01-05	梭嘴(E9GJ(φ1.8))	8	YARN FEEDER(E9GJ(φ1.8))
14	BXTH-BXT01-06	梭嘴(E5GJ)	8	YARN FEEDER(E5GJ(φ2.0))
15	ESPN0410	十字扁圆头螺钉M4×10	16	PAN HEAD SCREW(M4*10)
16	BXTH-T03-10	自跑纱嘴轴承（SG04)	32	FEEDER BEARING(SG04)
17	ESC0406	内六角螺丝M4×6	16	CAP BOLT(M4*6-12.9)

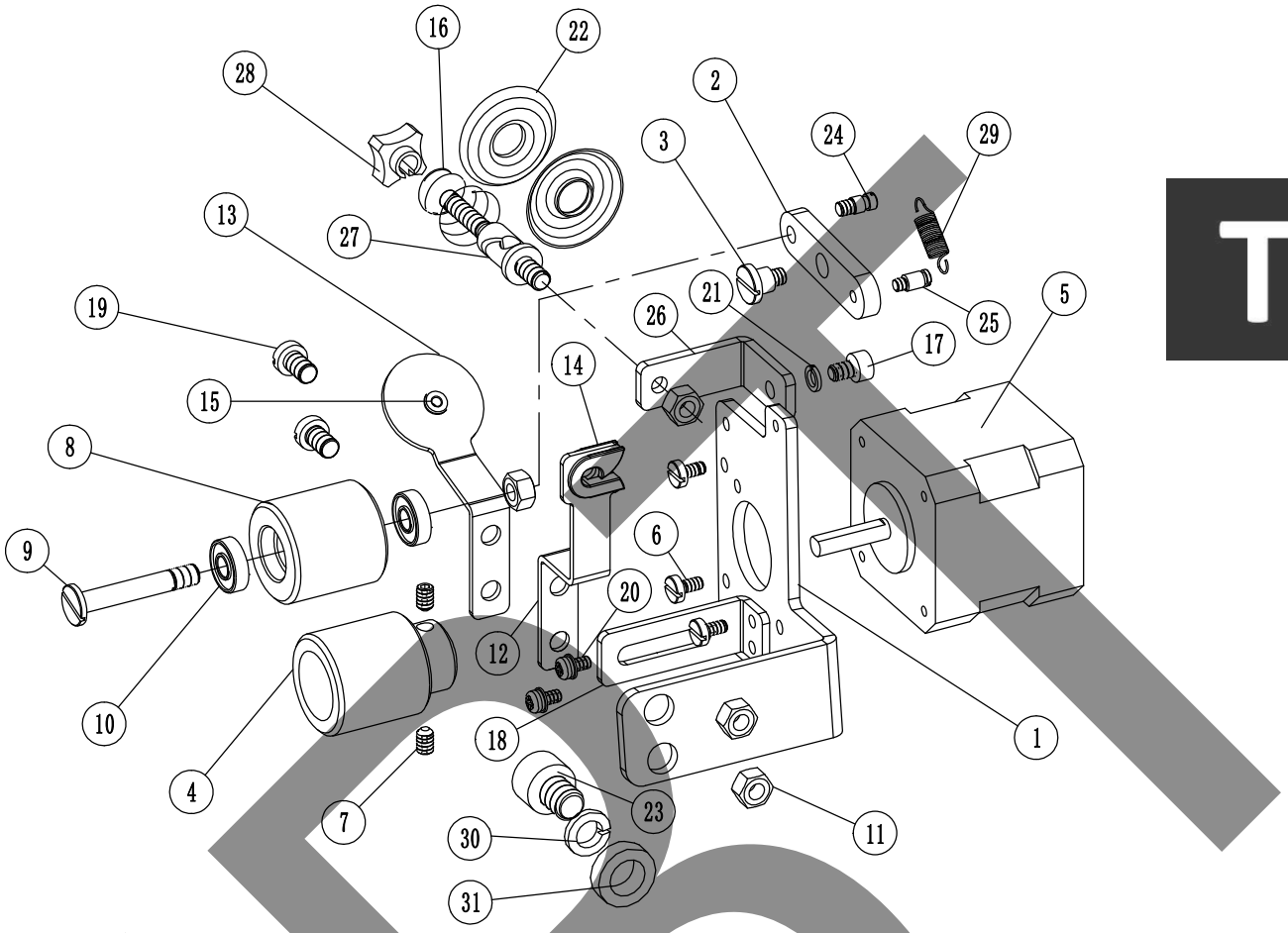

序号 No.	零件图号 PARTS No.	零件名称	个数 (QTY)	PARTS NAME
1	GCT1169I	橡筋输送电机固定板	1	ELASTIC MOTOR BASE
2	GCT1170I	橡筋滚轮固定板	1	ELASTIC ROLLER BASE
3	SIS0124	轴位螺丝	1	STEPPED SCREW
4	GCT0171I	输送轮一	1	FEED ROLLER
4	GCT0171I-1	输送轮芯一	1	FEED ROLLER SHAFT
5	BJ4240I	橡筋步进电机	1	ELASTIC MOTOR
6	SIS03062	一字螺丝(M3X6X6.5X2)	3	SLOTTED SCREW(M3*6*6.5*2)
7	ESF0406	内六角紧定螺丝(M4X6-12.9级)	2	SET SCREW(M4*6-12.9)
8	GCT0172I	输送轮二	1	FEED ROLLER
8	GCT0172I-1	输送轮芯二	1	FEED ROLLER SHAFT
9	SIS3322I-1	橡筋输送螺丝	1	FEED ROLLER SCREW
10	EJB695	轴承(695)	2	BEARING(695)
11	EN05	六角螺母(M5)	4	NUT(M5)
12	GCT1174I	橡筋导线片一	1	YARN GUIDE PLATE
13	GCT2174I	橡筋导线片二	1	YARN GUIDE PLATE
14	GA0072	小瓷珠	1	EYELET
15	GCT0408	穿线瓷珠	1	YARN GUIDE EYELET
16	XGAG014-1	压簧	1	PUSH SPRING
17	ESC0406	内六角螺丝(M4X6-12.9级)	1	CAP BOLT(M4*6-12.9)
18	GCT0175I	固定板	1	SET PLATE

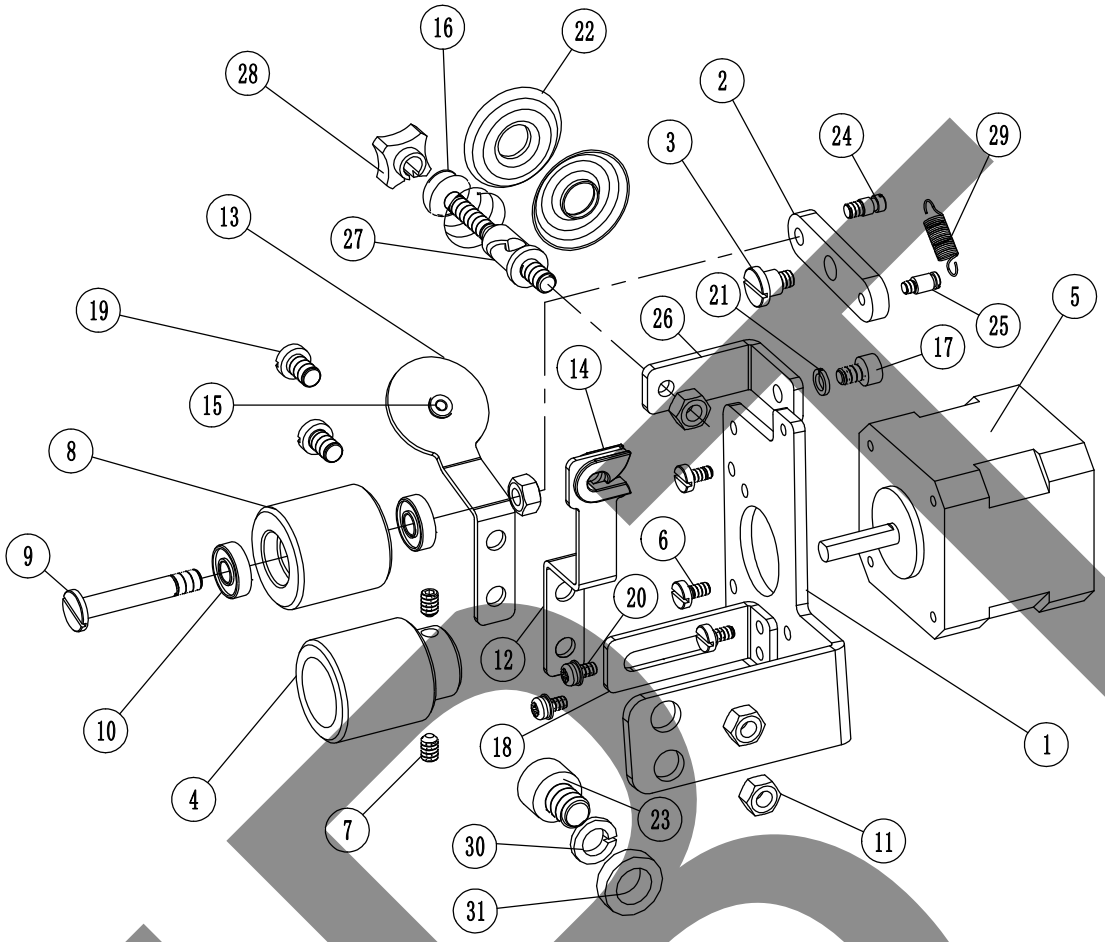

序号 No.	零件图号 PARTS No.	零件名称	个数 (QTY)	PARTS NAME
19	SIS05081	一字螺丝(M5X8X8X3)	2	SLOTTED SCREW(M5*8*8*3)
20	ESC0306	内六角螺丝(M3X6-12.9级)	2	CAP BOLT(M3*6-12.9)
21	ELS04	弹垫(Φ4)	1	WASHER(Φ4)
22	XGAG014-2	压线盘	2	TENSION DISK WASHER
23	ESC0510	内六角螺丝(M5X10-12.9级)	2	CAP BOLT(M5*10-12.9)
24	SIS0215-1	拉簧螺丝(M3.5)(9/64)	1	STEPPED SCREW(M3.5(9/64))
25	SIS2121	拉簧螺丝	1	STEPPED SCREW
26	GCT6651I	夹线器支架	1	TENSION DISK BASE
27	XGAG014	夹线器轴	1	TENSION DISK PIN
28	XGAG014-3	蓝色塑料螺母	1	PLASTIC NUT(BLUE)
29	SIS0606	拉簧	1	PULL SPRING
30	ELH05	平垫(Φ5)	2	FLAT WASHER(Φ5)
31	ELS05	弹垫(Φ5)	2	WASHER(Φ5)

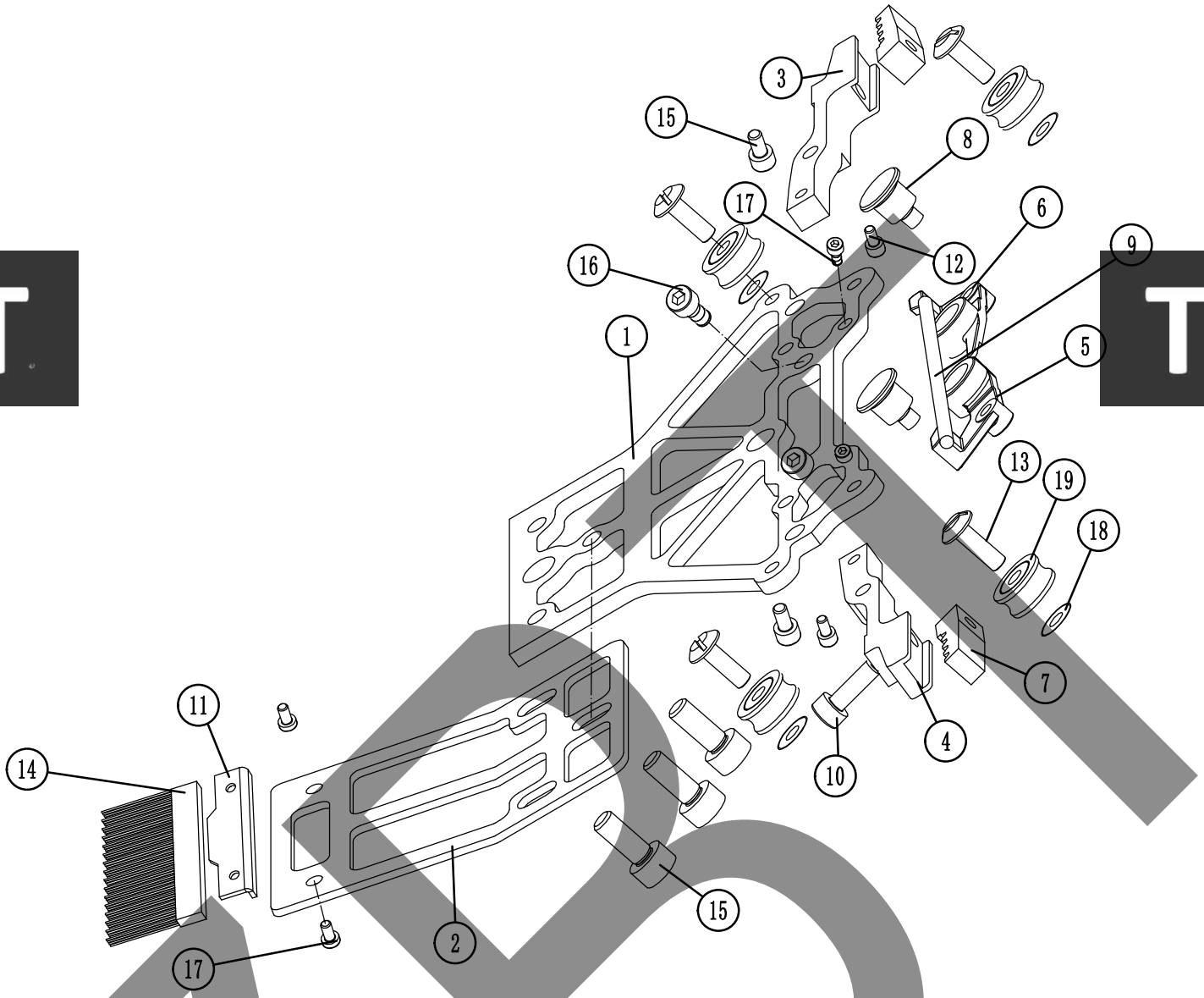

序号 No.	零件图号 PARTS No.	零件名称	个数 (QTY)	PARTS NAME
1	BXCS-TO2-CTO006	毛刷滑动座	2	BRUSH SLIDE BASE
2	BXCS-TO2-CTO013	毛刷支架	2	BRUSH HOLDER
3	BXCS-TO2-CTO004	同步带左连接块	2	TIMING BELT LINK BLOCK-LEFT
4	BXCS-TO2-CTO005	司步带右连接块	2	TIMING BELT LINK BLOCK-RIGHT
5	BXTH-T03-05	摆臂（二）	2	SWING ARM(BXTH)
6	BXTH-T03-04	摆臂（一）	2	SWING ARM(BXTH)
7	BXTH-T03-03	同步带上压块	4	PRESSING BLOCK
8				
9	BXCS-TO2-CTO002	弹簧钢丝	2	SPRING WIRE
10	ESC0312	内六角螺丝M3×12	4	CAP BOLT(M3*12)
11	GC0018	毛刷夹片	2	BRUSH PRESSER
12	ESC04306	内六角螺丝M3×6	4	CAP BOLT(M3*6)
13	BXCS-TO2-CTO001	毛刷滚轮轴位螺钉	8	STEPPED SCREW
14	EHH5025	毛刷（99-13G15G18G棕色）	2	BRUSH
15	ESC0408	内六角螺丝M4×8	4	CAP BOLT(M4*8)
16	ESC0405	内六角螺丝M4×5	4	CAP BOLT(M4*5)
17	ESC0304	内六角螺丝M3×4	4	CAP BOLT(M3*4)
18	BXCS-TO2-CTO009	轴承垫片	8	WASHER
19	BXCS-TO2-CTO008	毛刷座轴承	8	BRUSH HOLDER BEARING

地址：浙江省绍兴市越城区马山镇益丰路7号
Add: No.7 Yifeng Road,Mashan street,Yuecheng District,Shaoxing city,Zhejiang ，China, 312000
电话 Tel: +86-575-88222868/88222852
传真 Fax: +86-575-88222860
Website: www.zjbxtech.com
Email: tony@zjbxtech.com
WhatsApp: +86-13757511097